ТИПОВАЯ ДОКУМЕНТАЦИЯ НА СТРОИТЕЛЬНЫЕ СИСТЕМЫ
И ИЗДЕЛИЯ ЗДАНИЙ И СООРУЖЕНИЙ

# серия 3.014.1-2

# РАЗГРУЗОЧНЫЕ ЖЕЛЕЗНОДОРОЖНЫЕ ЭСТАКАДЫ ДЛЯ СКЛАДОВ МИНЕРАЛЬНЫХ УДОБРЕНИЙ ВЫСОТОЙ 3,0; 4,5; 6,0 и 7,5 м

## ВЫПУСК 1

ЖЕЛЕЗОБЕТОННЫЕ КОНСТРУКЦИИ
РАБОЧИЕ ЧЕРТЕЖИ

Ц. 3-61

ЦЕНТРАЛЬНЫЙ ИНСТИТУТ ТИПОВОГО ПРОЕКТИРОВАНИЯ
ГОССТРОЯ СССР
КИЕВСКИЙ ФИЛИАЛ
г. Киев-57 ул. Эжена Потье № 12

65/25
Заказ № 5051 Изд. 9180/2 Тираж 700
Сдано в печать 10 V 1966 Цена 3-61

ТИПОВАЯ ДОКУМЕНТАЦИЯ НА СТРОИТЕЛЬНЫЕ СИСТЕМЫ
И ИЗДЕЛИЯ ЗДАНИЙ И СООРУЖЕНИЙ

# серия 3.014.1-2

# РАЗГРУЗОЧНЫЕ ЖЕЛЕЗНОДОРОЖНЫЕ ЭСТАКАДЫ ДЛЯ СКЛАДОВ МИНЕРАЛЬНЫХ УДОБРЕНИЙ ВЫСОТОЙ 3,0; 4,5; 6,0 и 7,5 м

## ВЫПУСК 1

ЖЕЛЕЗОБЕТОННЫЕ КОНСТРУКЦИИ
РАБОЧИЕ ЧЕРТЕЖИ

Разработаны Киевским филиалом
института Гипротрансплуть
Главный инженер филиала Ю.Я ЧЕРНЯВСКИЙ
Главный инженер проекта Ю.А КОРЫЛЬАЦКИЙ

Утверждены Министерством
сельского хозяйства СССР протокол № 67-ЭГ
от 13 августа 1984 г.

# Содержание альбома


| Поз. | Обозначение | Наименование | Страница | Примечание |
|---|---|---|---|---|
| 1 | 3.014.1-2.1-00 00 СА | Содержание | 2 | |
| 2 | -00 00 ТО | Техническое описание | 5 | |
| 3 | -00 00 ОВ | Выборка стали | 6 | |
| 4 | -01 00 СБ | Блок пролетного строения | | |
| | | Сп = 5,95 м БКНБ6-4с$^{а}$ | 7 | |
| 5 | -01 00 ОС | Блок пролетного строения Сп-5,95м | | |
| | | БКНБ6-4с$^{а}$ Спецификация | 9 | |
| 6 | -01 01 | Стержень арматурный | 11 | |
| 7 | -01 02 | Стержень арматурный | 11 | |
| 8 | -01 03 | Стержень арматурный | 12 | |
| 9 | -01 04 | Стержень арматурный | 12 | |
| 10 | -0105 | Каркас КР1 | 13 | |
| 11 | -0106 | Каркас КР2 | 13 | |
| 12 | -0107 | Изделие закладное МН1 | 14 | |
| 13 | -0108 | Изделие закладное МН2, МН10 | 14 | |
| 14 | -0109 | Изделие закладное МН3 | 15 | |
| 15 | -0110 | Изделие закладное МН4 | 15 | |
| 16 | -02 00 СБ | Блок Ш1 | 16 | |
| 17 | -02 00 ОС | Блок Ш1 Спецификация | 18 | |
| 18 | -0201 | Сетка С-1 | 19 | |
| 19 | -02 02 | Сетка С-2 | 19 | |
| 20 | -02 03 | Сетка С-3 | 20 | |
| 21 | -0204 | Стержень арматурный | 20 | |
| 22 | -0205 | Стержень арматурный | 21 | |
| 23 | -0206 | Изделие закладное МН5 | 21 | |
| 24 | -03 00 СБ | Блок БД-1 | 22 | |
| 25 | -03 00 ОС | Блок БД-1 Спецификация | 24 | |
| 26 | -0301 | Сетка С-1 | 25 | |
| 27 | -0302 | Сетка С-2 | 25 | |
| 28 | 3.014.1-2.1-03 03 | Сетка С-3 | 26 | |
| 29 | -0304 | Стержень арматурный | 26 | |
| 30 | -0305 | Петля | 27 | |
| 31 | -0306 | Петля | 27 | |
| 32 | -04 00 СБ | Блок Т1 | 28 | |
| 33 | -04 00 ОС | Блок Т1 Спецификация | 29 | |
| 34 | -04 01 | Сетка С-1 | 30 | |
| 35 | -04 02 | Петля | 30 | |
| 36 | -0403 | Стержень арматурный | 31 | |
| 37 | -05 00 СБ | Блок ПБ1 | 32 | |
| 38 | -05 00 ОС | Блок ПБ1 Спецификация | 33 | |
| 39 | -05 01 | Сетка С-1 | 34 | |
| 40 | -05 02 | Сетка С-2 | 34 | |
| 41 | -0503 | Петля | 35 | |
| 42 | -0504 | Стержень арматурный | 35 | |
| 43 | -0505 | Изделие закладное МН6 | 36 | |
| 44 | -06 00 СБ | Блок пролетного строения | | |
| | | Сп-12,2 м БПС-1 | 37 | |
| 45 | -06 00 ОС | БПС-1 Спецификация | 39 | |
| 46 | -0601 | Стержень арматурный | 41 | |
| 47 | -0602 | Стержень арматурный | 41 | |
| 48 | -0603 | Стержень арматурный | 42 | |


9180/2 2

| | | | |
|---|---|---|---|
| Н.контр. | Леонова | | 3.014.1 – 2.1-00 00 СА |
| ГИП | Курбацкий | | |
| Нач.отд. | Анисимов | | |
| Гл.спец. | Титов | | Содержание |
| Рук.гр. | Виноградов | | |
| Ст.инж. | Веренич | | |
| Инженер | Фердман | | |

| Стадия | Лист | Листов |
|---|---|---|
| РП | 1 | 3 |

Гипротранслуть Киевский филиал

Копир Лебедева Перова

Формат А3

Инв. № подл. | Подпись и дата | Взам. инв. №

# Содержание альбома


| Поз. | Обозначение | Наименование | Страница | Примечание |
|---|---|---|---|---|
| 49 | 3.014.1-2.1-06 04 | Стержень арматурный | 42 | |
| 50 | -0605 | Стержень арматурный | 43 | |
| 51 | -0606 | Стержень арматурный | 43 | |
| 52 | -0607 | Стержень арматурный | 44 | |
| 53 | -0608 | Стержень арматурный | 44 | |
| 54 | -0609 | Стержень арматурный | 45 | |
| 55 | -0610 | Стержень арматурный | 45 | |
| 56 | -0611 | Стержень арматурный | 46 | |
| 57 | -0612 | Стержень арматурный | 46 | |
| 58 | -0613 | Изделие закладное МН8 | 47 | |
| 59 | -0614 | Изделие закладное МН9 | 47 | |
| 60 | -0615 | Стержень арматурный | 48 | |
| 61 | -0616 | Сетка С-1 | 48 | |
| 62 | -0617 | Изделие закладное МН7 | 49 | |
| 63 | -0618 | Петля | 49 | |
| 64 | -0619 | Сетка С-2 | 50 | |
| 65 | -0620 | Стержень арматурный | 50 | |
| 66 | -0621 | Изделие закладное МН12 | 51 | |
| 67 | -0700 СБ | Блок Ш3а Сборочный чертеж | 52 | |
| 68 | -0700 ОС | Блок Ш3а Спецификация | 55 | |
| 69 | -0701 | Сетка арматурная С-1 | 57 | |
| 70 | -0702 | Сетка арматурная С-3 | 57 | |
| 71 | -0703 | Сетка арматурная С-2 | 58 | |
| 72 | -0704 | Сетка арматурная С-4 | 58 | |
| 73 | -0705 | Каркас КР1 | 59 | |
| 74 | -0706 | Каркас КР2 | 59 | |
| 75 | -0707 | Изделие закладное МН13 | 60 | |
| 76 | -0708 | Изделие закладное МН14 | 60 | |
| 77 | -0709 | Стержень арматурный | 61 | |
| 78 | 3.014.1-2.1-0710 | Стержень арматурный | 61 | |
| 79 | -0711 | Стержень арматурный | 62 | |
| 80 | -0800 СБ | Насадка НУМ 9а Сборочный чертеж | 63 | |
| 81 | -0800 ОС | Насадка НУМ 9а Спецификация | 67 | |
| 82 | -0801 | Каркас КР1 | 69 | |
| 83 | -0802 | Каркас КР2 | 69 | |
| 84 | -0803 | Каркас КР3 | 70 | |
| 85 | -0804 | Стержень арматурный | 71 | |
| 86 | -0805 | Стержень арматурный | 71 | |
| 87 | -0806 | Стержень арматурный | 72 | |
| 88 | -0807 | Стержень арматурный | 72 | |
| 89 | -0808 | Стержень арматурный | 73 | |
| 90 | -0809 | Стержень арматурный | 73 | |
| 91 | -0810 | Стержень арматурный | 74 | |
| 92 | -0811 | Стержень арматурный | 74 | |
| 93 | -0812 | Стержень арматурный | 75 | |
| 94 | -0813 | Стержень арматурный | 75 | |
| 95 | -0814 | Стержень арматурный | 76 | |
| 96 | -0815 | Стержень арматурный | 76 | |
| 97 | -0816 | Стержень арматурный | 77 | |


9180/2 3

| | | | |
|---|---|---|---|
| Н.контр. | Леонова | | 3.014-1-2.1-00 00 СА |
| ГИП | Курбацкий | | Содержание |
| Нач.отд. | Анисимов | | Стадия: РП; Лист: 2; Листов: |
| Гл.спец. | Титов | | Гипротранспуть Киевский филиал |
| Рук.гр. | Виноградов | | |
| Ст.инж. | Верениц | | |
| Инженер | Свертока | | |
| Копир | Перова | | Формат А3 |

# Содержание альбома


| Поз. | Обозначение | Наименование | Страница | Примечание |
|---|---|---|---|---|
| 98 | 3.014.1-2.1-08 17 | Стержень арматурный | 77 | |
| 99 | -08 18 | Стержень арматурный | 78 | |
| 100 | -08 19 | Стержень арматурный | 78 | |
| 101 | -08 20 | Стержень арматурный | 79 | |
| 102 | -08 21 | Стержень арматурный | 79 | |
| 103 | -09 00 СБ | Насадка Н2а Сборочный чертеж | 80 | |
| 104 | -09 00 ОС | Насадка Н2а Спецификация | 83 | |
| 105 | -09 01 | Каркас КР1 | 85 | |
| 106 | -09 02 | Каркас КР2 | 85 | |
| 107 | -09 03 | Каркас КР3 | 86 | |
| 108 | -09 04 | Стержень арматурный | 86 | |
| 109 | -0905 | Стержень арматурный | 87 | |
| 110 | -0906 | Стержень арматурный | 87 | |
| 111 | -0907 | Стержень арматурный | 88 | |
| 112 | -0908 | Стержень арматурный | 88 | |
| 113 | -0909 | Стержень арматурный | 89 | |
| 114 | -0910 | Стержень арматурный | 89 | |
| 115 | -0911 | Стержень арматурный | 90 | |
| 116 | 3.014.1-2.1-09 12 | Стержень арматурный | 90 | |
| 117 | -09 13 | Стержень арматурный | 91 | |
| 118 | -09 14 | Стержень арматурный | 91 | |
| 119 | -10 00 СБ | Блок шкафной стенки | | |
| | | БС-1 Сборочный чертеж | 92 | |
| 120 | -10 01 | Стержень арматурный | 93 | |


9180/2 4

| | | | |
|---|---|---|---|
| Н.контр. | Леонова | | 3.014.1-2.1-00 00 СА |
| ГИП | Курбацкий | | |
| Нач.отд. | Анисимов | | Содержание |
| Гл.спец. | Титов | | |
| Рук.гр. | Виноградов | | |
| Ст.инж. | Семенюк | | |
| Инженер | Свертока | | |
| Копир | Перова | | |

| Стадия | Лист | Листов |
|---|---|---|
| РП | 3 | |

Гипротранспуть
Киевский филиал

Формат А3

## 1. Состав альбома

1.1. Альбом содержит рабочие чертежи блоков пролетных строений, опор и арматурных изделий к ним.

1.2 Сборные железобетонные элементы изготавливаются из гидротехнического бетона по ГОСТ 4795-68 М-300 Мрз 300 на сульфатостойком цементе, по водонепроницаемости не ниже В6.

1.3 На прямолинейные стержни чертежи не разрабатывались Все необходимые сведения для их изготовления приведены в спецификации к сборному чертежу железобетонного или арматурного изделия.

## 2. Технические требования

2.1 Вся арматура принята по ГОСТ 5781-82. Марки арматурных сталей должны соответствовать требованиям в зависимости района строительства и наличия сварных соединений. Для сварных соединений должна применяться сталь с гарантией свариваемости.

2.2 Для закладных изделий должна применяться сталь марки ВСт 3сп 5 по ГОСТ 380-71*.

2.3 Все плоские и пространственные сетки и каркасы изготавливать контактной точечной сваркой.

2.4 Плоские каркасы изготовляемые на автоматических и полуавтоматических линиях, могут применяться как законченное изделие или полуфабрикат, подлежащий доработке (приварке дополнительных стержней). Приварку дополнительных стержней можно производить на одноточечных машинах.

2.5 Пространственные каркасы представляют жесткие объёмные арматурные блоки, состоящие из плоских каркасов, сеток, отдельных стержней и закладных деталей, изготовляемые в кондукторе путем объединения при помощи контактной сварки крестообразных пересечений арматуры. При отсутствии электросварочных клещей допускается изготавливать сетки, плоские и пространственные каркасы вязаными.

2.6 В плоских сетках стеновых плит обязательна сварка двух крайних стержней в каждом пересечении. Остальные пересечения допускается сваривать через одно.

2.7 Закладные изделия изготавливать при помощи автоматической сварки под флюсом. Допускается приварка анкерных стержней в отверстие с раззенковкой при отсутствии оборудования для сварки под флюсом.

2.8 При выполнении арматурных работ должны выполняться требования:

1) СНиП III - 43-75 „Мосты и трубы";

2) СН 393-78 „Инструкция по сварке соединений арматуры и закладных деталей железобетонных конструкций;"

3) СН 313-65 „Инструкция по технологии изготовления и установки стальных закладных деталей в сборных железобетонных и бетонных изделиях."

2.9. Контроль качества и приемку арматурных изделий выполнять по ГОСТ 10922-75 „Арматурные изделия и закладные детали сварные для железобетонных конструкций Технические требования и методы испытаний."

2.10 При заготовке арматуры учесть, что размеры хомутов и гнутых стержней даны по внутренним граням.



| | | | | |
|---|---|---|---|---|
| Н.контр. | Леонова | | 3.014.1-2-1-00 00 ТО | |
| ГИП | Курбацкий | | | |
| Нач.отд. | Анисимов | | Техническое описание | Стадия: РП; Лист: 1; Листов: 1 |
| Гл.спец. | Титов | | | Гипротранслуть Киевский филиал |
| Рук.гр. | Виноградов | | | |
| Ст.инж. | Семенюк | | | |
| Инж. | Семенюк | | | |
| Копиров | Лерова | | | Формат А3 |

| Марка элемента | Арматурные изделия | | | | | | | | | | | | | | | | Закладные изделия | | | | | | | | | | | | Всего |
|---|---|---|---|---|---|---|---|---|---|---|---|---|---|---|---|---|---|---|---|---|---|---|---|---|---|---|---|---|---|
| | Арматурная сталь по ГОСТ 5781-75 | | | | | | | | | | | | | | | | Прокатная сталь | | | | | | | Арматурная сталь | | | | Итого | |
| | класс А-I | | | | | | | Итого | класс А-II | | | | | | | Итого | | | | | | | | класс А-II | | | | | |
| | ф мм | | | | | | | | ф мм | | | | | | | | | | | | | | | ф мм | | | | | |
| | 6 | 8 | 10 | 16 | 20 | 25 | 28 | | 10 | 12 | 16 | 20 | 22 | 25 | 28 | | L100×8 | L75×8 | δ=6 | δ=12 | δ=14 | dy=25 | метизы | 10 | 12 | 20 | 22 | | |
| БКНБ6-4с[а] | 5.49 | — | — | — | — | 14,94 | — | 20,43 | 18,51 | 198,17 | — | 87,42 | — | — | 239,1 | 543,2 | 145,2 | — | | 16.96 | 29,34 | 6.02 | | 12.9 | 16.96 | | | 241.78 | 805,41 |
| Ш1 | — | 33,34 | — | 7,92 | — | — | — | 41,26 | — | 111,5 | — | — | — | — | — | 111,5 | | 46,9 | | | | 1.28 | | 3.02 | | | | 51,2 | 203,96 |
| БД1 | — | 30,52 | | 10,12 | — | — | — | 40,64 | — | 49,04 | — | — | — | — | — | 49.04 | | | | | | | | | | | | | 89,68 |
| Т1 | | 11,14 | 1,86 | | | | | 13,0 | | | | | | | | | | | | | | | | | | | | | 13,00 |
| ПБ-1 | | 6,72 | | 8,48 | | | | 15,2 | | 64,55 | | | | | | 64.55 | | | 5,68 | | | | | | 0,64 | | | 6,32 | 86.07 |
| БПС-1 | 9.2 | 38,28 | 45 | | | | 51,6 | 144,1 | 197,37 | 71,82 | | | | | 1601,6 | 1871,0 | 148,8 | | | 9.4 | | 1,06 | 8,2 | 9,7 | | 21 | 72,2 | 270,36 | 2285,46 |
| Ш3[а] | | 38,6 | | | 37,8 | | | 76,4 | 40,0 | 146.0 | | | 419,6 | | | 605,6 | | | 16,88 | | | 14,56 | | | 5,84 | | | 37,28 | 719,30 |
| НУМ 9[а] | | | 365,1 | | | | 20,2 | 385,3 | | | 337,6 | 260,3 | | | | 597,9 | | | | | | | | | | | | | 983,20 |
| Н2[а] | 33,7 | 72,5 | 169,0 | | | 59,7 | | 334,9 | | | 285,7 | | | 311,1 | | 596,8 | | | 3,76 | | | | | | 2,56 | | | | 938,02 |
| БС-1 | | 8,6 | | | | | | 8,6 | | 20,76 | | | | | | 20,76 | | | | | | 3,44 | | | | | | 3,44 | 32,80 |

9180/2 6

| | | | |
|---|---|---|---|
| Н.контр. | Леонова | | 3.014.1-2.1-00 00 ОВ |
| ГИП | Курбацкий | | |
| Нач.отд. | Анисимов | | Выборка стали |
| Гл.спец. | Титов | | |
| Рук.гр. | Виноградов | | |
| Ст.инж. | Верениц | | |
| Инж. | Фрадман | | |
| Копир. | Перова | | |

| Стадия | Лист | Листов |
|---|---|---|
| РП | 1 | 1 |

Гипротранспуть Киевский филиал

Формат А3

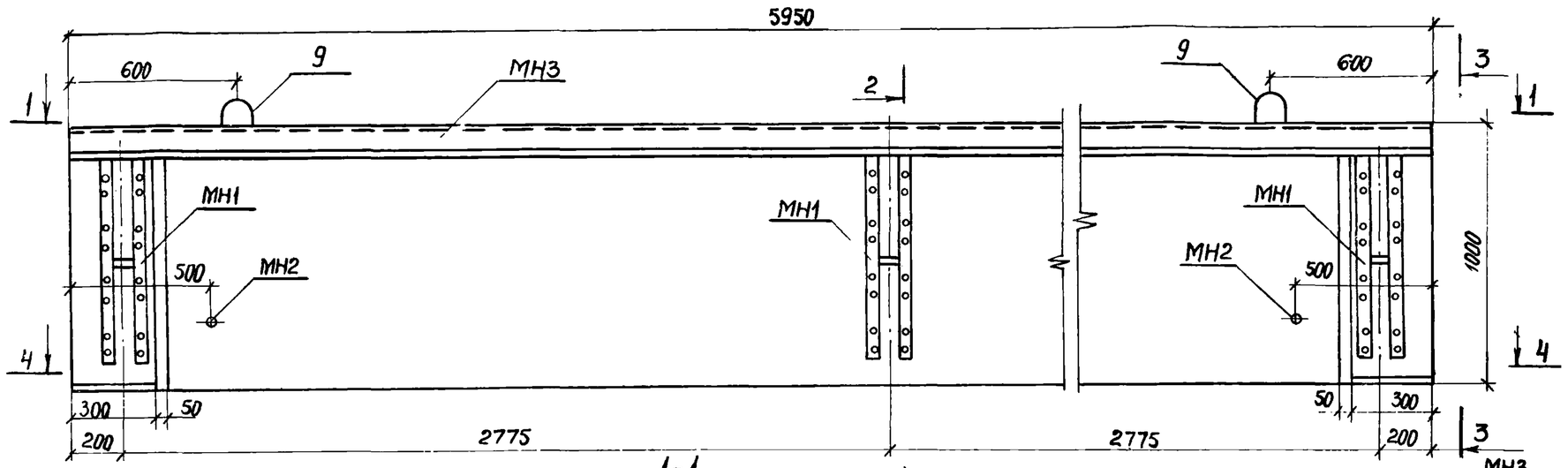


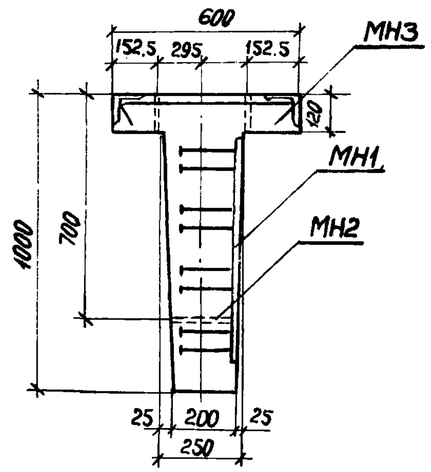


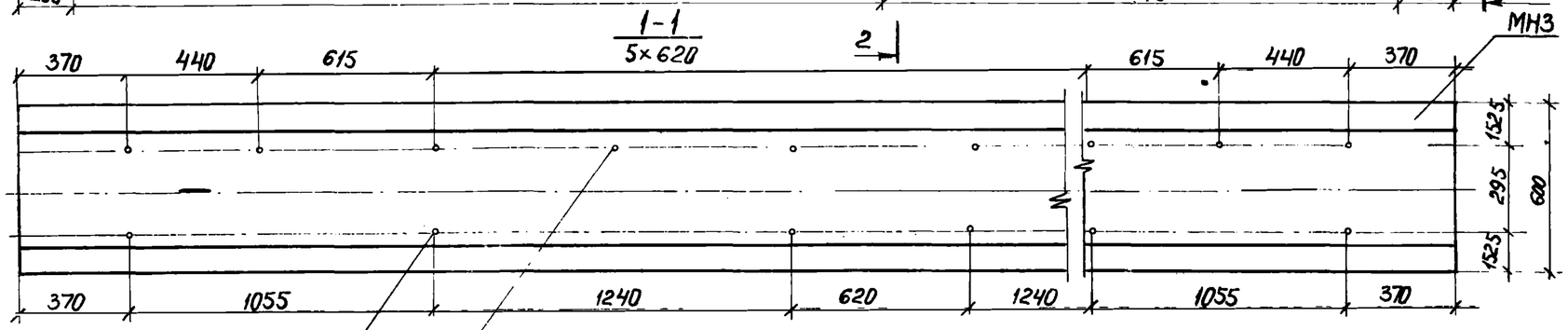


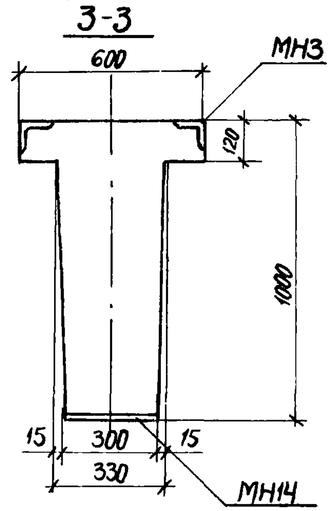


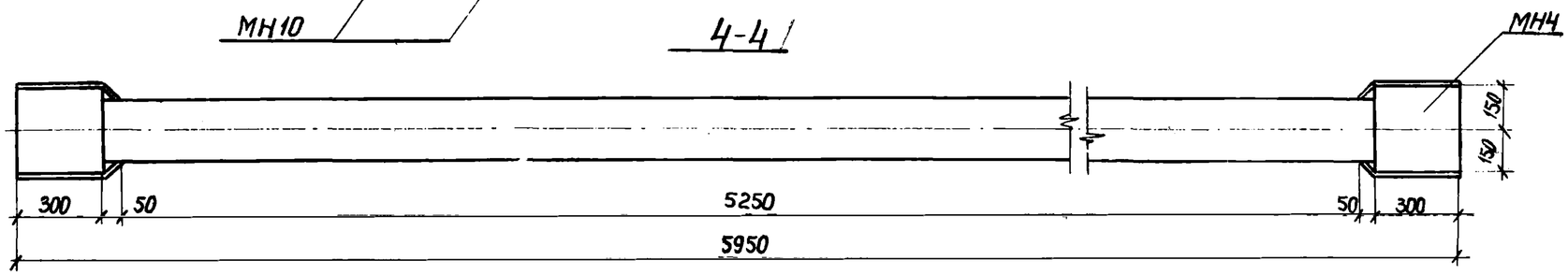


9180/2 7

| | | | | |
|---|---|---|---|---|
| Н.контр. | Леонова | | 3.014.1-2.1-01 00 СБ | |
| ГИП | Курбацкий | | БКНБ 6-4с^а | Стадия: РП; Масса: 4200кг; Масшт.: |
| Нач.отд. | Лисимов | | | Лист 1; Листов 2 |
| Гл.спец. | Титов | | | Гипротранслуть Киевский филиал |
| Рук.гр. | Виноградов | | | |
| Ст.инж. | Семенюк | | | |
| Инженер | Волкова | | | |
| Копир | Перова | | | Формат А3 |

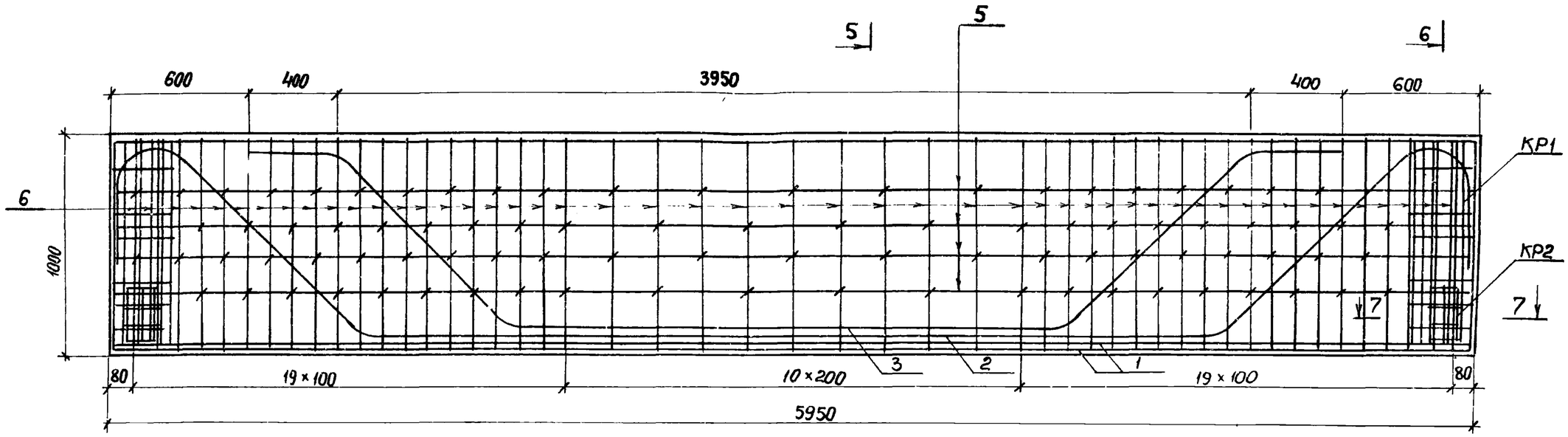


5-5

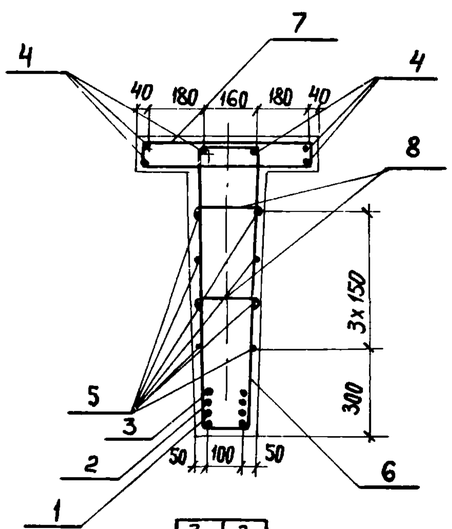


| | |
|---|---|
| 3 | 3 |

| | |
|---|---|
| 2 | 2 |
| 1 | 1 |
| 1 | 1 |

6-6

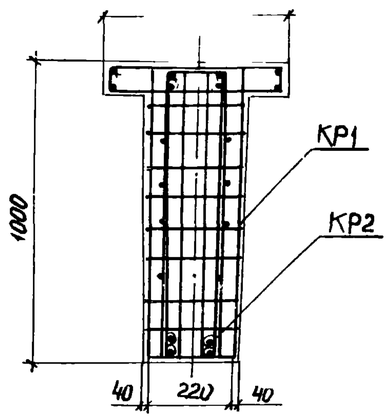


7-7

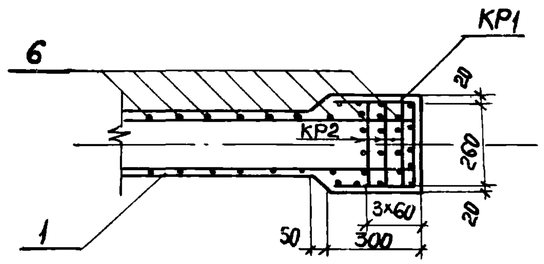


9180/2 8

| | | | |
|---|---|---|---|
| Н.контр. | Леонова | | |
| ГИП | Курбацкий | | |
| Нач.отд. | Анисимов | | |
| Гл.спец. | Титов | | |
| Рук.гр. | Виноградов | | |
| Ст.инж. | Семенчак | | |
| Инженер | Волкова | | |
| Копир | Перова | | |

3.014.1-2.1-01 00 СБ

БКНБ6-4с[а]

| Стадия | Масса | Масштаб |
|---|---|---|
| РП | | |
| Лист 2 | Листов | |

Гипротранслуть
Киевский филиал

Формат А3

| Формат | Зона | Поз. | Обозначение | Наименование | Кол на исполнен. 01 | 02 | 03 | 04 | 05 | | Примечан. |
|---|---|---|---|---|---|---|---|---|---|---|---|
| | | | | Документация | | | | | | | |
| | | | 3.014.1-2.1-00 00 ТО | Техническое описание | | | | | | | |
| | | | | Ведомость ссылочных | | | | | | | |
| | | | 3.014.1-2.0-00 ВД | документов | | | | | | | |
| | | | 3.014.1-2.1-00 00 ОВ | Выборка стали | | | | | | | |
| | | | -01 00 СБ | Сборочный чертеж | | | | | | | |
| | | | | | | | | | | | |
| | | | | Сборочные единицы | | | | | | | |
| | | | 3.014.1-2.1-01 05 | Каркас КР-1 | 2 | | | | | | 12,84 кг |
| | | | -01 06 | Каркас КР-2 | 5 | | | | | | 0,87 кг |
| | | | -01 07 | Изделие закладное МН-1 | 3 | | | | | | 14,58 кг |
| | | | -01 08 | Изделие закладное МН-2 | 2 | | | | | | 0,45 кг |
| | | | -01 09 | Изделие закладное МН-3 | 1 | | | | | | 151,84 кг |
| | | | -01 10 | Изделие закладное МН-4 | 2 | | | | | | 11,60 кг |
| | | | -01 08 | Изделие закладное МН-10 | 16 | | | | | | 0,32 кг |
| | | | | | | | | | | | |
| | | | | Детали | | | | | | | |
| | | 1 | - 01 00 СБ | Стержень ф28АII ℓ=5900 | 4 | | | | | | 28,5 кг |
| | | 2 | - 01 01 | Стержень ф28АII ℓ=7600 | 2 | | | | | | 36,7 кг |

9

9180/2

| | | | |
|---|---|---|---|
| Н.контр. | Леонова | | |
| ГИП | Курбацкий | | |
| Нач.отд. | Анисимов | | |
| Гл.спец. | Титов | | |
| Рук.гр. | Виноградов | | |
| Ст.инж. | Семенюк | | |
| Инжен. | Волкова | | |
| Копир. | Перова | | |

3.014.1-2.1-01.00 ОС

БКНБ6-4С[а]

| Стадия | Масса | Масшт |
|---|---|---|
| РП | | |
| Лист 1 | Листов 2 | |

Гипротрансгуть
Киевский филиал

Формат А3

| Формат | Зона | Поз. | Обозначение | Наименование | Кол. на исполнен. | | | | | | Примечан. |
|---|---|---|---|---|---|---|---|---|---|---|---|
| | | 3 | 3.014.1-21.-01 02 | Стержень ф28 AII ℓ=5350 | 2 | | | | | | 25,84 кг |
| | | 4 | — 01 00 СБ | Стержень ф20 AII ℓ=5900 | 6 | | | | | | 14,57 кг |
| | | 5 | — 01 00 СБ | Стержень ф12 AII ℓ=5900 | 8 | | | | | | 5,24 кг |
| | | 6 | — 01 04 | Стержень ф12 AII ℓ=2440 | 49 | | | | | | 2,17 кг |
| | | 7 | — 01 03 | Стержень ф12 AII ℓ=1440 | 30 | | | | | | 1,28 кг |
| | | 8 | — 01 00 СБ | Стержень ф6 AI ℓ=250 | 98 | | | | | | 0,056 кг |
| | | 9 | — 01 00 СБ | Петля ф25 AI ℓ=1940 | 2 | | | | | | 7,47 кг |
| | | | | | | | | | | | |
| | | | | Бетон М 300 | | | | | | | 1,66 м³ |

9180/2 10

| | | | |
|---|---|---|---|
| Н.контр. | Леонова | | |
| ГИП | Курбацкий | | |
| Нач.отд. | Анисимов | | |
| Гл.спец. | Титов | | |
| Рук.гр. | Виноградов | | |
| Ст.инж. | Семенюк | | |
| Инжен. | Волкова | | |
| Копир. | Перова | | |

3.014.1-2.1-01 00 ОС

БКНБ6-4С

| Стадия | Масса | Масшт. |
|---|---|---|
| РП | | |
| Лист 2 | Листов 2 | |

Гипротранспуть
Киевский филиал

Формат А3

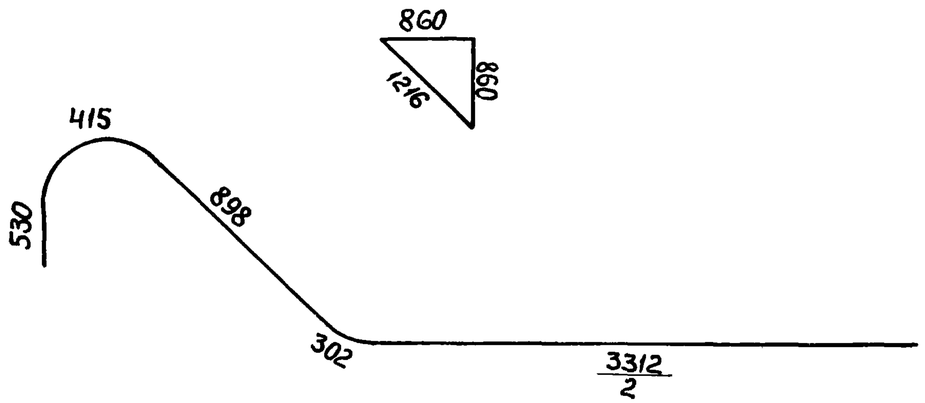


| Формат | Зона | Поз. | Обозначение | Наименование | Кол. | Примечание |
|---|---|---|---|---|---|---|
| | | | | Детали | | |
| | | 2 | 3.014.1-2.1-01 01 | ф28 А-II ГОСТ 5781-75 ℓ=7600 | 1 | 36,7 кг |

| | | | | | |
|---|---|---|---|---|---|
| Н.контр. | Леонова | | 3.014.1-2.1-01 01 | | |
| ГИП | Курбацкий | | Стержень арматурный | Стадия: РП | Масса: 36,7кг; Масштаб: |
| Нач.отд. | Анисимов | | | Лист 1 | Листов 1 |
| Гл.спец. | Титов | | | Гипротранспуть Киевский филиал | |
| Рук.гр. | Виноградов | | | | |
| Ст.инж. | Семенюк | | | | |
| Инженер | Волкова | | | | |
| Копир. | Перова | | | Формат А4 | |

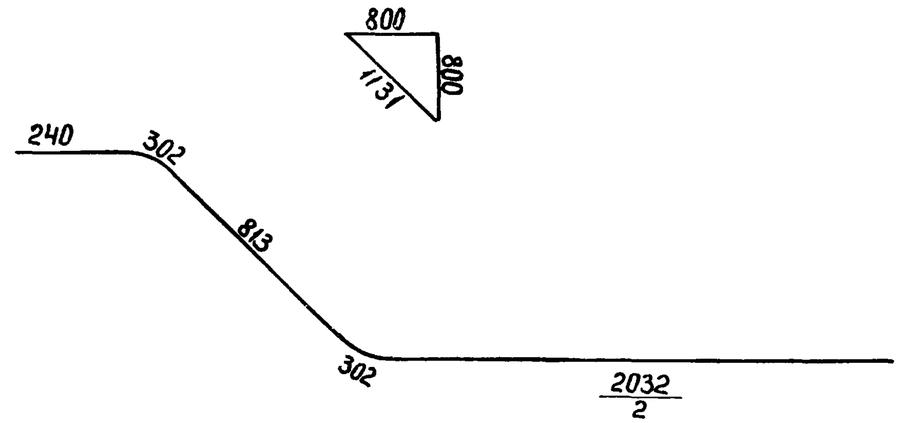


| Формат | Зона | Поз. | Обозначение | Наименование | Кол. | Примечание |
|---|---|---|---|---|---|---|
| | | | | Детали | | |
| | | 3 | 3.014.1-2.1-01 02 | ф28 А-II ГОСТ 5781-75 ℓ=5350 | 1 | 25,84 кг |

9180/2 11

| | | | | | |
|---|---|---|---|---|---|
| Н.контр. | Леонова | | 3.014.1-2.1-01 02 | | |
| ГИП | Курбацкий | | Стержень арматурный | Стадия: РП | Масса: 25,84кг; Масшт: |
| Нач.отд. | Анисимов | | | Лист 1 | Листов 1 |
| Гл.спец. | Титов | | | Гипротранспуть Киевский филиал | |
| Рук.гр. | Виноградов | | | | |
| Ст.инж. | Семенюк | | | | |
| Инженер | Волкова | | | | |
| Копир. | Перова | | | Формат А4 | |

Взам.инв.№ | Подпись и дата | Инв.№ подл.

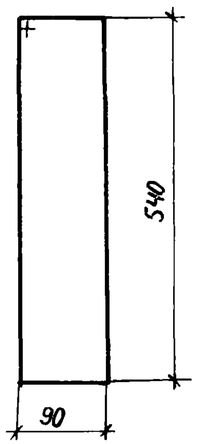


| Формат | Зона | Поз. | Обозначение | Наименование | Кол. | Примечание |
|---|---|---|---|---|---|---|
| | | 7 | 3.014.1 - 2.1 -01 03 | ф12А-II ГОСТ 5781-75 ℓ=1440 | 1 | 1,28 кг |

| | | | |
|---|---|---|---|
| Н.контр. | Леонова | | |
| ГИП | Курбацкий | | |
| Нач.отд. | Анисимов | | |
| Гл.спец. | Титов | | |
| Рук.гр. | Виноградов | | |
| Ст.инж. | Семенюк | | |
| Инженер | Волкова | | |
| Копир | Перова | | |

3.014.1 - 2.1 - 01 03

Стержень арматурный

| Стадия | Масса | Масштаб |
|---|---|---|
| РП | 1,28 кг | |
| Лист 1 | Листов 1 | |

Гипротранспуть
Киевский филиал

Формат А4

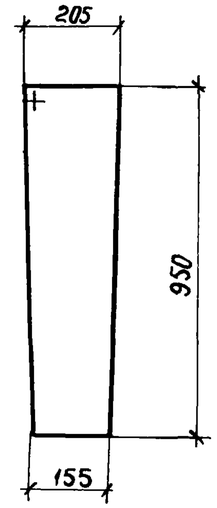


| Формат | Зона | Поз. | Обозначение | Наименование | Кол. | Примечание |
|---|---|---|---|---|---|---|
| | | 6 | 3.014.1 - 2.1 -01 04 | ф12А-II ГОСТ 5781-75 ℓ= 2440 | 1 | 2,17 кг |

9180/2 12

| | | | |
|---|---|---|---|
| Н.контр. | Леонова | | |
| ГИП | Курбацкий | | |
| Нач.отд. | Анисимов | | |
| Гл.спец. | Титов | | |
| Рук.гр. | Виноградов | | |
| Ст.инж. | Семенюк | | |
| Инжен. | Волкова | | |
| Копир | Перова | | |

3.014.1 - 2.1 -01 04

Стержень арматурный

| Стадия | Масса | Масшт. |
|---|---|---|
| РП | 2,17 кг | |
| Лист 1 | Листов 1 | |

Гипротранспуть
Киевский филиал

Формат А4

Взам. инв.№ | Подпись и дата | Инв.№ подл.

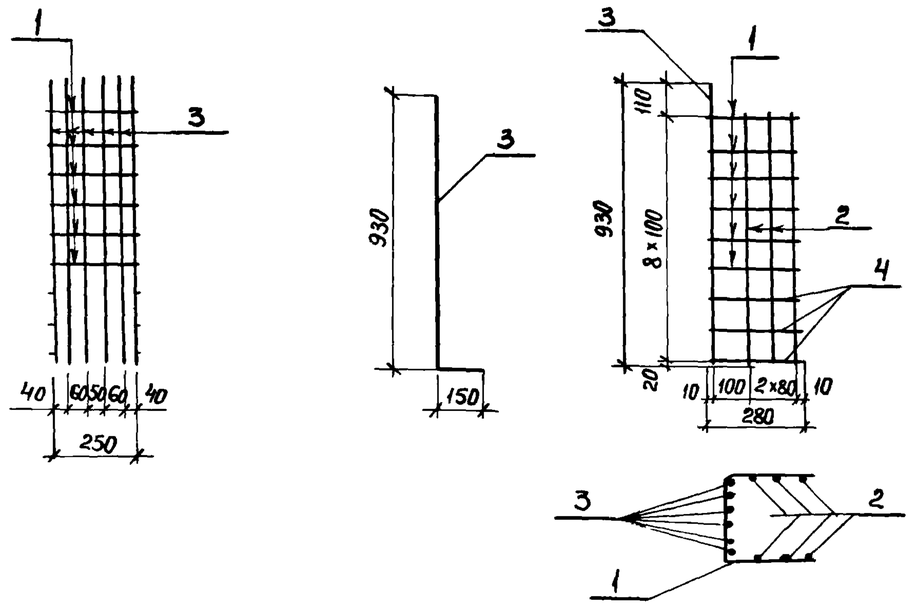


| Формат | Зона | Поз. | Обозначение | Наименование | Кол. | Примечание |
|---|---|---|---|---|---|---|
| | | | | | | |
| | | | | | | |
| | | | | Детали | | |
| | | 1 | 3.014.1 - 2.1 - 01 05 | ф10АII ГОСТ 5781-75 ℓ=790 | 6 | 0.49 кг |
| | | 2 | - 01 05 | ф10АII ГОСТ 5781-75 ℓ=840 | 6 | 0.52 кг |
| | | 3 | - 01 05 | ф12АII ГОСТ 5781-75 ℓ=1080 | 6 | 0.96 кг |
| | | 4 | - 01 05 | ф10А-II ГОСТ 5781-75 ℓ=280 | 6 | 0.17 кг |

| | | | |
|---|---|---|---|
| Н.контр. | Леонова | | |
| ГИП | Курбацкий | | |
| Нач.отд. | Анисимов | | |
| Гл.спец. | Титов | | |
| Рук.гр. | Виноградов | | |
| Ст.инж. | Семенюк | | |
| Инженер | Волкова | | |
| Копир. | Перова | | |

**3.014.1 - 2.1 - 01 05**

Каркас КР1

| Стадия | Масса | Масшт |
|---|---|---|
| РП | 12.84кг | |
| Лист 1 | Листов 1 | |

**Гипротрансгуть**
Киевский филиал

Формат А4

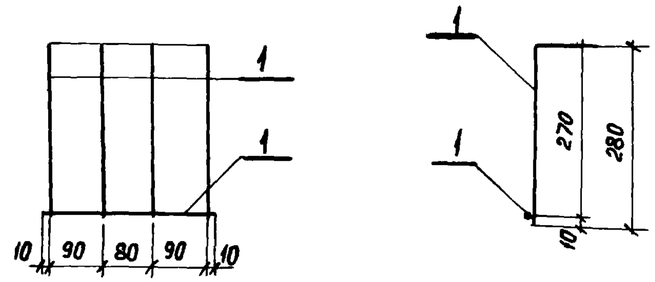


| Формат | Зона | Поз | Обозначение | Наименование | Кол | Примечание |
|---|---|---|---|---|---|---|
| | | | | | | |
| | | | | | | |
| | | | | Детали | | |
| | | 1 | 3.014.1-2.1-01 06 | ф10АII ГОСТ 5781-75 ℓ=280 | 5 | 0.173 кг |

9180/2 13

| | | | |
|---|---|---|---|
| Н.контр. | Леонова | | |
| ГИП | Курбацкий | | |
| Нач.отд. | Анисимов | | |
| Гл.спец. | Титов | | |
| Рук.гр. | Виноградов | | |
| Ст.инж. | Семенюк | | |
| Инженер | Волкова | | |
| Копир. | Перова | | |

**3.014.1 - 2.1 - 01 06**

Каркас КР2

| Стадия | Масса | Масшт |
|---|---|---|
| РП | 0,87кг | |
| Лист 1 | Листов 1 | |

**Гипротрансгуть**
Киевский филиал

Формат А4

Подпись и дата | Взам. инв. № | Инв. № подл.

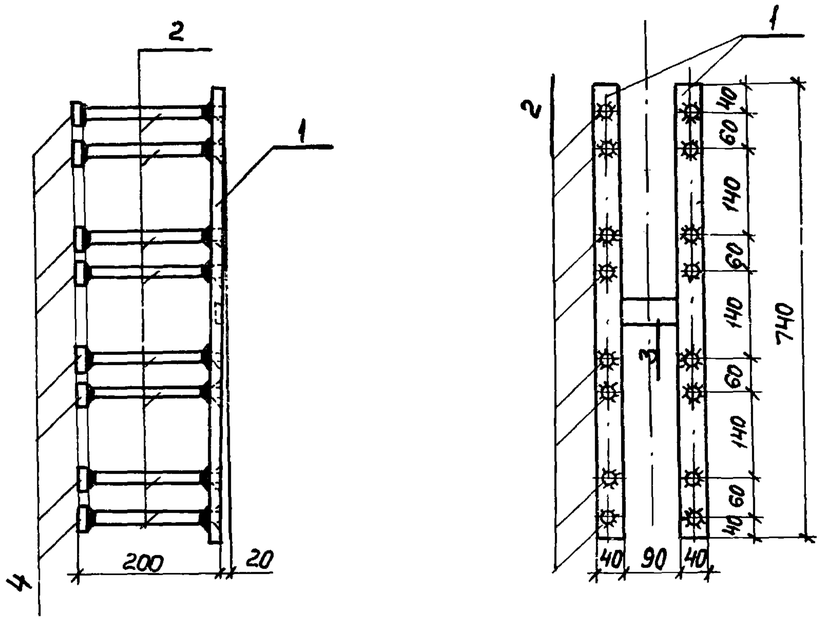


| Формат | Зона | Поз. | Обозначение | Наименование | Кол. | Примечание |
|---|---|---|---|---|---|---|
| | | | | | | |
| | | | | Детали | | |
| | | 1 | 3.014.1-2.1-01 07 | -40×14 ГОСТ 19903-74 ℓ=740 | 2 | 3.25 кг |
| | | 2 | -01 07 | ф16А-II ГОСТ 5781-75 ℓ=190 | 16 | 0,3 кг |
| | | 3 | -01 07 | -40×14 ГОСТ 19903-74 ℓ=90 | 1 | 0,40 кг |
| | | 4 | -01 07 | -40×14 ГОСТ 19903-74 ℓ=40 | 16 | 0,18 кг |

| | | | |
|---|---|---|---|
| Н.контр. | Леонова | | |
| ГИП | Курбацкий | | |
| Нач.отд. | Анисимов | | |
| Гл.спец. | Титов | | |
| Рук.гр. | Виноградов | | |
| Ст.инж. | Семенюк | | |
| Инженер | Волкова | | |
| Копир. | Перова | | |

**3.014.1 – 2.1 – 01 07**

Изделие закладное МН1

| Стадия | Масса | Масштаб |
|---|---|---|
| РП | 14,58кг | |
| Лист 1 | Листов 1 | |

Гипротрансгаз Киевский филиал

Формат А4

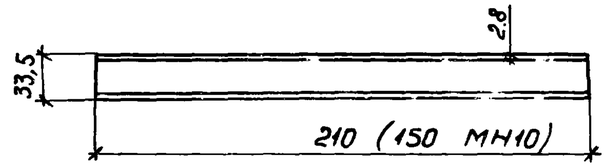


| Формат | Зона | Поз. | Обозначение | Наименование | Кол. | Примечание |
|---|---|---|---|---|---|---|
| | | | | | | |
| | | | | Детали | | |
| | | | 3.014.1 - 2.1 - 01 08 | Труба d=25 ГОСТ 3262-62 ℓ=210 | 1 | 0.45 кг |
| | | | -01 08 | ℓ=150 | 1 | 0.32 кг |

9180/2

| | | | |
|---|---|---|---|
| Н.контр. | Леонова | | |
| ГИП | Курбацкий | | |
| Нач.отд. | Анисимов | | |
| Гл.спец. | Титов | | |
| Рук.гр. | Виноградов | | |
| Ст.инж. | Семенюк | | |
| Инженер | Волкова | | |
| Копир. | Перова | | |

**3.014.1 – 2.1 – 01 08**

Изделие закладное МН2 (МН10)

| Стадия | Масса | Масштаб |
|---|---|---|
| РП | кг 0,45 (0,32) | |
| Лист 1 | Листов | |

Гипротрансгаз Киевский филиал

Формат А4

Инв. № подл. | Подпись и дата | Взам. инв. №

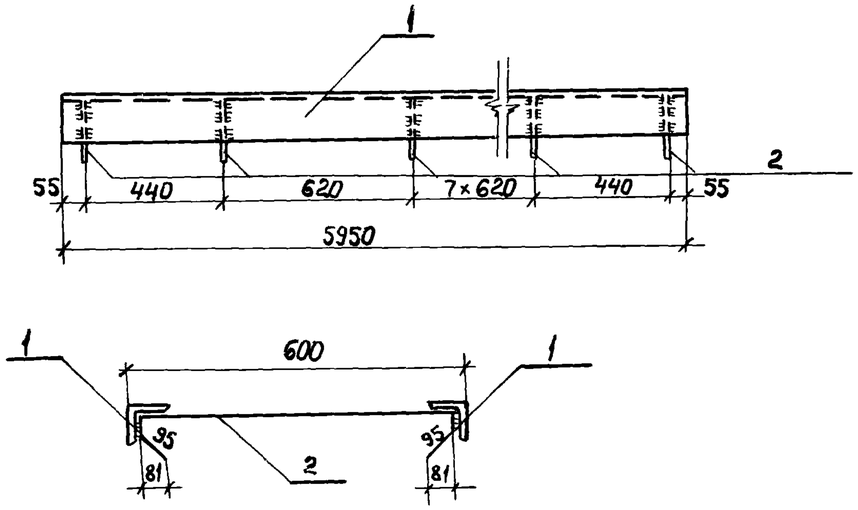


| Формат | Зона | Поз | Обозначение | Наименование | Кол. | Примечание |
|---|---|---|---|---|---|---|
| | | | | Детали | | |
| | | 1 | 3.014.1-2.1-01 09 | ∠100×100×8 ГОСТ 8509-72 ℓ=5950 | 2 | 72,59 кг |
| | | 2 | -01 09 | ф10А-II ГОСТ 5781-75 ℓ=980 | 11 | 0,605 кг |

| | | | |
|---|---|---|---|
| Н.контр. | Леонова | | |
| ГИП | Курбацкий | | |
| Нач.отд. | Анисимов | | |
| Гл.спец. | Титов | | |
| Рук.гр. | Виноградов | | |
| Ст.инж. | Семенюк | | |
| Инженер | Волкова | | |
| Копир | Перова | | |

**3.014.1-2.1-01 09**

Закладное изделие МН3

| Стадия | Масса | Масштаб |
|---|---|---|
| РП | 151,84 кг | |
| Лист 1 | Листов 1 | |

**Гипротранспуть**
Киевский филиал

Формат А4

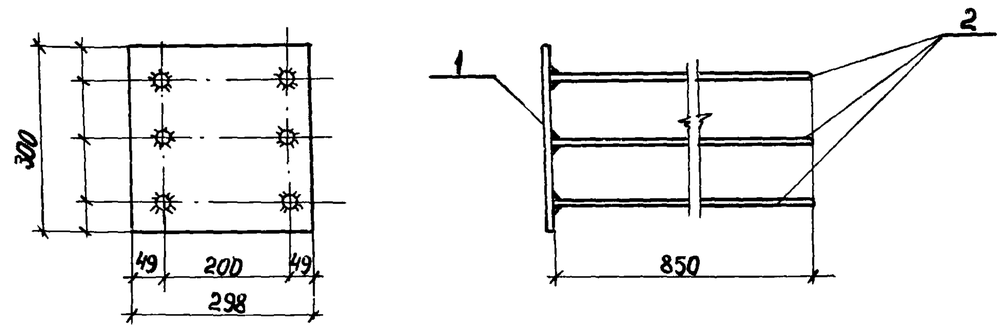


| Формат | Зона | Поз. | Обозначение | Наименование | Кол. | Примечание |
|---|---|---|---|---|---|---|
| | | | | Детали | | |
| | | 1 | 3.014.1-2.1-01 10 | -298×12 ГОСТ 19903-74 ℓ=300 | 1 | 8.48 кг |
| | | 2 | -01 10 | ф10А-II ГОСТ 5781-75 ℓ=850 | 6 | 0.52 кг |

15
9180/2

Взам. инв. № | Подпись и дата | Инв. № подл.

| | | | |
|---|---|---|---|
| Н.контр. | Леонова | | |
| ГИП | Курбацкий | | |
| Нач.отд. | Анисимов | | |
| Гл.спец. | Титов | | |
| Рук.гр. | Виноградов | | |
| Ст.инж. | Семенюк | | |
| Инженер | Волкова | | |
| Копир | Перова | | |

**3.014.1-2.1-01 10**

Закладное изделие МН4

| Стадия | Масса | Масштаб |
|---|---|---|
| РП | 11,60 кг | |
| Лист 1 | Листов 1 | |

**Гипротранспуть**
Киевский филиал

Формат А4

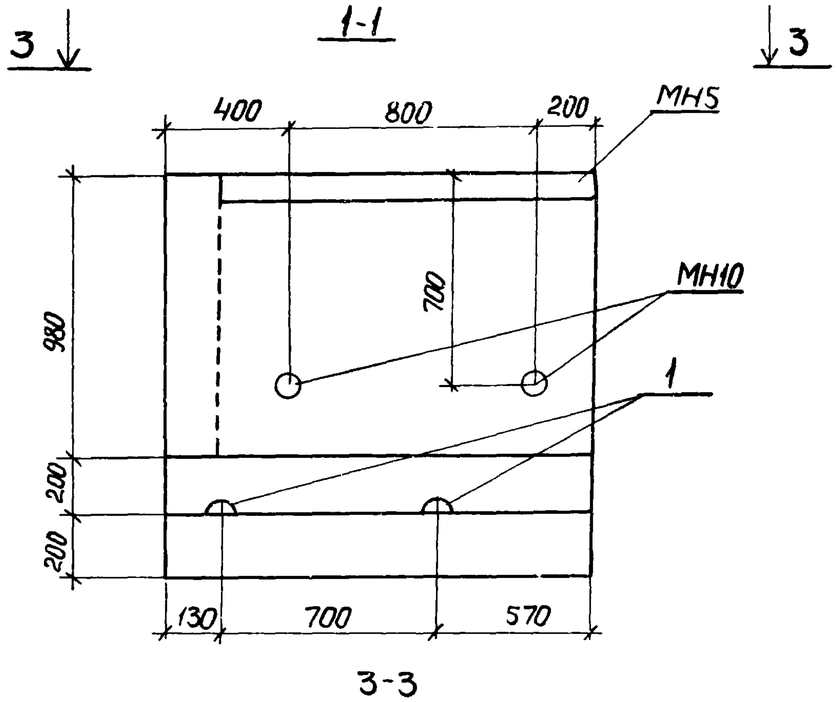


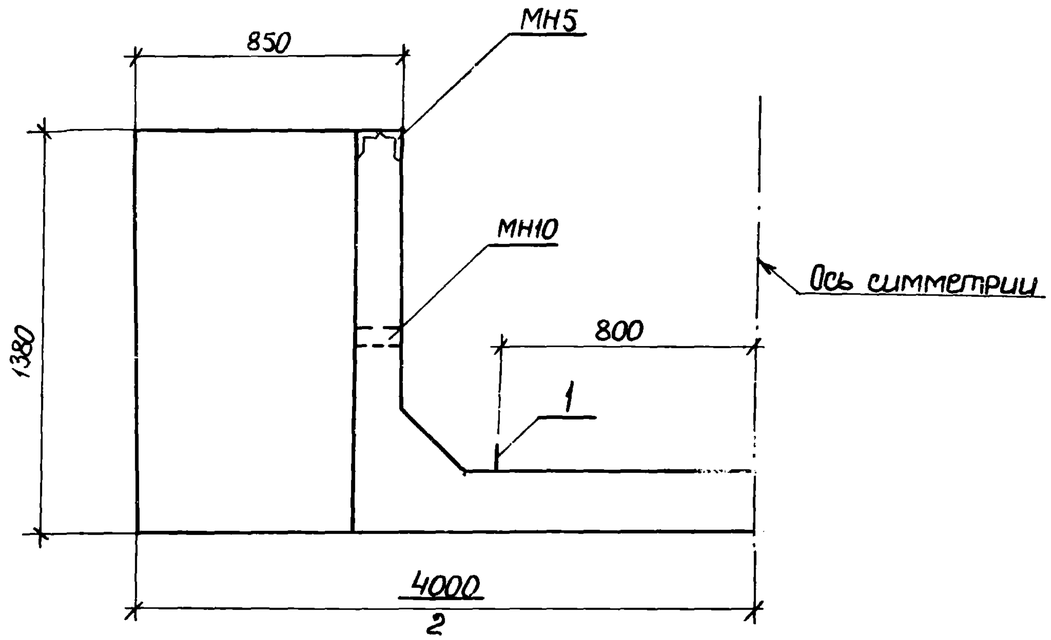


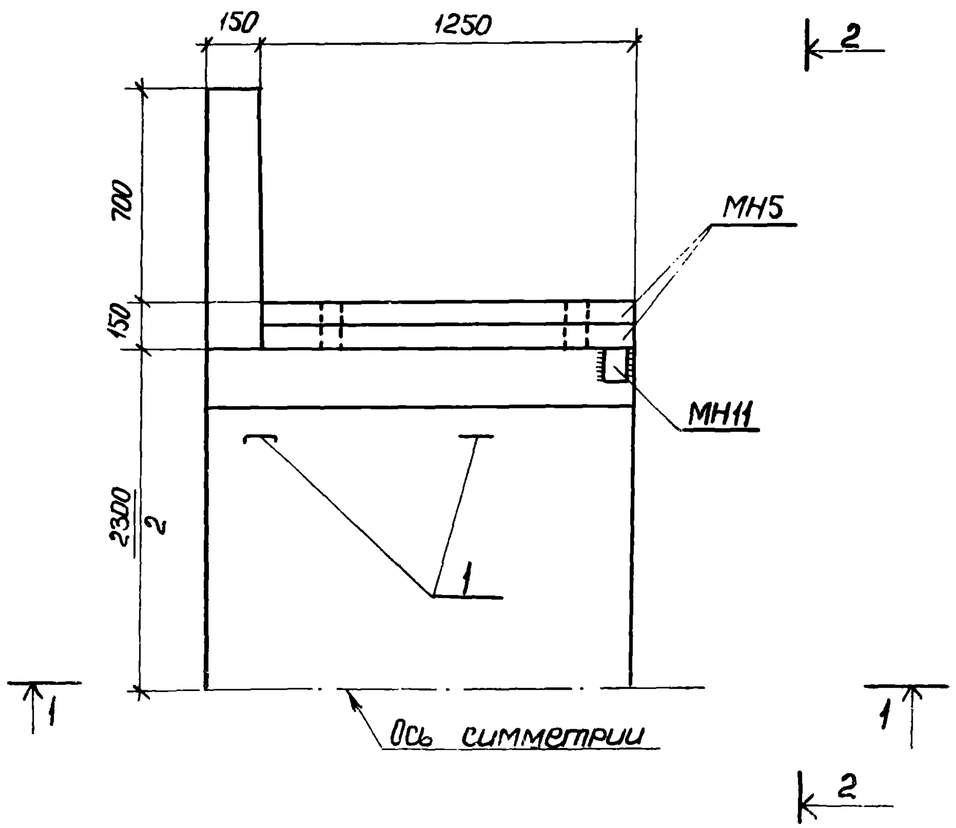


9180/2 16

| | | | | | | |
|---|---|---|---|---|---|---|
| | | | | 3.014.1-2.1-02 00 СБ | | |
| Н.контр. | Леонова | | | Блок Ш1 | Стадия | Масса | Масштаб |
| ГИП | Курбацкий | | | | РП | 3160кг | |
| Нач.отд. | Анисимов | | | | Лист 1 | Листов 2 | |
| Гл.спец. | Титов | | | | Гипротранспуть Киевский филиал | | |
| Рук.гр. | Виноградов | | | | | | |
| Ст.инж. | Веренич | | | | | | |
| Инженер | Волкова | | | | | | |
| Копиров. | Перова | | | | | | |

Формат А3

## 1-1

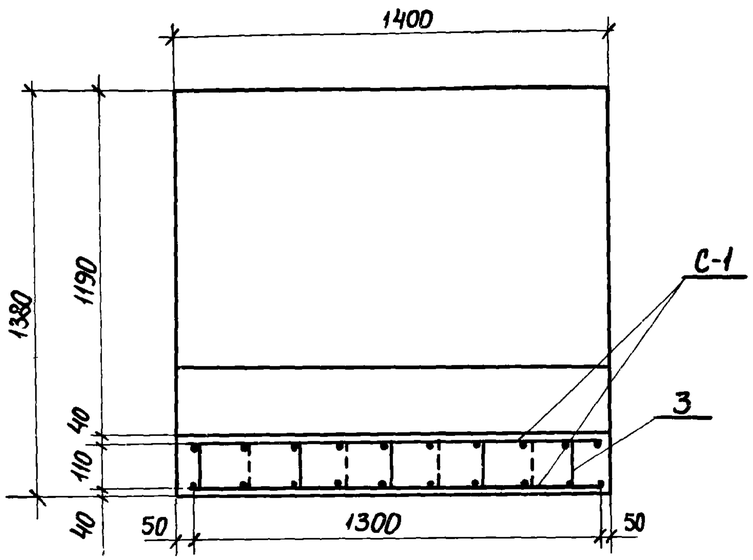


## 2-2

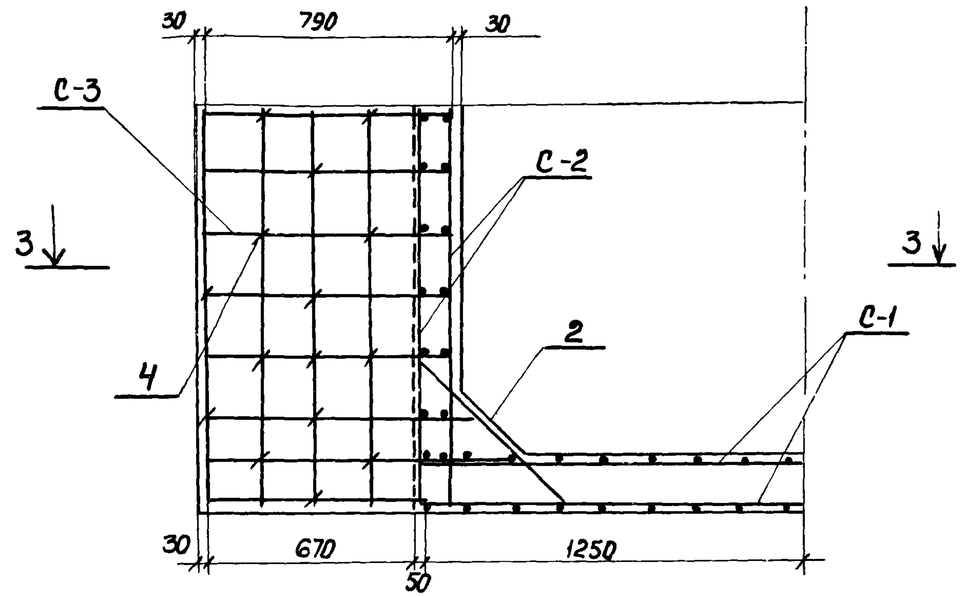


## 3-3

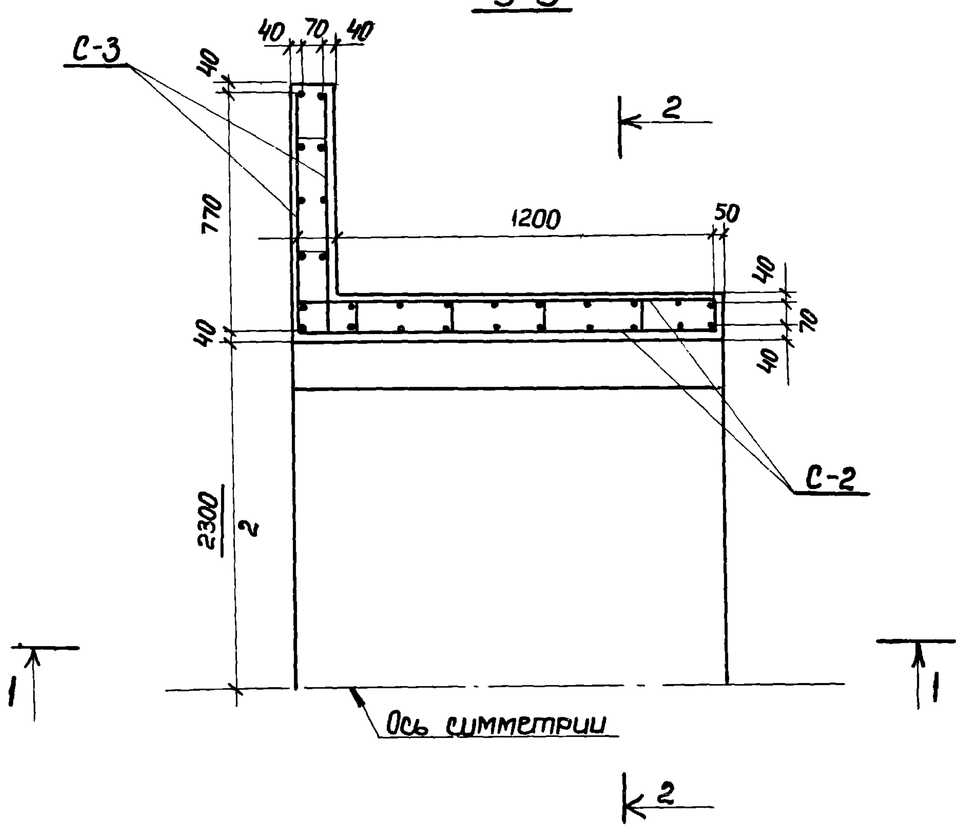


17
9180/2

| | | | | | | |
|---|---|---|---|---|---|---|
| | | | | 3.014.1-2.1-02 00 СБ | | |
| Н.контр. | Леонова | | | Блок ш1 | Стадия | Масса | Масштаб |
| ГИП | Курбацкий | | | | РП | | |
| Нач.отд. | Анисимов | | | | Лист 2 | Листов | |
| Гл.спец. | Титов | | | | Гипротранспуть Киевский филиал | | |
| Рук.гр. | Виноградов | | | | | | |
| Ст.инж. | Веренич | | | | | | |
| Инжен. | Волкова | | | | | | |
| Копир | Перова | | | | Формат А3 | | |

| | | | Обозначение | Наименование | Кол. на исполнен. 01 | 02 | 03 | 04 | 05 | | Примечание |
|---|---|---|---|---|---|---|---|---|---|---|---|
| | | | | Документация | | | | | | | |
| | | | 3.014.1-2.1-00 00 ТО | Техническое описание | | | | | | | |
| | | | | Ведомость ссылочных | | | | | | | |
| | | | 2.0-00 ВД | документов | | | | | | | |
| | | | 2.1-0000 ОВ | Выборка стали | | | | | | | |
| | | | -02 00 СБ | Сборочный чертеж | | | | | | | |
| | | | | | | | | | | | |
| | | | | Сборочные единицы | | | | | | | |
| | | | 3.014.1-2.1-02 01 | Сетка С-1 | 2 | | | | | | 43,92 кг |
| | | | -02 02 | Сетка С-2 | 2 | | | | | | 13,07 кг |
| | | | -02 03 | Сетка С-3 | 2 | | | | | | 4,89 кг |
| | | | -02 06 | Изделие закладное МН5 | 2 | | | | | | 24,06 кг |
| | | | -01 08 | Изделие закладное МН10 | | | | | | | |
| | | | | труба $d_y$ = 25 мм $\ell$=150 | 4 | | | | | | 0,32 кг |
| | | | -02 00 СБ | Изделие закладное МН11 | | | | | | | |
| | | | | ∠ 75×75×8 $\ell$=100 | 2 | | | | | | 0,902 кг |
| | | | | | | | | | | | |
| | | | | Детали | | | | | | | |
| | | 1 | 3.014.1-2.1-03 06 | Петля ф16 А-I $\ell$=1250 | 4 | | | | | | 1,98 кг |
| | | 2 | 3.014.1-2.1-02 00-СБ | Стержень ф 12 А-I $\ell$=610 | 12 | | | | | | 0,54 кг |
| | | 3 | -02 04 | Стержень ф8 А-I $\ell$=230 | 48 | | | | | | 0,09 кг |
| | | 4 | -02 05 | Стержень ф8 А-I $\ell$=280 | 40 | | | | | | 0,11 кг |
| | | | | Бетон М300 | | | | | | | 1,264 м³ |

18
9180/2

| | | | |
|---|---|---|---|
| Н.контр. | Леонова | | |
| ГИП | Курбацкий | | |
| Нач.отд. | Анисимов | | |
| Гл.спец. | Титов | | |
| Рук.гр. | Виноградов | | |
| Ст.инж. | Верених | | |
| Инженер | Волкова | | |
| Копир. | Перова | | |

3.014.1-2.1-02 00 ОС

Блок Ш1

| Стадия | Масса | Масштаб |
|---|---|---|
| РП | | |
| Лист 1 | Листов 1 | |

Гипротранспуть
Киевский филиал

Формат А3

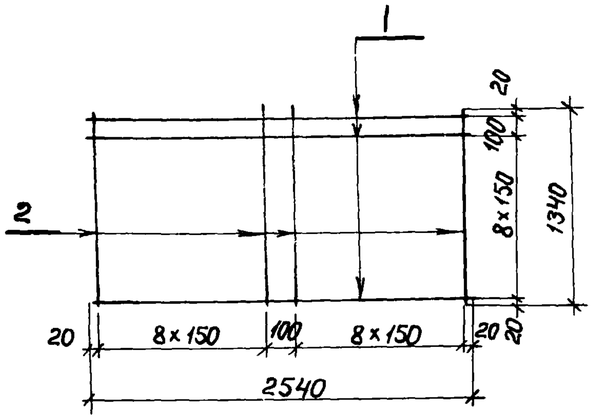


| Формат | Зона | Поз. | Обозначение | Наименование | Кол. | Примечание |
|---|---|---|---|---|---|---|
| | | | | | | |
| | | | | Детали | | |
| | | 1 | 3.014.1-2.1-02 01 | ф12А-II ГОСТ 5781-75 ℓ=2540 | 10 | 2,25 кг |
| | | 2 | -02 01 | ф12А-II ГОСТ 5781-75 ℓ=1340 | 18 | 1,19 кг |

| | | | |
|---|---|---|---|
| Н.контр. | Леонова | | |
| ГИП | Курбацкий | | |
| Нач.отд. | Анисимов | | |
| Гл.спец. | Титов | | |
| Рук.гр. | Виноградов | | |
| Ст.инж. | Верении | | |
| Инженер | Волкова | | |
| Копир | Перова | | |

**3.014.1 – 2.1 – 02 01**

Сетка – С-1

| Стадия | Масса | Масштаб |
|---|---|---|
| РП | 43,92 кг | |
| Лист 1 | Листов 1 | |

Гипротранспуть
Киевский филиал

Формат А4

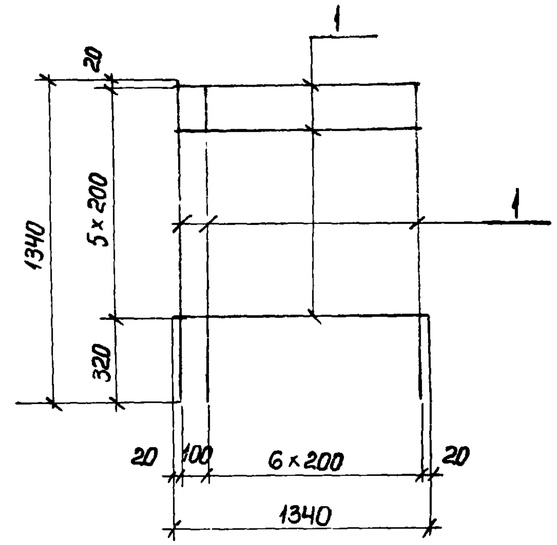


| Формат | Зона | Поз. | Обозначение | Наименование | Кол. | Примечание |
|---|---|---|---|---|---|---|
| | | | | | | |
| | | 1 | 3.014.1-2.1-02 02 | ф8А-I ГОСТ 5781-75 ℓ=1340 | 19 | 0,53 кг |

19
9180/2

| | | | |
|---|---|---|---|
| Н.контр. | Леонова | | |
| ГИП | Курбацкий | | |
| Нач.отд. | Анисимов | | |
| Гл.спец. | Титов | | |
| Рук.гр. | Виноградов | | |
| Ст.инж. | Верении | | |
| Инженер | Волкова | | |
| Копир | Перова | | |

**3.014.1 – 2.1 – 02 02**

Сетка С-2

| Стадия | Масса | Масштаб |
|---|---|---|
| РП | 10,07 кг | |
| Лист 1 | Листов 1 | |

Гипротранспуть
Киевский филиал

Формат А4

Взам инв № | Подпись и дата | Инв № подл

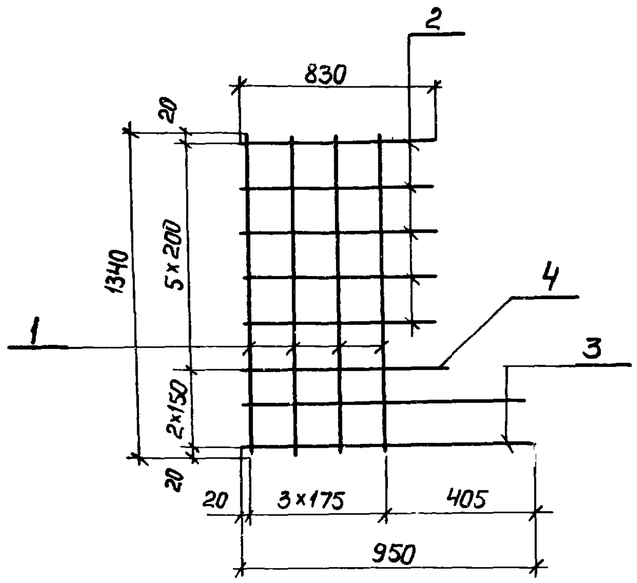


| Формат | Зона | Поз. | Обозначение | Наименование | Кол. | Примечание |
|---|---|---|---|---|---|---|
| | | | | Детали | | |
| | | 1 | 3.014.1-2.1-02 03 | ф8А-I ГОСТ 5781-75 ℓ=1340 | 4 | 0.53 кг |
| | | 2 | — 02 03 | ф8А-I ГОСТ 5781-75 ℓ=830 | 5 | 0.33 кг |
| | | 3 | — 02 03 | ф8А-I ГОСТ 5781-75 ℓ=950 | 2 | 0.375 кг |
| | | 4 | — 02 03 | ф8А-I ГОСТ 5781-75 ℓ=900 | 1 | 0.36 кг |

| | | | |
|---|---|---|---|
| Н.контр. | Леонова | | |
| ГИП | Курбацкий | | |
| Нач.отд. | Анисимов | | |
| Гл.спец. | Титов | | |
| Рук.гр. | Виноградов | | |
| Ст.инж. | Веренич | | |
| Инженер | Волкова | | |
| Копир | Перова | | |

3.014.1-2.1-02 03

Сетка С-3

| Стадия | Масса | Масштаб |
|---|---|---|
| РП | 4,89 кг | |
| Лист 1 | Листов 1 | |

Гипротрансгуть
Киевский филиал

Формат А4

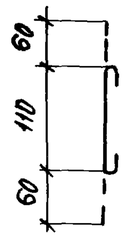


| Формат | Зона | Поз | Обозначение | Наименование | Кол | Примечание |
|---|---|---|---|---|---|---|
| | | 3 | 3.014.1-2.1-02 04 | ф8А-I ГОСТ 5781-75 ℓ=230 | 1 | 0,09 кг |

20
9180/2

| | | | |
|---|---|---|---|
| Н.контр. | Леонова | | |
| ГИП | Курбацкий | | |
| Нач.отд. | Анисимов | | |
| Гл.спец. | Титов | | |
| Рук.гр. | Виноградов | | |
| Ст.инж. | Веренич | | |
| Инженер | Волкова | | |
| Копир | Перова | | |

3.014.1-2.1-02 04

Стержень арматурный

| Стадия | Масса | Масштаб |
|---|---|---|
| РП | 0,09 кг | |
| Лист 1 | Листов 1 | |

Гипротрансгуть
Киевский филиал

Формат А4

Взам.инв.№ | Подпись и дата | Инв.№ подл.

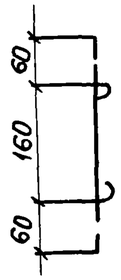


| Формат | Зона | Поз. | Обозначение | Наименование | Кол. | Примечание |
|---|---|---|---|---|---|---|
| | | | | Детали | | |
| | | 4 | 3.014.1-2.1-02 05 | ФВА-I ГОСТ 5781-75 ℓ=280 | 1 | 0,11 кг |

| | | | | | | |
|---|---|---|---|---|---|---|
| Н.контр. | Леонова | | 3.014.1-2.1-02 05 | | | |
| ГИП | Курбацкий | | Стержень арматурный | Стадия | Масса | Масштаб |
| Нач.отд. | Анисимов | | | РП | 0,11кг | |
| Гл.спец. | Титов | | | Лист 1 | Листов 1 | |
| Рук.гр. | Виноградов | | | Гипротрансгаз Киевский филиал | | |
| Ст.инж. | Верених | | | | | |
| Инженер | Волкова | | | | | |
| Копир | Перова | | | | | |

Формат А4

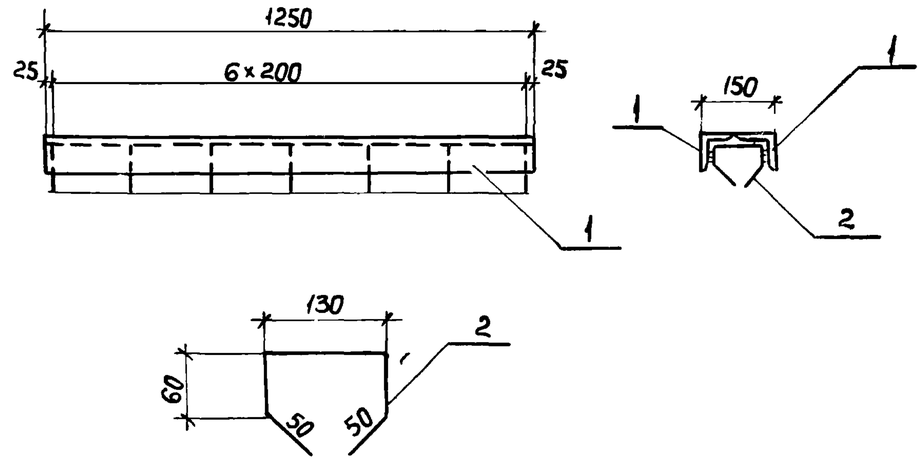


| Формат | Зона | Поз. | Обозначение | Наименование | Кол. | Примечание |
|---|---|---|---|---|---|---|
| | | | | Детали | | |
| | | 1 | 3.014.1-2.1-02 06 | ∠75×75×8 ГОСТ 8509-72 ℓ=1250 | 2 | 11.28 кг |
| | | 2 | — 02 06 | ФВА-II ГОСТ 5781-75 ℓ=350 | 7 | 0,22 кг |

21
9180/2

| | | | | | | |
|---|---|---|---|---|---|---|
| Н.контр. | Леонова | | 3.014.1-2.1-02 06 | | | |
| ГИП | Курбацкий | | Изделие закладное МН-5 | Стадия | Масса | Масштаб |
| Нач.отд. | Анисимов | | | РП | 24.06кг | |
| Гл.спец. | Титов | | | Лист 1 | Листов 1 | |
| Рук.гр. | Виноградов | | | Гипротрансгаз Киевский филиал | | |
| Ст.инж. | Верених | | | | | |
| Инженер | Волкова | | | | | |
| Копир | Перова | | | | | |

Формат А4

Инв.№ подл. | Подпись и дата | Взам.инв.№

2-2

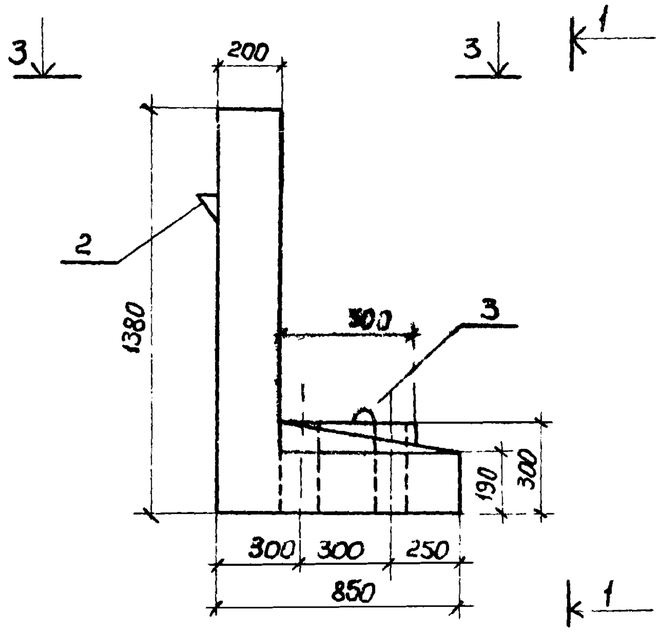


1-1

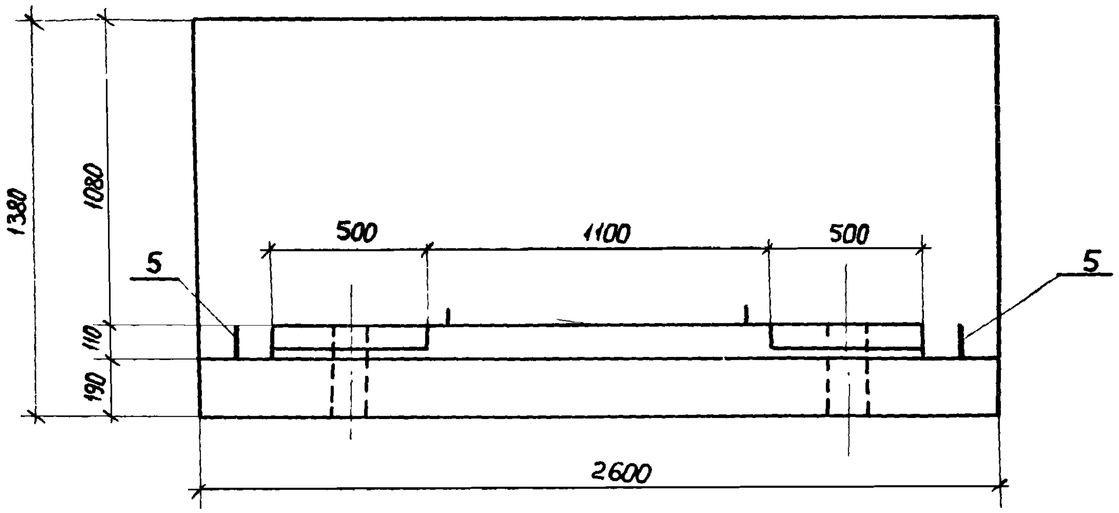


3-3

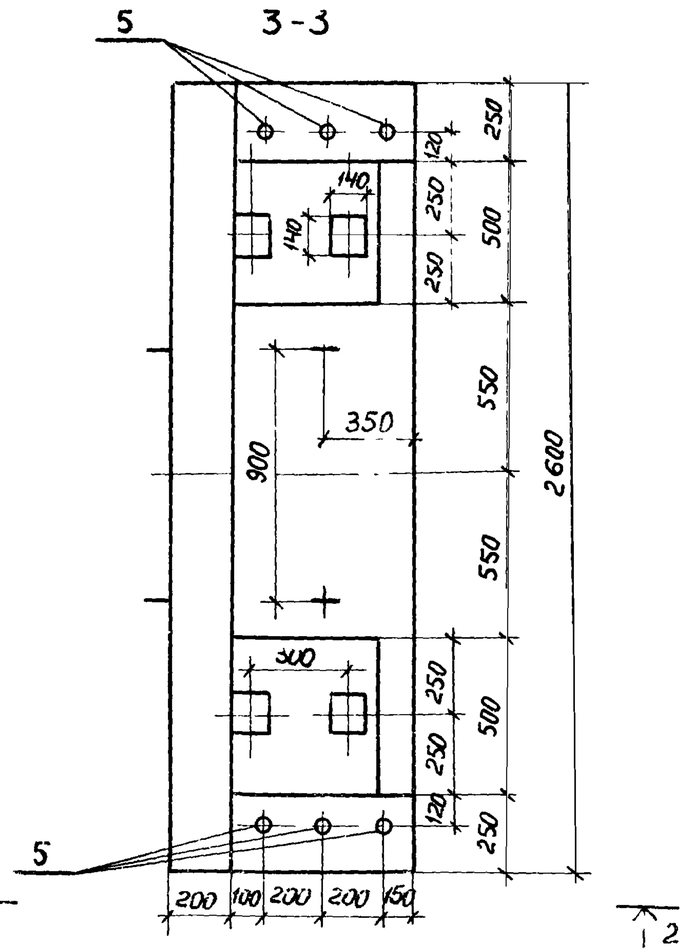


22
9180/2

| | | | | | | |
|---|---|---|---|---|---|---|
| | | | | 3.014.1-2.1-03 00 СБ | | |
| Н.контр. | Леонова | | | Блок БД1 | Стадия | Масса | Масштаб |
| ГИП | Курбанский | | | | РП | 2780кг | |
| Нач.отд. | Анисимов | | | | Лист 1 | Листов 2 | |
| Гл.спец. | Тлтюз | | | | | | |
| Рук.гр. | Шнорадов | | | | Гипротранслуть Киевский филиал | |
| Ст.инж. | Верениц | | | | | | |
| Инженер | Волкова | | | | | | |
| Копир | Перова | | | | | | |

Формат А3

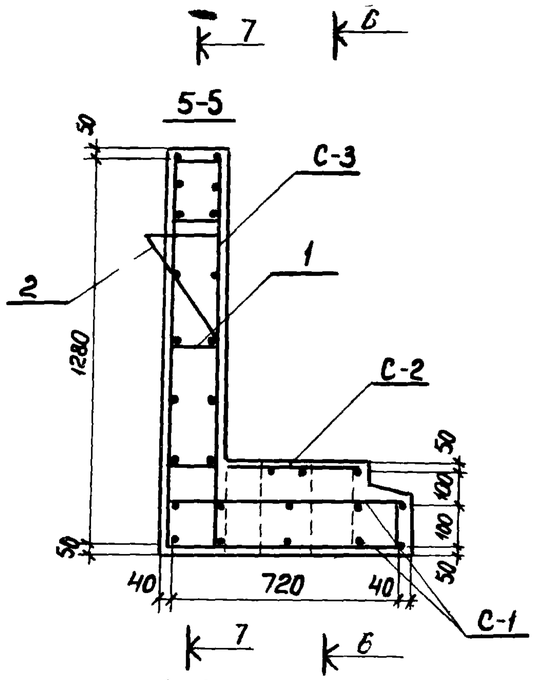


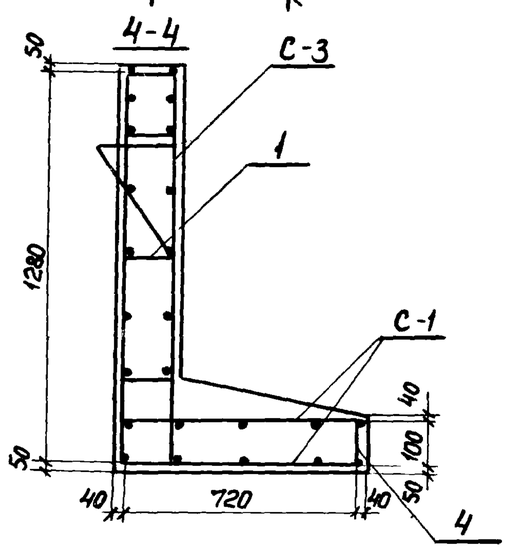


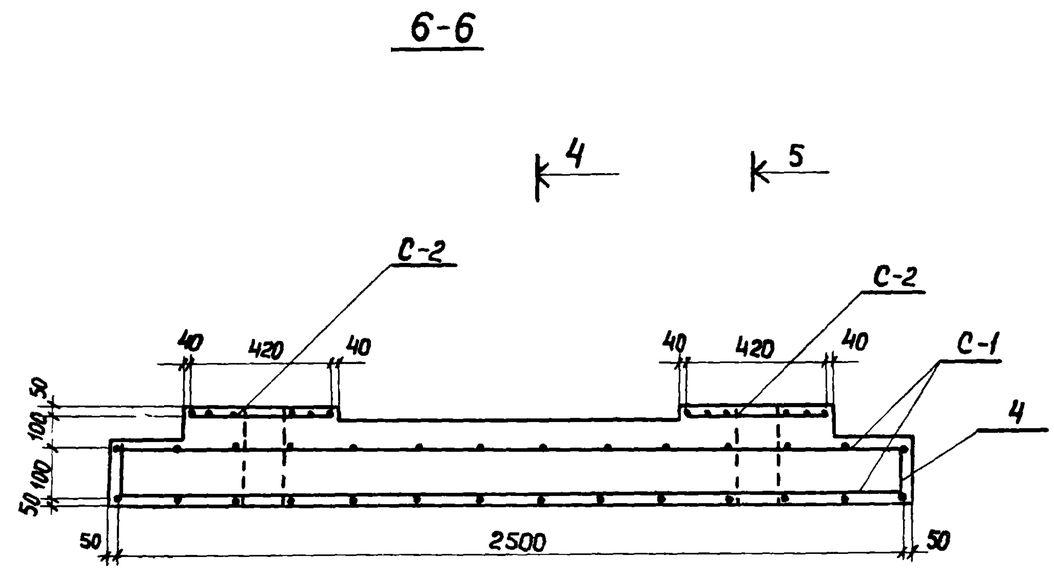


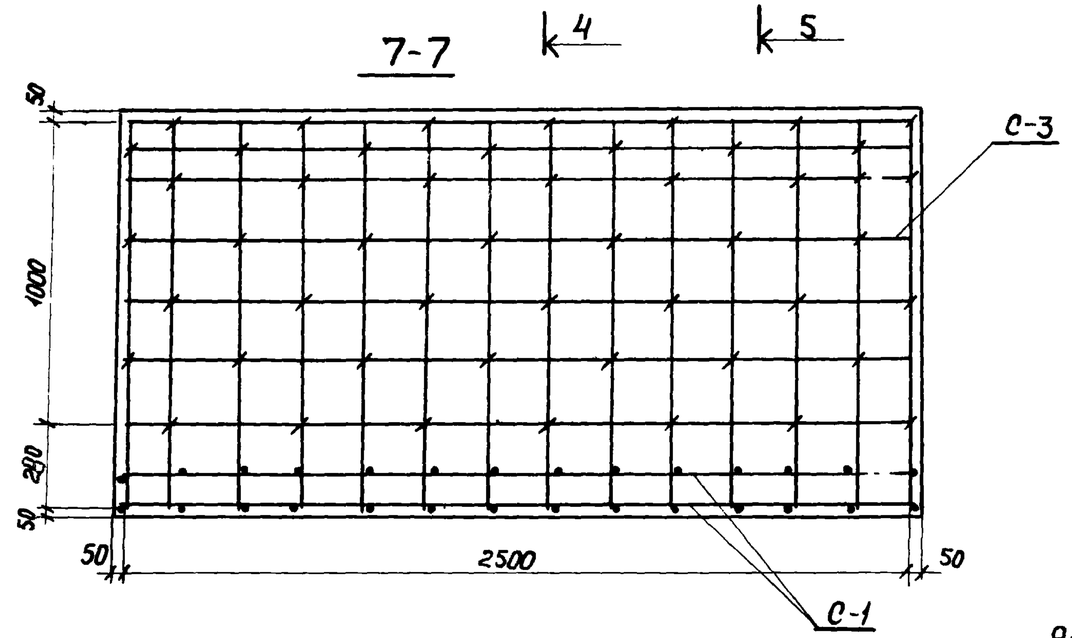


23
9180/2

| | | | | | | |
|---|---|---|---|---|---|---|
| | | | | 3.014.1-2.1-03 00 СБ | | |
| Н.контр. | Леонова | | | Блок БД1 | Стадия | Масса | Масшт. |
| ГИП | Курбацкий | | | | РП | | |
| Нач.отд. | Анисимов | | | | Лист 2 | Листов | |
| Гл.спец. | Титов | | | | Гипротрансэлектропуть Киевский филиал | | |
| Вук.гр. | Виноградов | | | | | | |
| Ст.инж. | Веренич | | | | | | |
| Инженер | Волкова | | | | | | |
| Копир. | Перова | | | | | | |

Формат А3

| Формат | Зона | Поз. | Обозначение | Наименование | Кол. на исполнен. 01 | 02 | 03 | 04 | 05 | | Примечание |
|---|---|---|---|---|---|---|---|---|---|---|---|
| | | | | Документация | | | | | | | |
| | | | 3.014.1-2.1-00 00 ТО | Техническое описание | | | | | | | |
| | | | | Ведомость ссылочных | | | | | | | |
| | | | 2.0 - 00 ВД | документов | | | | | | | |
| | | | 2.1 - 00 00 ОВ | Выборка стали | | | | | | | |
| | | | - 03 00 СБ | Сборочный чертеж | | | | | | | |
| | | | | | | | | | | | |
| | | | | Сборочные единицы | | | | | | | |
| | | | 3.014.1-2.1 - 03.01 | Сетка С-1 | 2 | | | | | | 21.53 кг |
| | | | - 03.02 | Сетка С-2 | 2 | | | | | | 2.99 кг |
| | | | - 03 03 | Сетка С-3 | 2 | | | | | | 13,8 кг |
| | | | | | | | | | | | |
| | | | | | | | | | | | |
| | | | | Детали | | | | | | | |
| | | 1 | 3.014.1-2.1 - 03 04 | Стержень ф8А-I ℓ=280 | 24 | | | | | | 0,11 кг |
| | | 2 | - 03 05 | Петля ф16А-I ℓ=1070 | 2 | | | | | | 1,7 кг |
| | | 3 | - 03 06 | Петля ф16 А-I ℓ=1250 | 2 | | | | | | 1,98 кг |
| | | 4 | - 03 00 СБ | Стержень ф8А-I ℓ=240 | 28 | | | | | | 0,1 кг |
| | | 5 | - 03 00 СБ | Стержень ф16 А-I ℓ=290 | 6 | | | | | | 0.46 кг |
| | | | | | | | | | | | |
| | | | | Бетон М300 | | | | | | | 1.204 м³ |

24
9180/2

| | | | |
|---|---|---|---|
| Н.контр. | Леонова | | |
| ГИП | Курбацкий | | |
| Нач.отд. | Анисимов | | |
| Гл.спец. | Титов | | |
| Вед.гр. | Виноградов | | |
| Ст.инж. | Верениц | | |
| Инженер | Волкова | | |
| Копир | Перова | | |

3.014.1-2.1-03 00 ОС

Блок БД1

| Стадия | Масса | Масштаб |
|---|---|---|
| РП | | |
| Лист 1 | Листов 1 | |

Гипротрансгуть
Киевский филиал

Формат А3

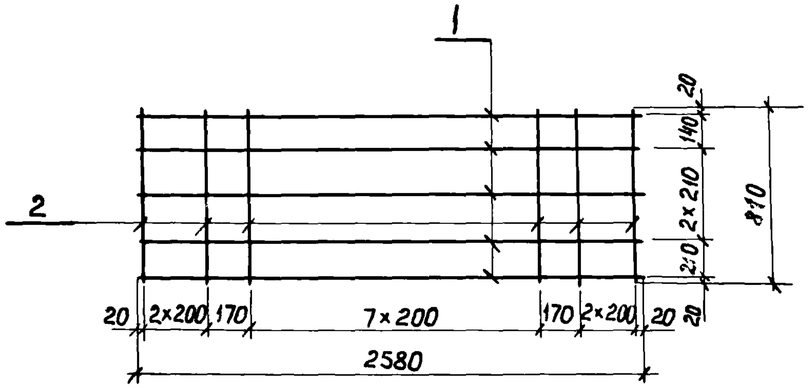


| Формат | Зона | Поз. | Обозначение | Наименование | Кол. | Примечание |
|---|---|---|---|---|---|---|
| | | | | | | |
| | | | | Детали | | |
| | | 1 | 3.014.1-2.1-03.01 | Ф12 А-II ГОСТ 5781-75 ℓ=2580 | 5 | 2,29 кг |
| | | 2 | -03.01 | Ф12 А-II ГОСТ 5781-75 ℓ=810 | 14 | 0,72 кг |

| | | | | | |
|---|---|---|---|---|---|
| Н.контр. | Леонова | | 3.014.1-2.1-03 01 | | |
| ГИП | Курбацкий | | Сетка С-1 | Стадия: РП | Масса: 21.53 кг |
| Нач.отд. | Анисимов | | | Лист 1 | Листов 1 |
| Гл.спец. | Титов | | | Гипротранслуть Киевский филиал | |
| Рук.гр. | Виноградов | | | | |
| Ст.инж. | Верених | | | | |
| Инженер | Волкова | | | | |
| Копир. | Перова | | Формат А4 | | |

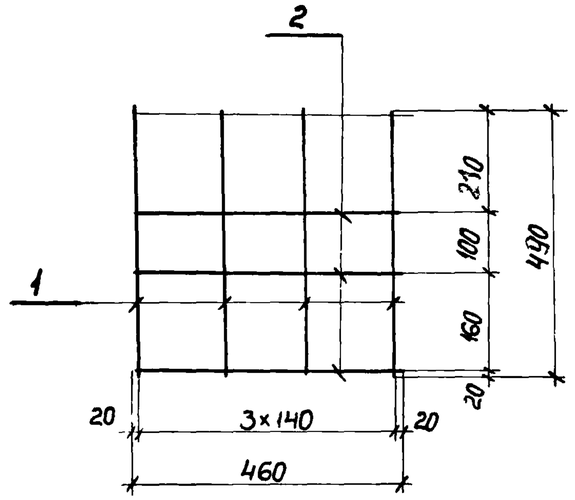


| Формат | Зона | Поз. | Обозначение | Наименование | Кол. | Примечание |
|---|---|---|---|---|---|---|
| | | | | | | |
| | | | | Детали | | |
| | | 1 | 3.014.1-2,1-03 02 | Ф12 А-II ГОСТ 5781-75 ℓ=490 | 4 | 0.44 кг |
| | | 2 | — 03 02 | Ф12 А-II ГОСТ 5781-75 ℓ=460 | 3 | 0.41 кг |

25
9180/2

| | | | | | |
|---|---|---|---|---|---|
| Н.контр. | Леонова | | 3.014.1-2.1-03 02 | | |
| ГИП | Курбацкий | | Сетка С-2. | Стадия: РП | Масса: 2,99 кг |
| Нач.отд. | Анисимов | | | Лист: 1 | Листов 1 |
| Гл.спец. | Титов | | | Гипротранслуть Киевский филиал | |
| Рук.гр. | Виноградов | | | | |
| Ст.инж. | Верених | | | | |
| Инженер | Волкова | | | | |
| Копир. | Перова | | Формат А4 | | |

Инв. № подл. | Подпись и дата | Взам. инв. №

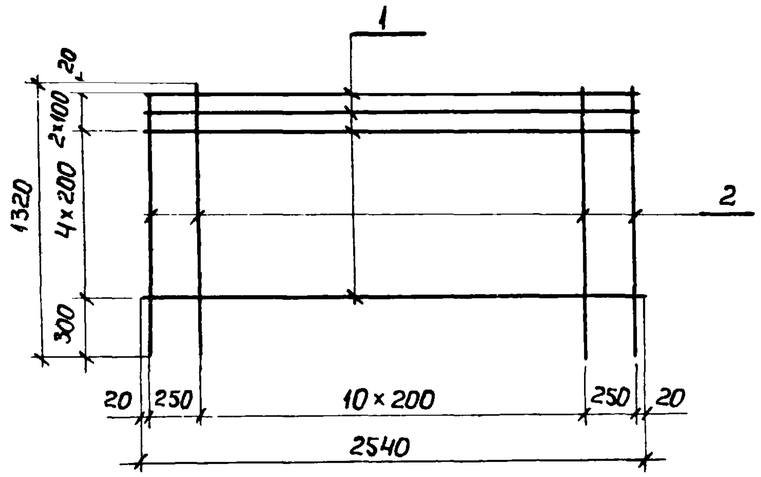


| Формат | Зона | Поз. | Обозначение | Наименование | Кол. | Примечание |
|---|---|---|---|---|---|---|
| | | | | | | |
| | | | | Детали | | |
| | | 1 | 3.014.1-2.1-03 03 | ф8 А-I ГОСТ 5781-75 ℓ=2540 | 7 | 1,003 кг |
| | | 2 | — 03 03 | ф8 А-I ГОСТ 5781-75 ℓ=1320 | 13 | 0 52 кг |

| | | | |
|---|---|---|---|
| Н.контр. | Леонова | | |
| ГИП | Курбацкий | | |
| Нач.отд. | Анисимов | | |
| Гл.спец. | Титов | | |
| Рук.гр. | Виноградов | | |
| Ст.инж. | Верений | | |
| Инженер | Волкова | | |
| Копир | Перова | | |

3.014.1-2.1-03 03

Сетка С-3

| Стадия | Масса | Масшт. |
|---|---|---|
| РП | 13,8 кг | |
| Лист 1 | Листов 1 | |

Гипротранслуть
Киевский филиал

Формат А4

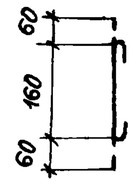


| Формат | Зона | Поз. | Обозначение | Наименование | Кол. | Примечание |
|---|---|---|---|---|---|---|
| | | | | | | |
| | | | | Детали | | |
| | | 1 | 3.014.1-2.1-03 04 | ф8 А-I ГОСТ 5781-75 ℓ=280 | 1 | 0.11 кг |

26
9180/2

| | | | |
|---|---|---|---|
| Н.контр. | Леонова | | |
| ГИП | Курбацкий | | |
| Нач.отд. | Анисимов | | |
| Гл.спец. | Титов | | |
| Рук.гр. | Виноградов | | |
| Ст.инж. | Верений | | |
| Инженер | Волкова | | |
| Копиров | Перова | | |

3.014.1-2.1-03 04

Стержень арматурный

| Стадия | Масса | Масшт |
|---|---|---|
| РП | 0,11 кг | |
| Лист 1 | Листов 1 | |

Гипротранслуть
Киевский филиал

Формат А4

Взам.инв.№ | Подпись и дата | Инв.№ подл.

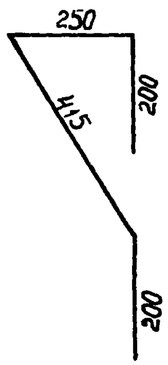


| Формат | Зона | Поз. | Обозначение | Наименование | Кол. | Примечание |
|---|---|---|---|---|---|---|
| | | | | Детали | | |
| | | 2 | 3.014.1-2.1-03 05 | Ф16 А-I ГОСТ 5781-75 ℓ=1070 | 1 | 1.7 кг |

| | | | |
|---|---|---|---|
| Н.контр. | Леонова | | |
| ГИП | Курбацкий | | |
| Нач.отд. | Анисимов | | |
| Гл.спец. | Титов | | |
| Рук.гр. | Виноградов | | |
| Ст.инж. | Верениц | | |
| Инженер | Волкова | | |
| Копиров | Перова | | |

3.014.1-2.1-03 05

Петля

| Стадия | Масса | Масштаб |
|---|---|---|
| РП | 1.7кг | |

Лист 1 | Листов 1

Гипротранспуть
Киевский филиал

Формат А4

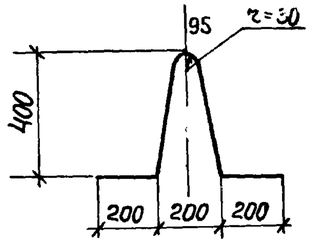


| Формат | Зона | Поз. | Обозначение | Наименование | Кол. | Примечание |
|---|---|---|---|---|---|---|
| | | | | Детали | | |
| | | 3 | 3.014.1-2.1-03 06 | Ф16 А-I ГОСТ 5781-75 ℓ=1250 | 1 | 1.98 кг |

9180/2

| | | | |
|---|---|---|---|
| Н.контр. | Леонова | | |
| ГИП | Курбацкий | | |
| Нач.отд. | Анисимов | | |
| Гл.спец. | Титов | | |
| Рук.гр. | Виноградов | | |
| Ст.инж. | Верениц | | |
| Инженер | Волкова | | |
| Копир. | Перова | | |

3.014.1-2.1-03 06

Петля

| Стадия | Масса | Масштаб |
|---|---|---|
| РП | 1.98кг | |

Лист 1 | Листов 1

Гипротранспуть
Киевский филиал

Формат А4

Инв.№ подл. | Подпись и дата | Взам. инв.№

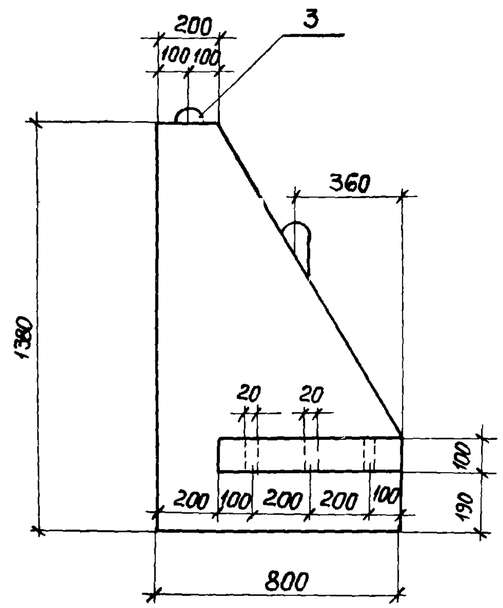


2-2

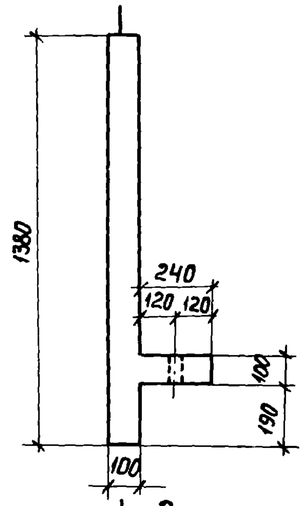


1-1

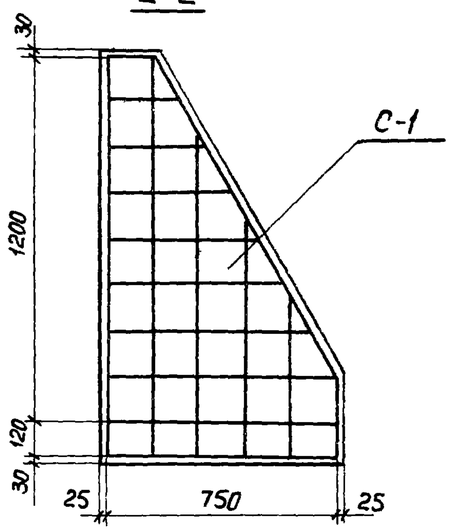


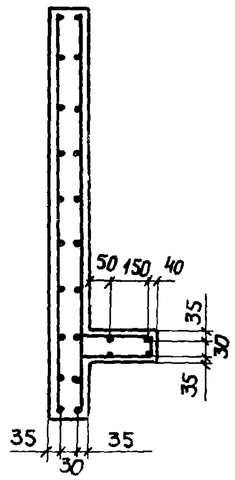


4-4

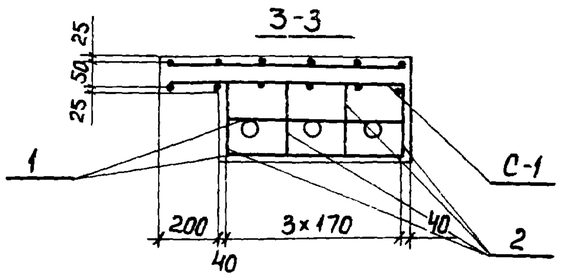


3-3

28
9180/2

| | | | | | | |
|---|---|---|---|---|---|---|
| | | | | 3.014.1-2.1-04.00 СБ | | |
| Н.контр. | Леонова | | | Блок Т1 | Стадия | Масса | Масштаб |
| ГИП | Курбацкий | | | | РП | 230 кг | |
| Нач.отд. | Анисимов | | | | Лист 1 | Листов 1 | |
| Гл.спец. | Титов | | | | Гипротранстуть Киевский филиал | | |
| Рук.гр. | Виноградов | | | | | | |
| Ст.инж. | Верениц | | | | | | |
| Инженер | Волкова | | | | | | |
| Копир | Перова | | | | | | |

Формат А3

| Формат | Зона | Поз. | Обозначение | Наименование | Кол. на исполнен 01 | 02 | 03 | 04 | 05 | | Примечание |
|---|---|---|---|---|---|---|---|---|---|---|---|
| | | | | Документация | | | | | | | |
| | | | 3.014.1-2.1-00 00 ТО | Техническое описание | | | | | | | |
| | | | | Ведомость ссылочных | | | | | | | |
| | | | -20-00 ВД | документов | | | | | | | |
| | | | -2.1-00 00 ОВ | Выборка стали | | | | | | | |
| | | | -04 00 СБ | Сборочный чертеж | | | | | | | |
| | | | | | | | | | | | |
| | | | | Сборочные единицы | | | | | | | |
| | | | 3.014.1-2.1-04 01 | Сетка С-1 | 2 | | | | | | 6,11 кг |
| | | | | | | | | | | | |
| | | | | Детали | | | | | | | |
| | | 1 | 3.014.1-2.1-04 03 | Стержень ф8 А-I ℓ=990 | 4 | | | | | | 0,39 кг |
| | | 2 | -04 02 | Петля ф10 А-I ℓ=1500 | 2 | | | | | | 0,93 кг |
| | | | | | | | | | | | |
| | | | | Бетон М300 | | | | | | | 0.092 м³ |

29
9180/2

| | | | |
|---|---|---|---|
| Н.контр. | Леонова | | |
| Г.И. | Кар[illegible]й | | |
| Нач.отд. | Анисимов | | |
| Гл.спец. | Титов | | |
| Рук.гр. | Виноградов | | |
| Ст.инж. | Веренич | | |
| Инженер | Волкова | | |
| Копир. | Перова | | |

3.014.1-2.1-04.00 ОС

Блок Т1

| Стадия | Масса | Масшт |
|---|---|---|
| РП | | |
| Лист 1 | Листов 1 | |

Гипротрансгуть
Киевский филиал

Формат А3

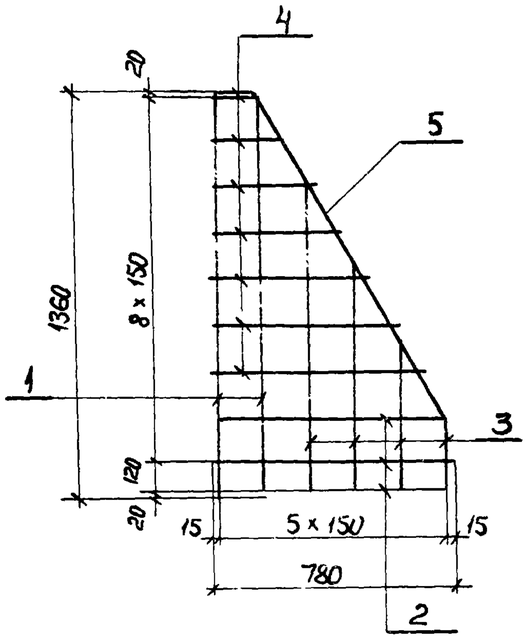


| Формат | Зона | Поз. | Обозначение | Наименование | Кол. | Примечание |
|---|---|---|---|---|---|---|
| | | | | Детали | | |
| | | 1 | 3.014.1 - 2.1 - 04 01 | ф8 А-I ГОСТ 5781-75 ℓ=1360 | 2 | 0.54 кг |
| | | 2 | — 04 01 | ф8 А-I ГОСТ 5781-75 ℓ=780 | 3 | 0.31 кг |
| | | 3 | — 04 01 | ф8 А-I ГОСТ 5781-75 ℓср=660 | 4 | 0.59 кг |
| | | 4 | — 04 01 | ф8 А-I ГОСТ 5781-75 ℓср=460 | 7 | 0.18 кг |
| | | 5 | — 04 01 | ф8 ГОСТ 5781-75 ℓ=1220 | 1 | 0.48 кг |

| | | | |
|---|---|---|---|
| Н.контр. | Леонова | | |
| ГИП | Курбацкий | | |
| Нач.отд. | Анисимов | | |
| Гл.спец. | Титов | | |
| Рук.гр. | Виноградов | | |
| Ст.инж. | Верениц | | |
| Инжен. | Волкова | | |
| Копир | Перова | | |

3.014.1 - 2.1 - 04 01

Сетка С-1

| Стадия | Масса | Масштаб |
|---|---|---|
| РП | 6,11 кг | |
| Лист 1 | Листов 1 | |

Гипротранспуть
Киевский филиал

Формат А4

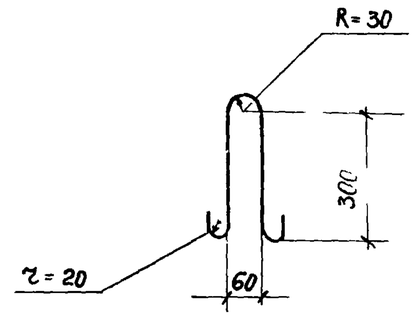


| Формат | Зона | Поз. | Обозначение | Наименование | Кол. | Примечание |
|---|---|---|---|---|---|---|
| | | | | Детали | | |
| | | 2 | 3.014.1 - 2.1 - 04 02 | ф10 А-I ГОСТ 5781-75 ℓ=1500 | 1 | 0.93 кг |

30
9180/2

| | | | |
|---|---|---|---|
| Н.контр. | Леонова | | |
| ГИП | Курбацкий | | |
| Нач.отд. | Анисимов | | |
| Гл.спец. | Титов | | |
| Рук.гр. | Виноградов | | |
| Ст.инж. | Верениц | | |
| Инженер | Волкова | | |
| Копир | Перова | | |

3.014.1 - 2.1 - 04 02

Петля

| Стадия | Масса | Масштаб |
|---|---|---|
| РП | 0.93 кг | |
| Лист 1 | Листов 1 | |

Гипротранспуть
Киевский филиал

Формат А4

Инв. № подл. | Подпись и дата | Взам. инв. №

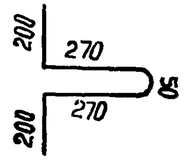


| Формат | Зона | Поз. | Обозначение | Наименование | Кол. | Примечание |
|---|---|---|---|---|---|---|
| | | | | | | |
| | | | | | | |
| | | | | Детали | | |
| | | 1 | 3.014.1-2.1-04 03 | Ф8А-I ГОСТ 5781-75 ℓ=990 | 1 | 0.39 кг |

31
9180/2

| | | | |
|---|---|---|---|
| Н.контр. | Леонова | | |
| ГИП | Курбацкий | | |
| Нач.отд. | Анисимов | | |
| Гл.спец. | Титов | | |
| Рук.гр. | Виноградов | | |
| Ст.инж. | Верениц | | |
| Инженер | Волкова | | |
| Копир. | Перова | | |

Инв.№ подл. | Подпись и дата | Взам.инв.№

**3.014.1-2.1-04 03**

Стержень арматурный

| Стадия | Масса | Масштаб |
|---|---|---|
| РП | 0.39 кг | |
| Лист 1 | Листов 1 | |

Гипротрансгуть
Киевский филиал

Формат А4

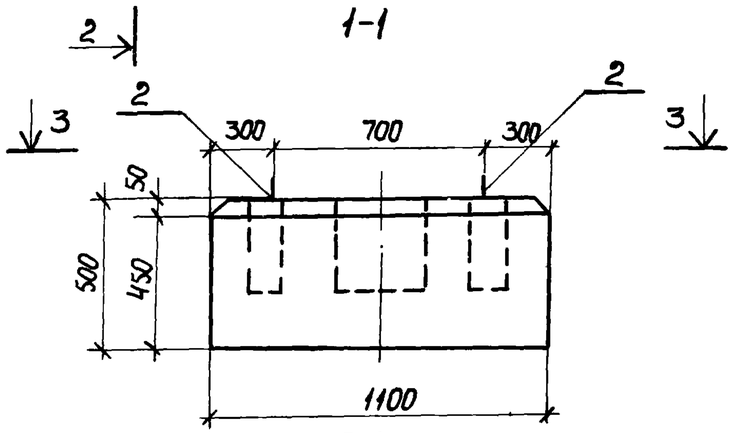


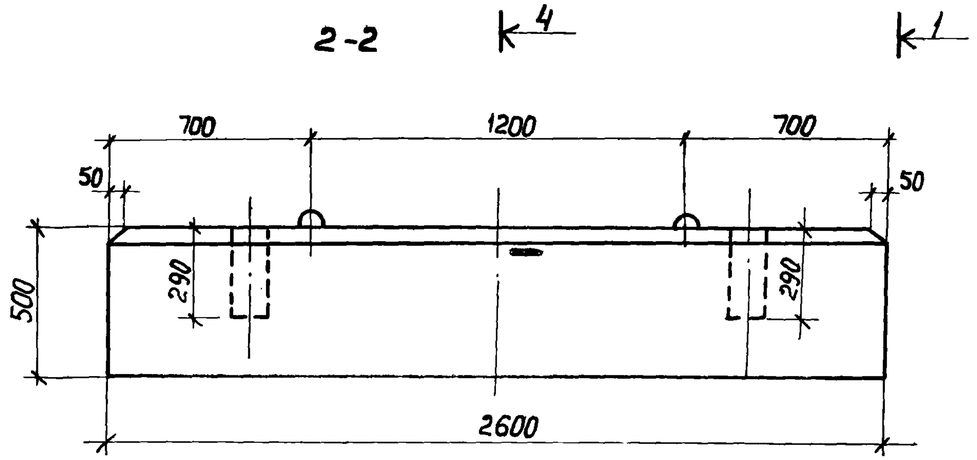


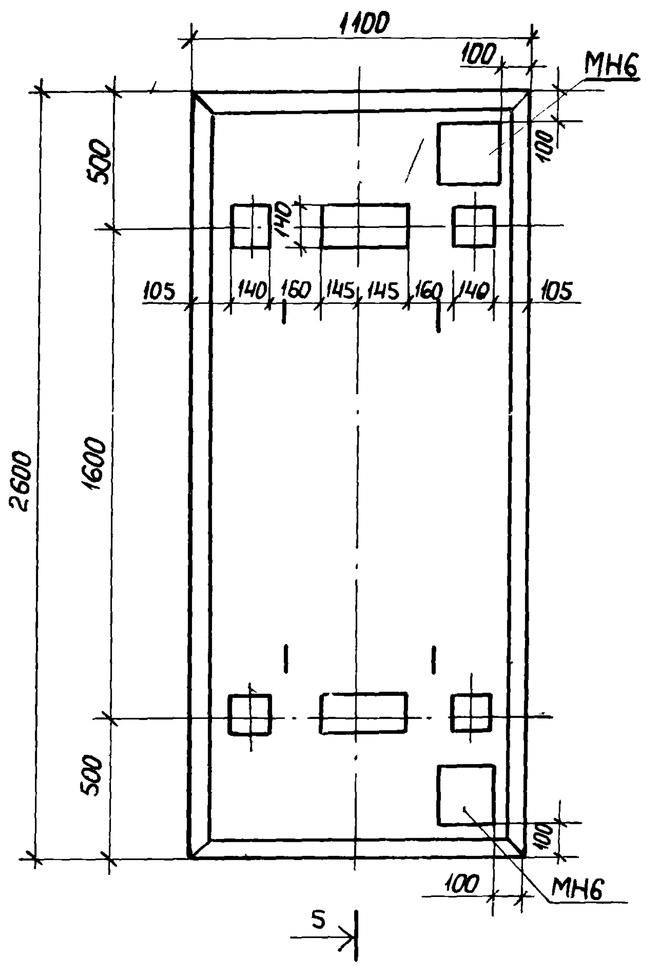


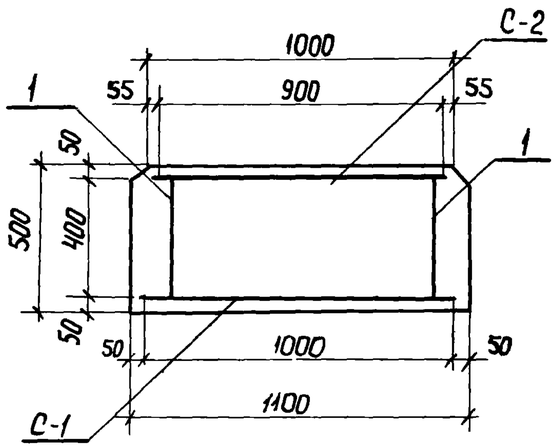


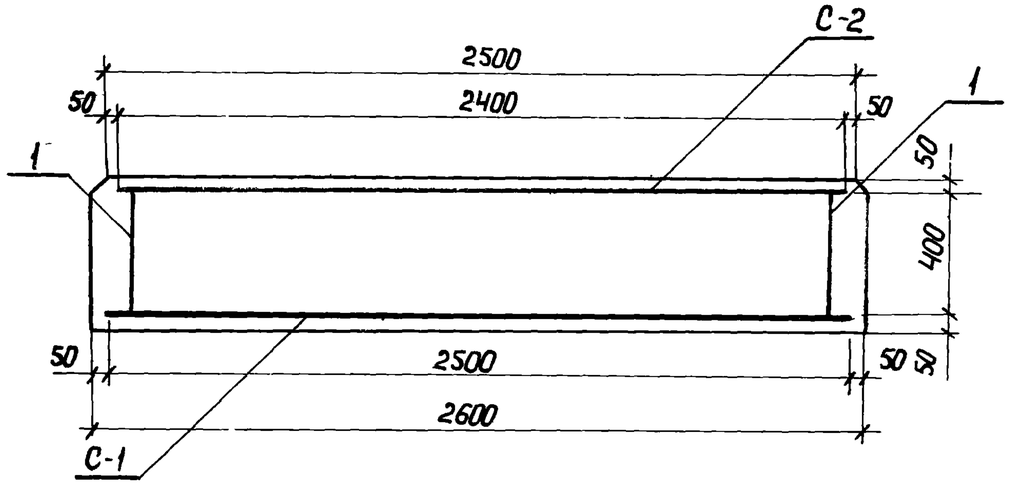


32
9180/2

| | | | | |
|---|---|---|---|---|
| Н.контр. | Леонова | | 3.014.1-2.1-05 00 СБ | |
| ГИП | Курбацкий | | Блок ПБ1 | Стадия: РП; Масса: 3580кг; Масшт: |
| Нач.отд. | Анисимов | | | Лист 1; Листов 1 |
| Гл.спец. | Титов | | | Гипротрансэлектро Киевский филиал |
| Рук.гр. | Виноградов | | | |
| Ст.инж. | Веренич | | | |
| Инженер | Волкова | | | |
| Копир. | Перова | | | |

Формат А3

| Формат | Зона | Поз. | Обозначение | Наименование | Кол. на исполнен. 01 | 02 | 03 | 04 | 05 | | Примечание |
|---|---|---|---|---|---|---|---|---|---|---|---|
| | | | | Документация | | | | | | | |
| | | | 3.014.1-2.1-00 00 ТО | Техническое описание | | | | | | | |
| | | | | Ведомость ссылочных | | | | | | | |
| | | | — 2.0-00 ВД | документов | | | | | | | |
| | | | — 2.1-00 00 ОВ | Выборка стали | | | | | | | |
| | | | — 05 00 СБ | Сборочный чертеж | | | | | | | |
| | | | | | | | | | | | |
| | | | | Сборочные единицы | | | | | | | |
| | | | 3.014.1-2.1-05 01 | Сетка С-1 | 1 | | | | | | 25.93 кг |
| | | | — 05 02 | Сетка С-2 | 1 | | | | | | 38.62 кг |
| | | | — 05 05 | Изделие закладное МН6 | 2 | | | | | | 3.16 кг |
| | | | | Детали | | | | | | | |
| | | 1 | 3.014.1-21-05 04 | ф8 А-I ГОСТ 5781-75 ℓ=520 | 32 | | | | | | 0.21 кг |
| | | 2 | — 05 03 | Петля ф16 А-I ℓ=1340 | 4 | | | | | | 2.12 кг |
| | | | | Бетон М 300 | | | | | | | 1.43 м³ |

33
9180/2

| | | | |
|---|---|---|---|
| Н.контр. | Леонова | | |
| ГИП | Курбацкий | | |
| Нач.отд. | Анисимов | | |
| Гл.спец. | Титов | | |
| Рук.гр. | Виноградов | | |
| Ст.инж. | Веренич | | |
| Инженер | Волкова | | |
| Копир. | Перова | | |

**3.014.1-2.1-05 00 ОС**

Блок ПБ1

| Стадия | Масса | Масшт |
|---|---|---|
| РП | | |
| Лист 1 | Листов 1 | |

**Гипротранспуть**
Киевский филиал

Формат А3

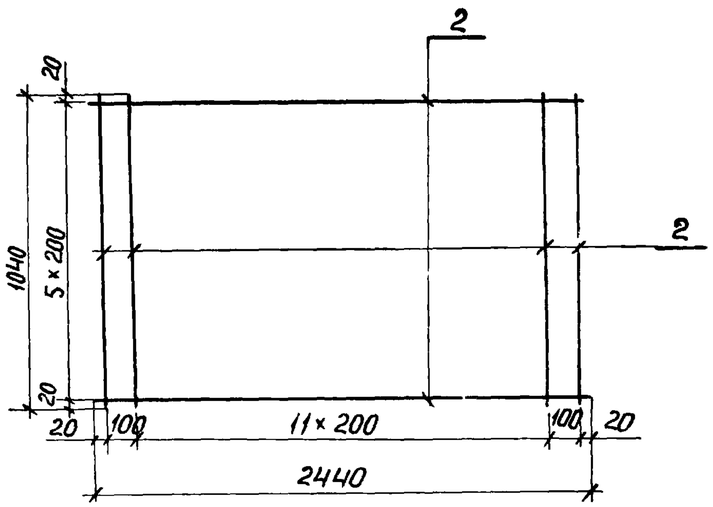


| Формат | Зона | Поз. | Обозначение | Наименование | Кол. | Примечание |
|---|---|---|---|---|---|---|
| | | | | Детали | | |
| | | 1. | 3.014.1-2.1-05 01 | ф12А-II ГОСТ 5781-75 ℓ=2440 | 6 | 2,17 кг |
| | | 2. | — 05 01 | ф12А-II ГОСТ 5781-75 ℓ=1040 | 14 | 0 92 кг |

| | | | |
|---|---|---|---|
| Н.контр. | Леонова | | |
| ГИП | Курбацкий | | |
| Нач.отд. | Анисимов | | |
| Гл.спец. | Титов | | |
| Рук.гр. | Виноградов | | |
| Ст.инж. | Верених | | |
| Инженер | Волкова | | |
| Копир | Перова | | |

**3.014.1-2.1-05 01**

Сетка С-1

| Стадия | Масса | Масштаб |
|---|---|---|
| РП | 25,93кг | |
| Лист 1 | Листов 1 | |

Гипротранспуть
Киевский филиал

Формат А4

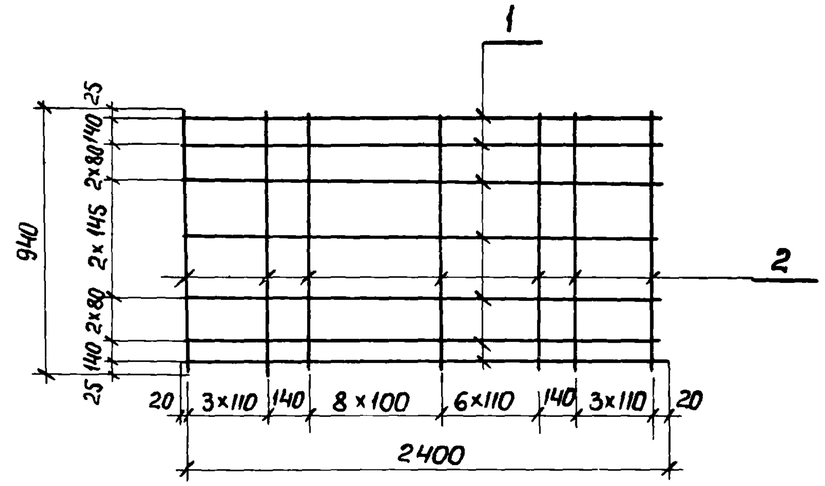


| Формат | Зона | Поз. | Обозначение | Наименование | Кол. | Примечание |
|---|---|---|---|---|---|---|
| | | | | Детали | | |
| | | 1. | 3.014.1-2.1-05 02 | ф12А-II ГОСТ 5781-75 ℓ=2440 | 9 | 2.17 кг |
| | | 2. | — 05 02 | ф12А-II ГОСТ 5781-75 ℓ=940 | 23 | 0.83 кг |

34
9180/2

| | | | |
|---|---|---|---|
| Н.контр. | Леонова | | |
| ГИП | Курбацкий | | |
| Нач.отд. | Анисимов | | |
| Гл.спец. | Титов | | |
| Рук.гр. | Виноградов | | |
| Ст.инж. | Верених | | |
| Инженер | Волкова | | |
| Копир. | Перова | | |

**3.014.1-2.1-05 02**

Сетка С-2

| Стадия | Масса | Масштаб |
|---|---|---|
| РП | 38,62кг | |
| Лист 1 | Листов 1 | |

Гипротранспуть
Киевский филиал

Формат А4

Инв. № подл. | Подпись и дата | Взам. инв. №

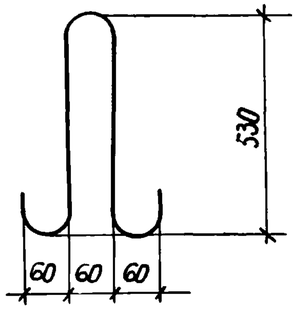


| Формат | Зона | Поз. | Обозначение | Наименование | Кол. | Примечание |
|---|---|---|---|---|---|---|
| | | | | | | |
| | | | | Детали | | |
| | | 2 | 3.014.1-2.1-05 03 | ф16А-I ГОСТ 5781-75 ℓ=1340 | 1 | 2,12 кг |

| | | | | |
|---|---|---|---|---|
| Н.контр. | Леонова | | 3.014.1 - 2.1 - 05 03 | |
| ГИП | Курбацкий | | Петля | Стадия: РП; Масса: 2,12 кг; Масштаб: |
| Нач.отд. | Анисимов | | | Лист 1; Листов 1 |
| Гл.спец. | Титов | | | Гипротрансэлектропроект Киевский филиал |
| Рук.гр. | Виноградов | | | |
| Ст.инж. | Веренич | | | |
| Инженер | Волкова | | | |
| Копир. | Перова | | | Формат А4 |

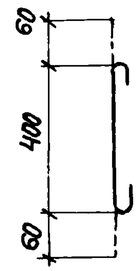


| Формат | Зона | Поз. | Обозначение | Наименование | Кол. | Примечание |
|---|---|---|---|---|---|---|
| | | | | | | |
| | | | | Детали | | |
| | | 1 | КЖИ-09 05 00 | ф8А-I ГОСТ 5781-75 ℓ=520 | 1 | 0,21 кг |

35
9180/2

| | | | | |
|---|---|---|---|---|
| Н.контр. | Леонова | | 3.014.1 - 2.1 - 05 04 | |
| ГИП | Курбацкий | | Стержень арматурный | Стадия: РП; Масса: 0,21 кг; Масштаб: |
| Нач.отд. | Анисимов | | | Лист 1; Листов 1 |
| Гл.спец. | Титов | | | Гипротрансэлектропроект Киевский филиал |
| Рук.гр. | Виноградов | | | |
| Ст.инж. | Веренич | | | |
| Инженер | Волкова | | | |
| Копир. | Перова | | | Формат А4 |

Инв. № подл. | Подпись и дата | Взам. инв. №

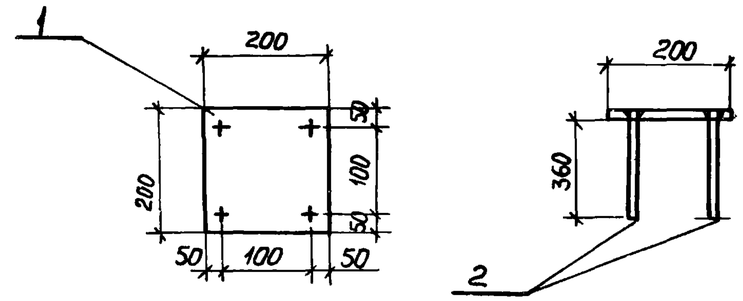


| Формат | Зона | Поз. | Обозначение | Наименование | Кол. | Примечание |
|---|---|---|---|---|---|---|
| | | | | | | |
| | | | | Детали | | |
| | | 1 | 3.014.1-2.1-05 05 | -200×200 δ=6; ГОСТ 19903-74* | 1 | 1.88 кг |
| | | 2 | 05 05 | Ф12 AII ℓ=360; ГОСТ 5781-75 | 4 | 0.32 кг |

36

9180/2

| | | | |
|---|---|---|---|
| Н.контр. | Леонова | | |
| ГИП | Курбацкий | | |
| Нач.отд. | Анисимов | | |
| Гл.спец. | Титов | | |
| Рук.гр. | Виноградов | | |
| Ст.инж. | Семенюк | | |
| Инженер | Фердман | | |
| Копир | Перова | | |

3.014.1-2.1-05 05

Изделие закладное МН6

| Стадия | Масса | Масштаб |
|---|---|---|
| РП | 3.16 кг | |
| Лист 1 | Листов 1 | |

Гипротрансэлектросетьпроект Киевский филиал

Формат А4

Взам. инв. № | Подпись и дата | Инв. № подл.

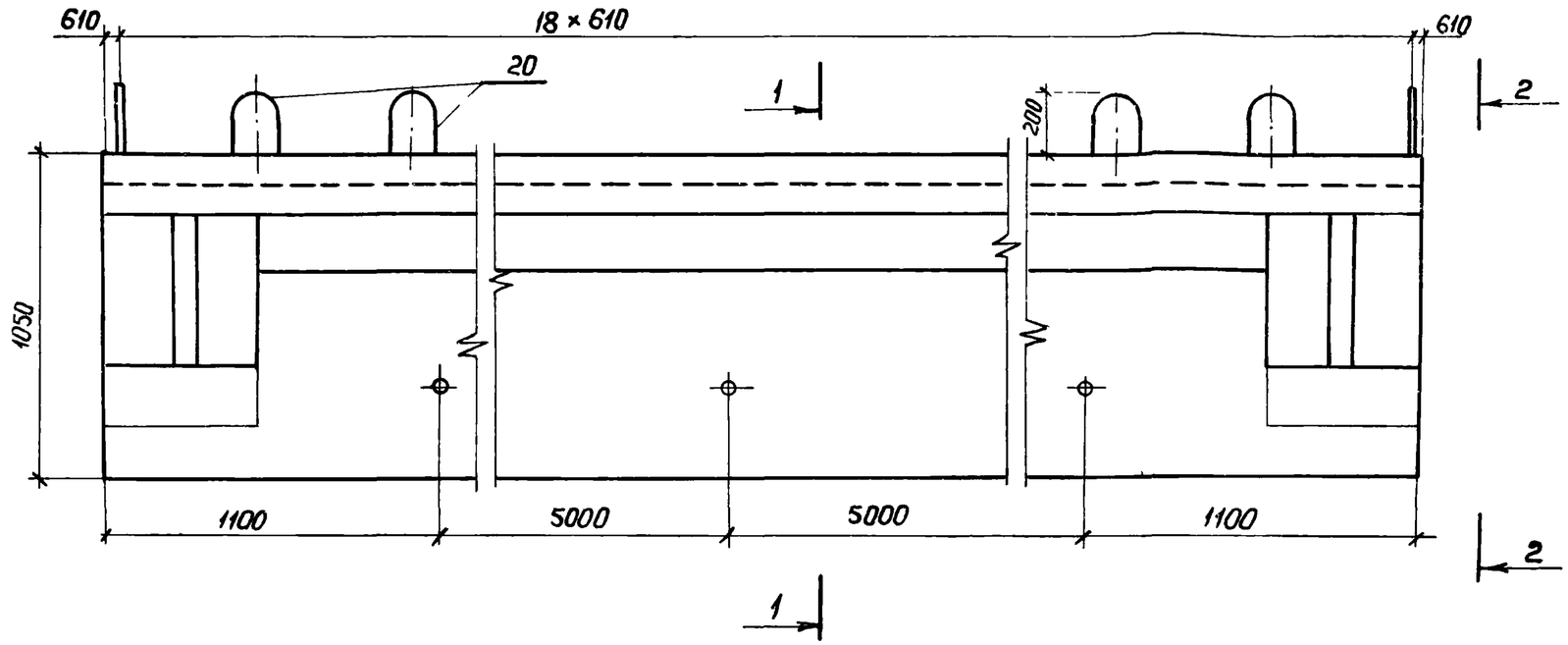


1-1

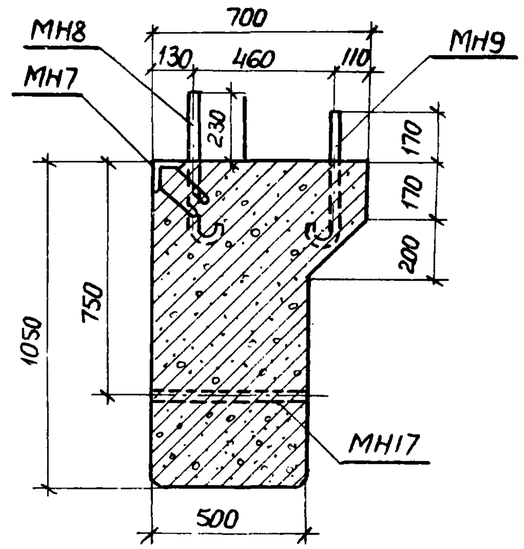


2-2

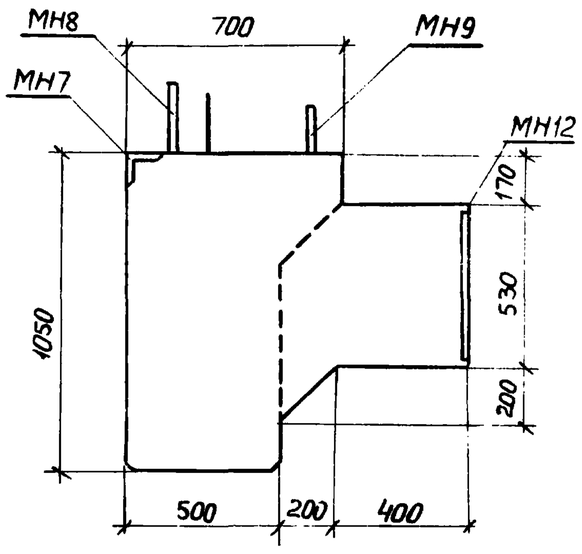


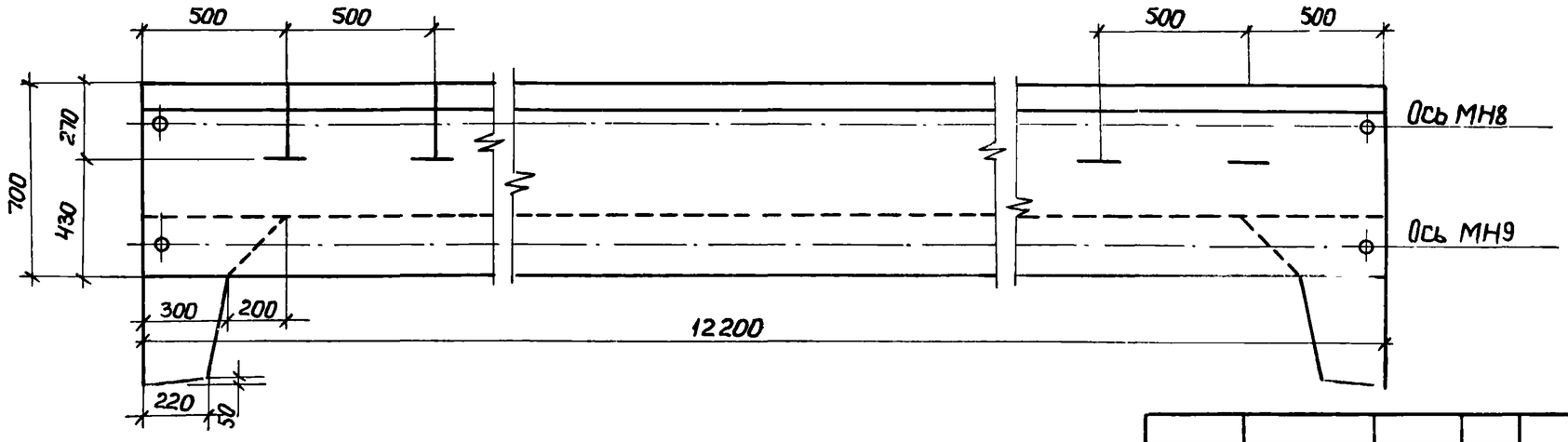


9180/2

| | | | | |
|---|---|---|---|---|
| Н.контр. | Леонова | | 3.014.1-2.1-06 00 СБ | |
| ГИП | Курбацкий | | | |
| Нач.отд. | Анисимов | | БПС 1 | Стадия: РП; Масса; Масштаб |
| Гл.спец. | Титов | | | Лист 1; Листов 2 |
| Рук.гр. | Виноградов | | | Гипротранспуть Киевский филиал |
| Ст.инж. | Веренич | | | |
| Инженер | Волкова | | | |
| Копир. | Перова | | | |

Формат А3

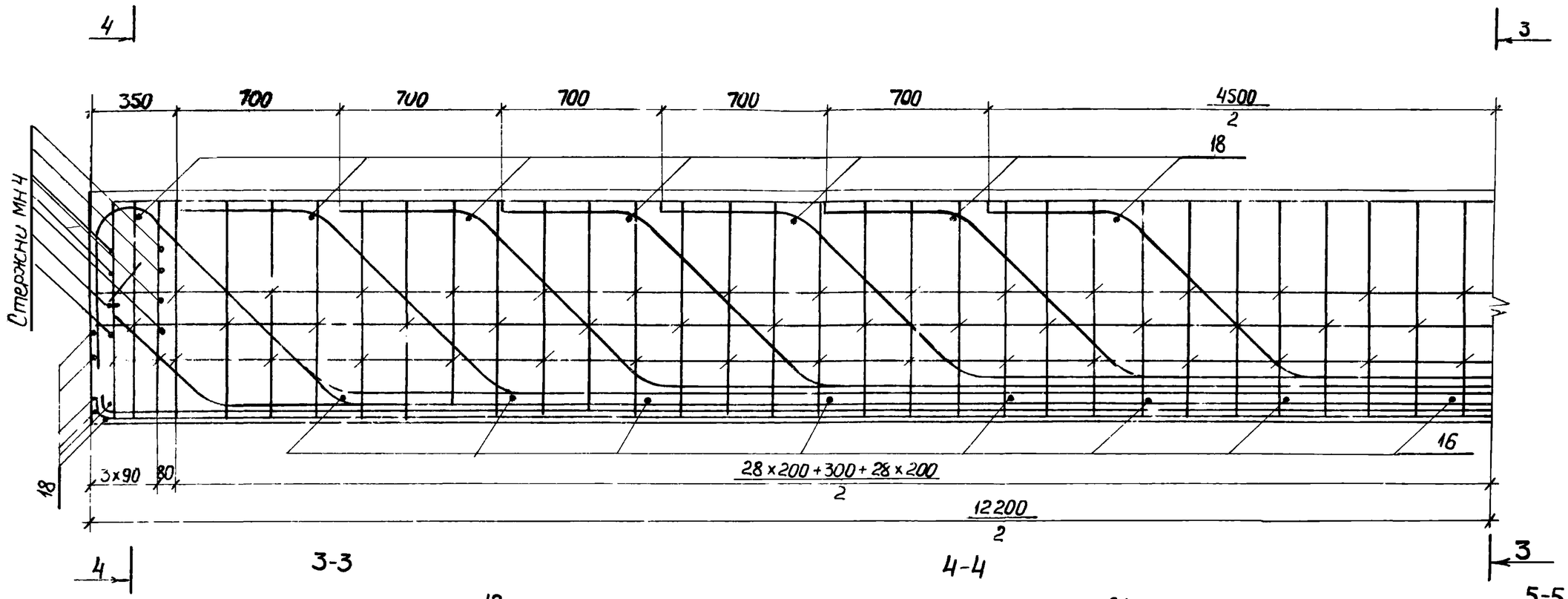


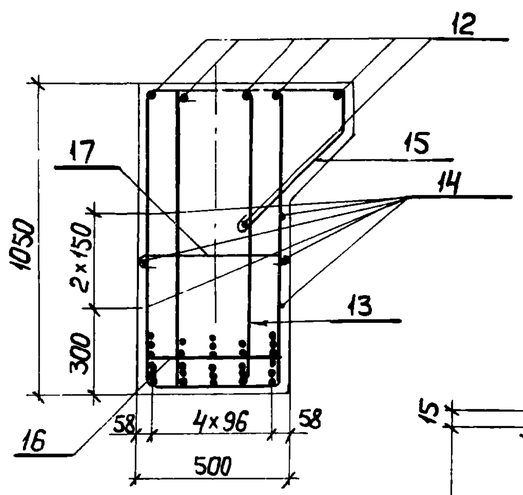


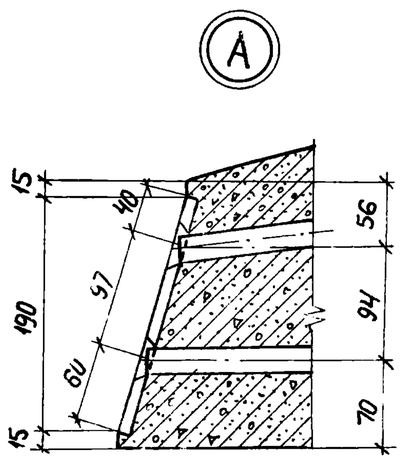


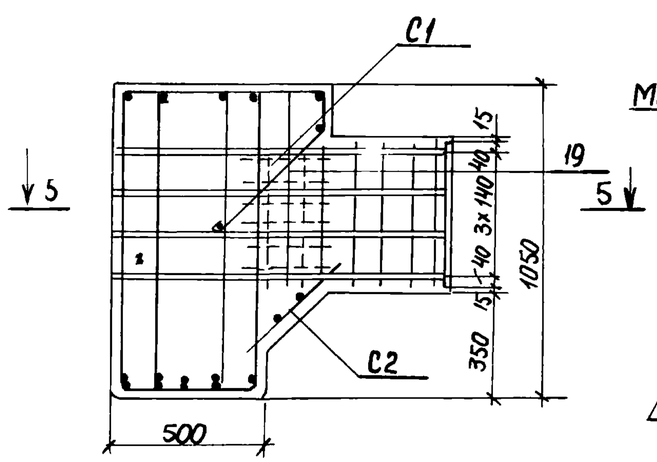


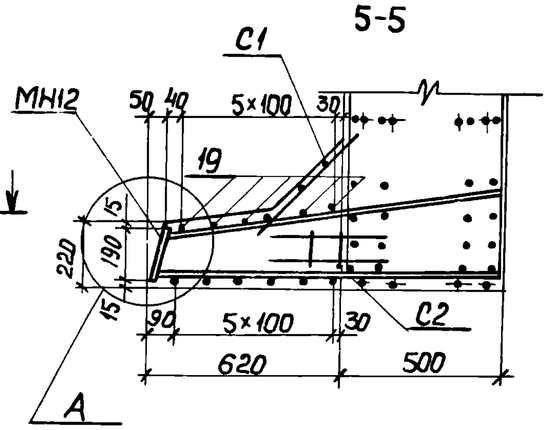


| | | | |
|---|---|---|---|
| 3 | | 1 | | 2 |
| 5 | 4 | 5 | 4 | 5 |
| 6 | 7 | 6 | 7 | 6 |

| | | | | |
|---|---|---|---|---|
| 8 | 9 | 9 | 9 | 8 |
| 10 | 10 | 10 | 10 | 10 |
| 11 | 11 | 11 | 11 | 11 |

38
9180/2

| | | | |
|---|---|---|---|
| Н.контр. | Леонова | | |
| ГИП | Курлицкий | | |
| Нач.отд. | Анисимов | | |
| Гл.спец. | Титов | | |
| Рук.гр. | Виноградов | | |
| Ст.инж. | Веренич | | |
| Инженер | Волкова | | |
| Копир. | Перова | | |

3.014.1-2.1-06 00 СБ

БПС-1

| Стадия | Масса | Масштаб |
|---|---|---|
| РП | | |
| Лист 2 | Листов | |

Гипротрансэлектро
Киевский филиал

Формат А3

| | Обозначение | Наименование | Кол. на исполнен. 01 | 02 | 03 | 04 | 05 | | Примечание |
|---|---|---|---|---|---|---|---|---|---|
| | | Документация | | | | | | | |
| | 3.014.1-2.1-00 00 ТО | Техническое описание | | | | | | | |
| | -2.0-00 ВД | Ведомости ссылочных документов | | | | | | | |
| | -2.1-00 00 ОВ | Выборка стали | | | | | | | |
| | 3.014.1-2.1-06 00 СБ | Сборочный чертеж | | | | | | | |
| | | | | | | | | | |
| | | Сборочные единицы | | | | | | | |
| | 3.014.1-2.1-0616 | Сетка арматурная С1 | 1 | | | | | | 2,4 кг |
| | -0619 | Сетка арматурная С2 | 1 | | | | | | 0,64 кг |
| | -0617 | Изделие закладное МН7 | 1 | | | | | | 167.91 кг |
| | -0613 | Изделие закладное МН8 | 19 | | | | | | 2.2 кг |
| | -0614 | Изделие закладное МН9 | 19 | | | | | | 1.98 кг |
| | -0600СБ | Изделие закладное МН17 | 3 | | | | | | |
| | | Труба ф25 ГОСТ 3262-62 ℓ-500 | | | | | | | 1.06 кг |
| | -0621 | Изделие закладное МН12 | 1 | | | | | | 30.3 кг |
| | | Детали | | | | | | | |
| 1 | 3.014.1-2.1-0601 | Стержень ф28А-II ГОСТ 5781-75 ℓ=5040 | 1 | | | | | | 24.34 кг |
| 2 | -0602 | Стержень ф28А-II ГОСТ 5781-75 ℓ=6440 | 1 | | | | | | 31.11 кг |
| 3 | -0603 | Стержень ф28А-II ГОСТ 5781-75 ℓ=7840 | 1 | | | | | | 37.9 кг |
| 4 | -0604 | Стержень ф28А-II ГОСТ 5781-75 ℓ=9270 | 2 | | | | | | 44,8 кг |
| 5 | -0605 | Стержень ф28А-II ГОСТ 5781-75 ℓ=10670 | 3 | | | | | | 51,54 кг |

39
9180/2

| | | |
|---|---|---|
| Н.контр. | Леонова | |
| ГИП | Курбацкий | |
| Нач.отд. | Анисимов | |
| Гл.спец. | Типов | |
| Рук.гр. | Виноградов | |
| Ст.инж. | Верениц | |
| Инженер | Волкова | |
| Копир | Перова | |

3.014.1-2.1-06 00 ОС

БПС-1

| Стадия | Масса | Масштаб |
|---|---|---|
| РП | 18000кг | |
| Лист 1 | Листов 2 | |

Гипротрансэлектро
Киевский филиал

Формат А3

| Формат | Зона | Поз. | Обозначение | Наименование | Кол. на исполнен. | | | | | | Примечание |
|---|---|---|---|---|---|---|---|---|---|---|---|
| | | 6 | 3.014.1-2.1 - 06 06 | Стержень ф28 А-II ГОСТ 5781-75 ℓ=12090 | 3 | | | | | | 58.4 кг |
| | | 7 | — 06 07 | Стержень ф28 А-II ГОСТ 5781-75 ℓ=14000 | 2 | | | | | | 67.62 кг |
| | | 8 | — 06 08 | Стержень ф28 А-II ГОСТ 5781-75 ℓ=14050 | 2 | | | | | | 67.9 кг |
| | | 9 | — 06 09 | Стержень ф28 А-II ГОСТ 5781-75 ℓ=12630 | 3 | | | | | | 61.0 кг |
| | | 10 | — 06 10 | Стержень ф28 А-II ГОСТ 5781-75 ℓ=12360 | 5 | | | | | | 59.7 кг |
| | | 11 | — 06 11 | Стержень ф28 А-II ГОСТ 5781-75 ℓ=12460 | 5 | | | | | | 60.2 кг |
| | | 12 | — 06 00 СБ | Стержень ф8 А-I ГОСТ 5781-75 ℓ=12160 | 7 | | | | | | 4.8 кг |
| | | 13 | — 06.12 | Стержень ф10 А-II ГОСТ 5781-75 ℓ=2400 | 126 | | | | | | 1.5 кг |
| | | 14 | — 06 00 СБ | Стержень ф10 А-I ГОСТ 5781-75 ℓ=12160 | 6 | | | | | | 7.5 кг |
| | | 15 | — 06 15 | Стержень ф12 А-II ГОСТ 5781-75 ℓ=1280 | 63 | | | | | | 1.14 кг |
| | | 16 | — 06 00 СБ | Стержень ф28 А-II ГОСТ 5781-75 ℓ=450 | 16 | | | | | | 2.4 кг |
| | | 17 | — 06 00 СБ | Стержень ф6 А-I ГОСТ 5781-75 ℓ=475 | 92 | | | | | | 0.1 кг |
| | | 18 | — 06 00 СБ | Стержень ф8 А-I ГОСТ 5781-75 ℓ=450 | 26 | | | | | | 0.18 кг |
| | | 19 | — 06 20 | Стержень ф10 А-II ГОСТ 5781-75 ℓ=1520 | 6 | | | | | | 0.94 кг |
| | | 20 | — 06 18 | Петля ф28 А-I ГОСТ 5781-75 ℓ=2680 | 4 | | | | | | 12.9 кг |
| | | | | Материалы | | | | | | | |
| | | | | Бетон М 300 | | | | | | | 7.2 м³ |

40
9180/2

| | | | |
|---|---|---|---|
| Н.контр. | Леонова | | |
| ГИП | Курбацкий | | |
| Нач.отд. | Анисимов | | |
| Гл.спец. | Титов | | |
| Рук.гр. | Виноградов | | |
| Ст.инж. | Верених | | |
| Инженер | Волкова | | |
| Копир | Перова | | |

3.014.1-2.1-06 00 ОС

БПС-1

| Стадия | Масса | Масшт |
|---|---|---|
| РП | | |
| Лист 2 | Листов | |

Гипротранспуть
Киевский филиал

Формат А3

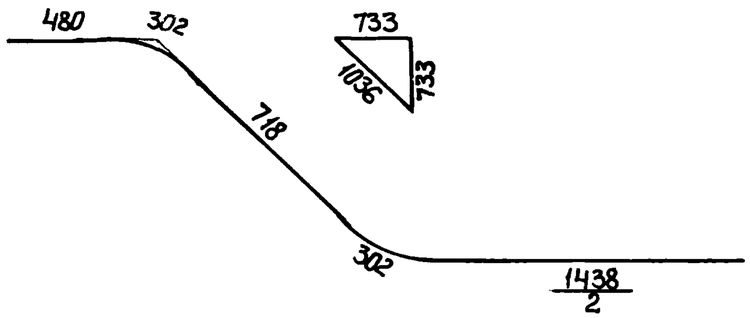


| Формат | Зона | Поз | Обозначение | Наименование | Кол. | Примечание |
|---|---|---|---|---|---|---|
| | | 1 | 3.014.1 – 2.1 – 06 01 | ф28 А-II ГОСТ 5781-75 ℓ=5040 | 1 | 24,34 кг |

| | | | | | | |
|---|---|---|---|---|---|---|
| Н.контр. | Леонова | | 3.014.1 – 2.1 – 06 01 | | | |
| ГИП | Курбацкий | | Стержень арматурный | Стадия | Масса | Масштаб |
| Нач.отд. | Анисимов | | | РП | 24,34 кг | |
| Гл.спец. | Титов | | | Лист 1 | Листов 1 | |
| Рук.гр. | Виноградов | | | Гипротранспуть Киевский филиал | | |
| Ст.инж. | Верених | | | | | |
| Инженер | Волкова | | | | | |
| Копир. | Перова | | | Формат А4 | | |

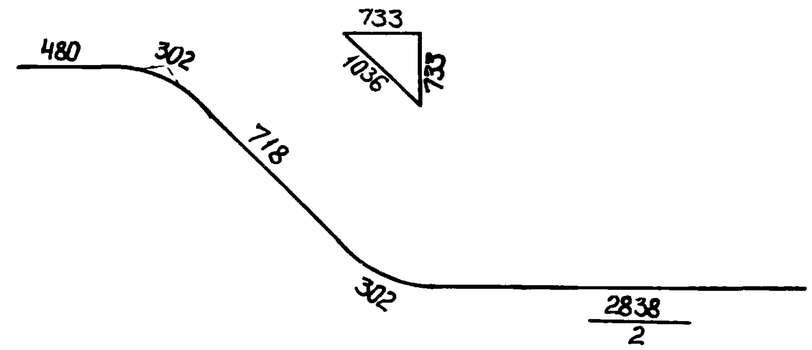


| Формат | Зона | Поз. | Обозначение | Наименование | Кол. | Примечание |
|---|---|---|---|---|---|---|
| | | 2 | 3.014.1 – 2.1 – 06 02 | ф28 А-II ГОСТ 5781-75 ℓ=6440 | 1 | 31,11 кг |

41
9180/2

| | | | | | | |
|---|---|---|---|---|---|---|
| Н.контр. | Леонова | | 3.014.1 – 2.1 – 06 02 | | | |
| ГИП | Курбацкий | | Стержень арматурный | Стадия | Масса | Масштаб |
| Нач.отд. | Анисимов | | | РП | 31,11 кг | |
| Гл.спец. | Титов | | | Лист 1 | Листов 1 | |
| Рук.гр. | Виноградов | | | Гипротранспуть Киевский филиал | | |
| Ст.инж. | Верених | | | | | |
| Инженер | Волкова | | | | | |
| Копир. | Перова | | | Формат А4 | | |

Взам. инв. № | Подпись и дата | Инв. № подл.

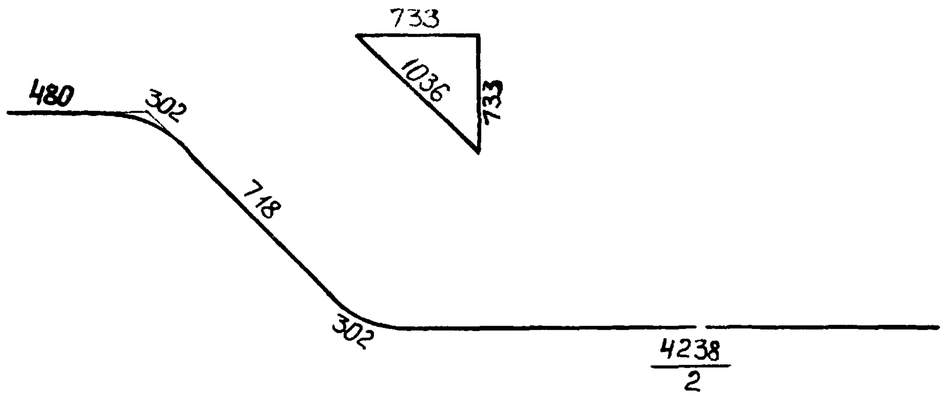


| Формат | Зона | Поз. | Обозначение | Наименование | Кол. | Примечание |
|---|---|---|---|---|---|---|
| | | 3 | 3.014.1 - 2.1 - 06 03 | ф28А-II ГОСТ 5781-75 ℓ = 7840 | 1 | 37.9 кг |

| | | |
|---|---|---|
| Н.контр. | Леонова | |
| ГИП | Курбацкий | |
| Нач.отд. | Анисимов | |
| Гл.спец. | Титов | |
| Рук.гр. | Виноградов | |
| Ст.инж. | Верениц | |
| Инженер | Волкова | |
| Копир | Перова | |

3.014.1 - 2.1 - 06 03

Стержень арматурный

| Стадия | Масса | Масштаб |
|---|---|---|
| РП | 37.9 кг | |
| Лист 1 | Листов | |

Гипротранслуть
Киевский филиал

Формат А4

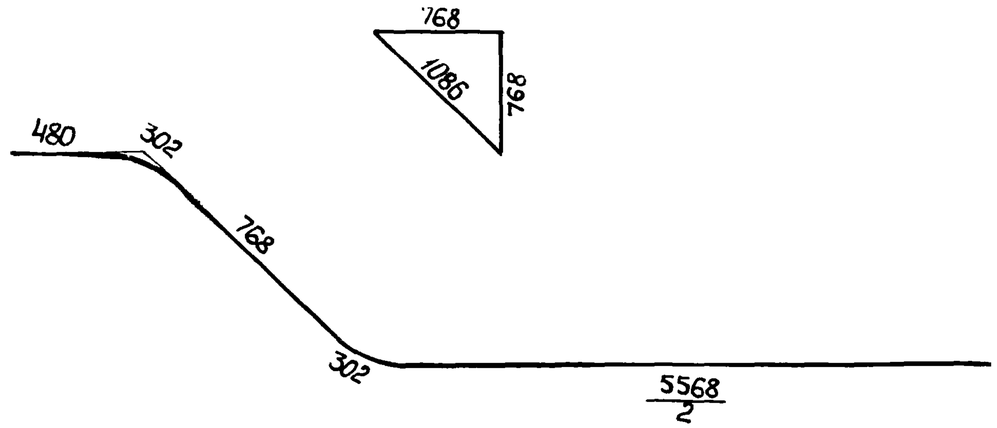


| Формат | Зона | Поз. | Обозначение | Наименование | Кол. | Примечание |
|---|---|---|---|---|---|---|
| | | 4 | 3.014.1 - 2.1 - 06 04 | ф28А-II ГОСТ 5781-75 ℓ = 9270 | 1 | 44.8 кг |

42
9180/2

| | | |
|---|---|---|
| Н.контр. | Леонова | |
| ГИП | Курбацкий | |
| Нач.отд. | Анисимов | |
| Гл.спец. | Титов | |
| Рук.гр. | Виноградов | |
| Ст.инж. | Верениц | |
| Инженер | Волкова | |
| Копир | Перова | |

3.014.1 - 2.1 - 06 04

Стержень арматурный

| Стадия | Масса | Масштаб |
|---|---|---|
| РП | 44,8 кг | |
| Лист 1 | Листов 1 | |

Гипротранслуть
Киевский филиал

Формат А4

Инв. № подл. | Подпись и дата | Взам. инв. №

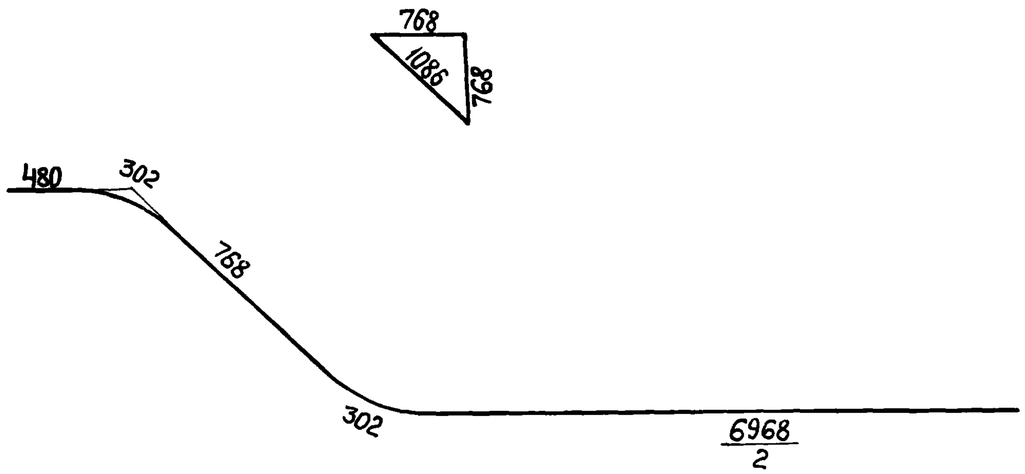


| Формат | Зона | Поз. | Обозначение | Наименование | Кол. | Примечание |
|---|---|---|---|---|---|---|
| | | 5 | 3.014.1-2.1-06 05 | ф28 А-II ГОСТ 5781-75 ℓ=10670 | 1 | 51.54 кг |

| | | | |
|---|---|---|---|
| Н.контр. | Леонова | | |
| ГИП | Курбацкий | | |
| Нач.отд. | Анисимов | | |
| Гл.спец. | Титов | | |
| Рук.гр. | Виноградов | | |
| Ст.инж. | Верених | | |
| Инженер | Волкова | | |
| Копир. | Перова | | |

**3.014.1-2.1-06 05**

Стержень арматурный

| Стадия | Масса | Масштаб |
|---|---|---|
| РП | 51,54 кг | |
| Лист 1 | Листов 1 | |

**Гипротранслуть**
Киевский филиал

Формат А4

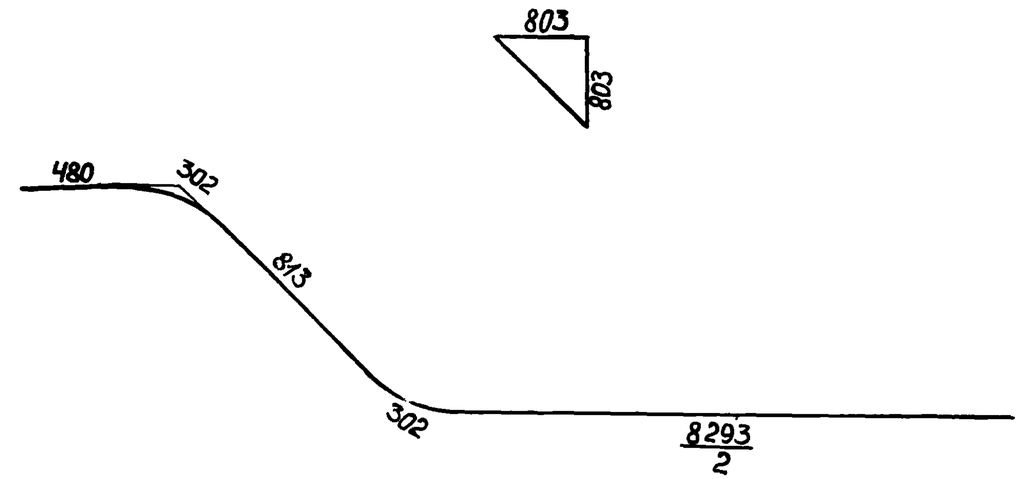


| Формат | Зона | Поз. | Обозначение | Наименование | Кол. | Примечание |
|---|---|---|---|---|---|---|
| | | 6 | 3.014.1-2.1-06 06 | ф28 А-II ГОСТ 5781-75 ℓ=12090 | 1 | 58.4 кг |

43
9180/2

| | | | |
|---|---|---|---|
| Н.контр. | Леонова | | |
| ГИП | Курбацкий | | |
| Нач.отд. | Анисимов | | |
| Гл.спец. | Титов | | |
| Рук.гр. | Виноградов | | |
| Ст.инж. | Верених | | |
| Инженер | Волкова | | |
| Копир. | Перова | | |

**3.014.1-2.1-06 06**

Стержень арматурный

| Стадия | Масса | Масштаб |
|---|---|---|
| РП | 58,4 кг | |
| Лист 1 | Листов 1 | |

**Гипротранслуть**
Киевский филиал

Формат А4

Инв. № подл. | Подпись и дата | Взам. инв. №

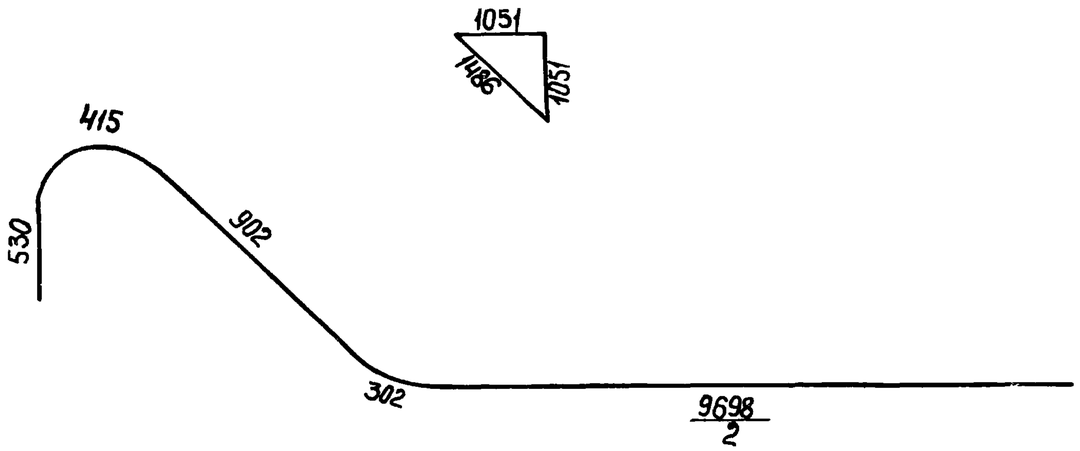


| Формат | Зона | Поз. | Обозначение | Наименование | Кол. | Примечание |
|---|---|---|---|---|---|---|
| | | 7 | 3.014.1-2.1-06 07 | ф28А-II ГОСТ 5781-75 ℓ=14000 | 1 | 67.62 кг |

| | | | |
|---|---|---|---|
| Н.контр. | Леонова | | |
| ГИП | Курбацкий | | |
| Нач.отд. | Анисимов | | |
| Гл.спец. | Титов | | |
| Рук.гр. | Виноградов | | |
| Ст.инж. | Верениц | | |
| Инженер | Волкова | | |
| Копир | Перова | | |

3.014.1-2.1-06 07

Стержень арматурный

| Стадия | Масса | Масштаб |
|---|---|---|
| РП | 67.62 кг | |
| Лист 1 | Листов 1 | |

Гипротранслуть
Киевский филиал

Формат А4

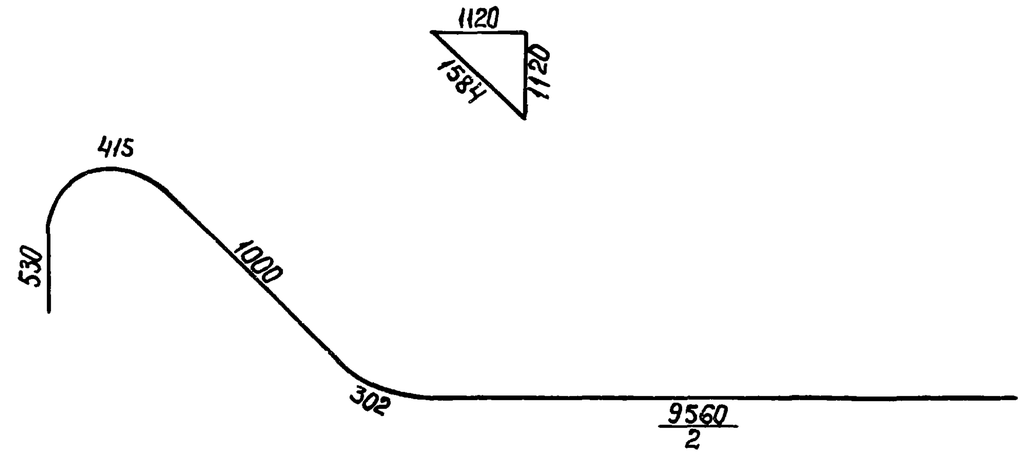


| Формат | Зона | Поз. | Обозначение | Наименование | Кол. | Примечание |
|---|---|---|---|---|---|---|
| | | 8 | 3.014.1-2.1-06 08 | ф28А-II ГОСТ 5781-75 ℓ=14050 | 1 | 67.9 кг |

44
9180/2

| | | | |
|---|---|---|---|
| Н.контр. | Леонова | | |
| ГИП | Курбацкий | | |
| Нач.отд. | Анисимов | | |
| Гл.спец. | Титов | | |
| Рук.гр. | Виноградов | | |
| Ст.инж. | Верениц | | |
| Инженер | Волкова | | |
| Копир | Перова | | |

3.014.1-2.1-06 08

Стержень арматурный

| Стадия | Масса | Масштаб |
|---|---|---|
| РП | 67.9 кг | |
| Лист 1 | Листов 1 | |

Гипротранслуть
Киевский филиал

Формат А4

Инв. № подл. | Подпись и дата | Взам. инв. №

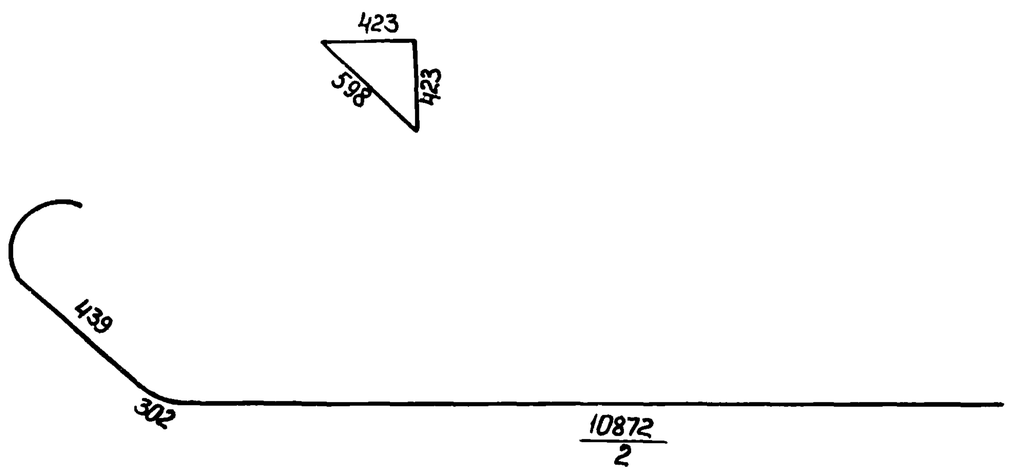


| Формат | Зона | Поз. | Обозначение | Наименование | Кол. | Примечание |
|---|---|---|---|---|---|---|
| | | | | Детали | | |
| | | 9 | 3.014.1-2.1-06 09 | ф28 А-II ГОСТ 5781-75 ℓ=12630 | 1 | 61.0 кг |

| | | | | | | |
|---|---|---|---|---|---|---|
| Н.контр. | Леонова | | 3.014.1-2.1-06 09 | | | |
| ГИП | Курбацкий | | Стержень арматурный | Стадия | Масса | Масштаб |
| Нач.отд. | Анисимов | | | РП | 61.0кг | |
| Гл.спец. | Титов | | | Лист 1 | Листов 1 | |
| Рук.гр. | Виноградов | | | Гипротранслуть | | |
| Ст.инж. | Веренич | | | Киевский филиал | | |
| Инженер | Волкова | | | | | |
| Копир. | Перова | | | Формат А4 | | |

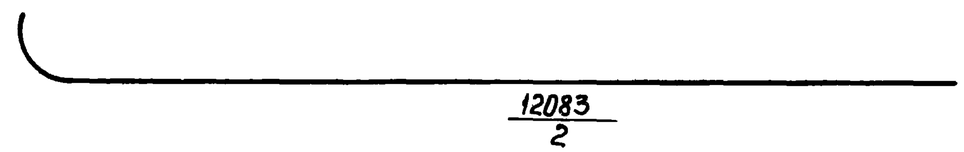


| Формат | Зона | Поз. | Обозначение | Наименование | Кол. | Примечание |
|---|---|---|---|---|---|---|
| | | | | | | |
| | | 10 | 3.014.1-2.1-06 10 | ф28 А-II ГОСТ 5781-75 ℓ=12360 | 1 | 59.7 кг |

45
9180/2

| | | | | | | |
|---|---|---|---|---|---|---|
| Н.контр. | Леонова | | 3.014.1-2.1-06 10 | | | |
| ГИП | Курбацкий | | Стержень арматурный | Стадия | Масса | Масштаб |
| Нач.отд. | Анисимов | | | РП | 59.7кг | |
| Гл.спец. | Титов | | | Лист 1 | Листов 1 | |
| Рук.гр. | Виноградов | | | Гипротранслуть | | |
| Ст.инж. | Веренич | | | Киевский филиал | | |
| Инженер | Волкова | | | | | |
| Копир. | Перова | | | Формат А4 | | |

Инв. № подл. | Подпись и дата | Взам. инв. №

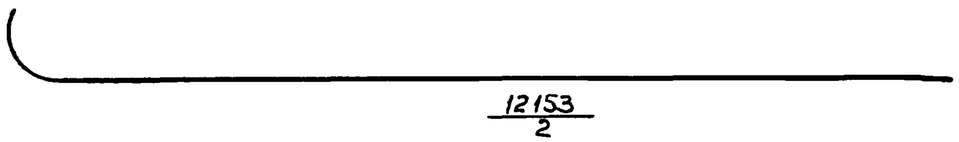


| Формат | Зона | Поз. | Обозначение | Наименование | Кол | Примечание |
|---|---|---|---|---|---|---|
| | | | | | | |
| | | 11 | 3.014.1 - 2.1 - 06 11 | Ф28А-II ГОСТ 5781-75 ℓ=12460 | 1 | 60.2 кг |

| | | | | | | |
|---|---|---|---|---|---|---|
| Н.контр. | Леонова | | 3.014.1 - 2.1 - 06 11 | | | |
| ГИП | Курбацкий | | Стержень арматурный | Стадия | Масса | Масштаб |
| Нач.отд. | Анисимов | | | РП | 60,2 кг | |
| Гл.спец. | Титов | | | Лист 1 | Листов 1 | |
| Рук.гр. | Виноградов | | | Гипротранспуть Киевский филиал | | |
| Ст.инж. | Верениц | | | | | |
| Инженер | Волкова | | | | | |
| Копир | Перова | | | | | |

Формат А4

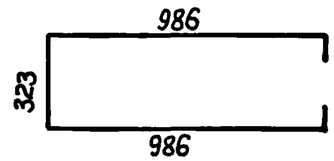


| Формат | Зона | Поз. | Обозначение | Наименование | Кол. | Примечание |
|---|---|---|---|---|---|---|
| | | | | | | |
| | | 13 | 3.014.1 - 2.1 - 06 12 | Ф10А-II ГОСТ 5781-75 ℓ=2400 | 1 | 1.5 кг |

46
9180/2

| | | | | | | |
|---|---|---|---|---|---|---|
| Н.контр. | Леонова | | 3.014.1 - 2.1 - 06 12 | | | |
| ГИП | Курбацкий | | Стержень арматурный | Стадия | Масса | Масштаб |
| Нач.отд. | Анисимов | | | РП | 1.5 кг | |
| Гл.спец. | Титов | | | Лист 1 | Листов 1 | |
| Рук.гр. | Виноградов | | | Гипротранспуть Киевский филиал | | |
| Ст.инж. | Верениц | | | | | |
| Инженер | Волкова | | | | | |
| Копир | Перова | | | | | |

Формат А4

Инв. № подл. | Подпись и дата | Взам. инв. №

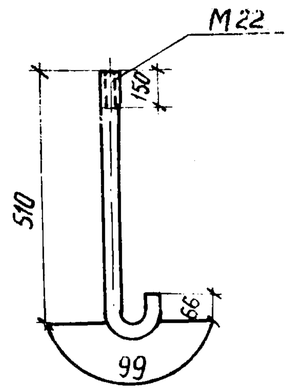


| Формат | Зона | Поз. | Обозначение | Наименование | Кол. | Примечание |
|---|---|---|---|---|---|---|
| | | | 3.014.1-2.1-06 13 | Штырь ф 22 А-I ℓ=675 | 1 | 2.01 кг |
| | | | -06 13 | Гайка ГОСТ 5915-70* | 1 | 0,08 кг |
| | | | -06 13 | Шайба ГОСТ 11371-68* | 2 | 0.053 кг |

| | | | |
|---|---|---|---|
| Н.контр. | Леонова | | |
| ГИП | Курбацкий | | |
| Нач.отд. | Анисимов | | |
| Гл.спец. | Титов | | |
| Рук.гр. | Виноградов | | |
| Ст.инж. | Верених | | |
| Инженер | Волкова | | |
| Копиров. | Перова | | |

3.014.1-2.1-06 13

Изделие закладное МН8

| Стадия | Масса | Масштаб |
|---|---|---|
| РП | 2,2 кг | |
| Лист 1 | Листов 1 | |

Гипротрансэлектро Киевский филиал

Формат А4

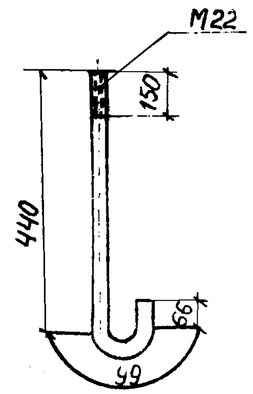


| Формат | Зона | Поз. | Обозначение | Наименование | Кол. | Примечание |
|---|---|---|---|---|---|---|
| | | | 3.014.1-2.1-06 14 | Штырь ф 22 А-I ℓ=605 | 1 | 1,79 кг |
| | | | -06 14 | Гайка ГОСТ 5915-70* | 1 | 0,08 кг |
| | | | -06 14 | Шайба ГОСТ 11371-68* | 2 | 0.053 кг |

Инв. № подл. | Подпись и дата | Взам. инв. №

47
9180/2

| | | | |
|---|---|---|---|
| Н.контр. | Леонова | | |
| ГИП | Курбацкий | | |
| Нач.отд. | Анисимов | | |
| Гл.спец. | Титов | | |
| Рук.гр. | Виноградов | | |
| Ст.инж. | Верених | | |
| Инженер | Волкова | | |
| Копиров. | Перова | | |

3.014.1-2.1-06 14

Изделие закладное МН9

| Стадия | Масса | Масштаб |
|---|---|---|
| РП | 1,98 кг | |
| Лист 1 | Листов 1 | |

Гипротрансэлектро Киевский филиал

Формат А4

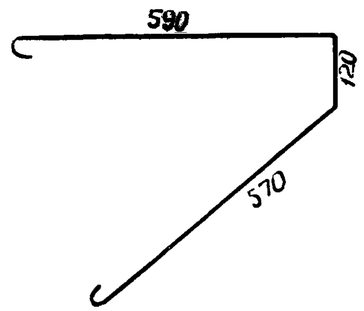


| Формат | Зона | Поз. | Обозначение | Наименование | Кол. | Примечание |
|---|---|---|---|---|---|---|
| | | | | | | |
| | | 15 | 3.014.1-2.1-06 15 | Ф12А-II ГОСТ 5781-75 ℓ=1280 | 1 | 1,14кг |

| | | | | | |
|---|---|---|---|---|---|
| Н.контр. | Леонова | | 3.014.1-2.1-06 15 | | |
| ГИП | Курбацкий | | Стержень арматурный | Стадия: РП | Масса: 1,14кг |
| Нач.отд. | Анисимов | | | Лист 1 | Листов 1 |
| Гл.спец. | Титов | | | Гипротранспуть Киевский филиал | |
| Рук.гр. | Виноградов | | | | |
| Ст.инж. | Верениц | | | | |
| Инженер | Волкова | | | | |
| Копир | Перова | | | Формат А4 | |

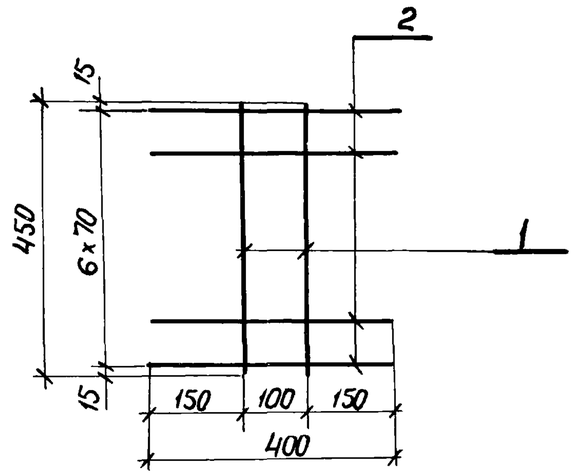


| | | | Обозначение | Наименование | Кол. | Примечание |
|---|---|---|---|---|---|---|
| | | | | Детали | | |
| | | 1 | 3.014.1-2.1-06 16 | Стержень ф10А-II ℓ=450 | 2 | 0.28 кг |
| | | 2 | -06 16 | Стержень ф10А-II ℓ=400 | 7 | 0.25 кг |

48

9180/2

| | | | | | |
|---|---|---|---|---|---|
| Н.контр. | Леонова | | 3.014.1-2.1-06 16 | | |
| ГИП | Курбацкий | | Сетка С-1 | Стадия: РП | Масса: 2,4кг |
| Нач.отд. | Анисимов | | | Лист 1 | Листов 1 |
| Гл.спец. | Титов | | | Гипротранспуть Киевский филиал | |
| Рук.гр. | Виноградов | | | | |
| Ст.инж. | Верениц | | | | |
| Инженер | Волкова | | | | |
| Копир | Перова | | | Формат А4 | |

Подпись и дата | Взам. инв.№ | Инв.№ подл.

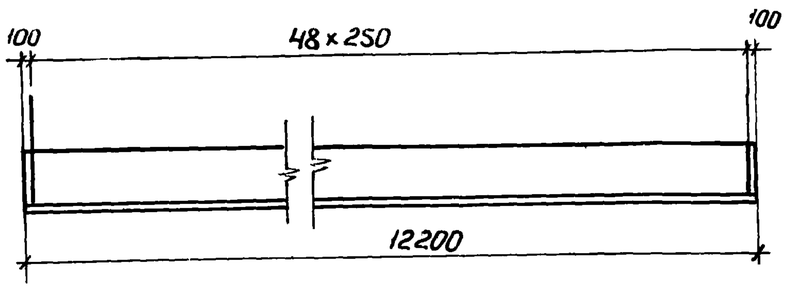


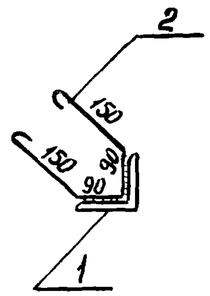


| Формат | Зона | Поз. | Обозначение | Наименование | Кол. | Примечание |
|---|---|---|---|---|---|---|
| | | | | Детали | | |
| | | 1 | 3.014.1-2.1-06 17 | ∠100×100×8 ГОСТ 8509-72 ℓ=12200 | 1 | 148,8 кг |
| | | 2 | —06 17 | Стержень ф10 А-I ℓ=630 | 49 | 0.39 кг |

| | | | |
|---|---|---|---|
| Н.контр. | Леонова | | |
| ГИП | Курбацкий | | |
| Нач.отд. | Анисимов | | |
| Гл.спец. | Титов | | |
| Рук.гр. | Виноградов | | |
| Ст.инж. | Верених | | |
| Инженер | Волкова | | |
| Копир | Перова | | |

**3.014.1-2.1.-06 17**

Изделие закладное МН 7

| Стадия | Масса | Масштаб |
|---|---|---|
| РП | 167,91 кг | |
| Лист 1 | Листов 1 | |

**Гипротранслуть**
Киевский филиал

Формат А4



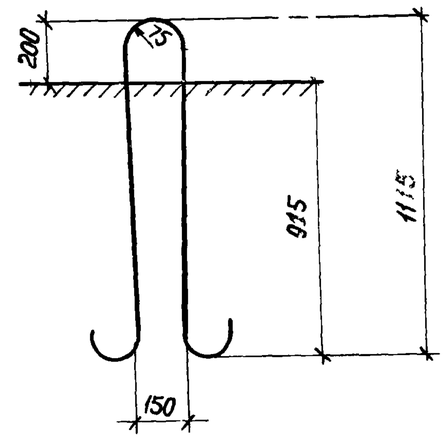


| Формат | Зона | Поз. | Обозначение | Наименование | Кол. | Примечание |
|---|---|---|---|---|---|---|
| | | | | Детали | | |
| | | 19 | 3.014.1-2.1-06 18 | 28 А-I ГОСТ 5781-75 ℓ=2680 | 1 | 12,9 кг |



Подпись и дата | Взам. инв. № | Инв. № подл.

| | | | |
|---|---|---|---|
| Н.контр. | Леонова | | |
| ГИП | Курбацкий | | |
| Нач.отд. | Анисимов | | |
| Гл.спец. | Титов | | |
| Рук.гр. | Виноградов | | |
| Ст.инж. | Верених | | |
| Инженер | Волкова | | |
| Копир | Перова | | |

**3.014.1-2.1-06 18**

Петля

| Стадия | Масса | Масштаб |
|---|---|---|
| РП | 12,9 кг | |
| Лист 1 | Листов 1 | |

**Гипротранслуть**
Киевский филиал

Формат А4

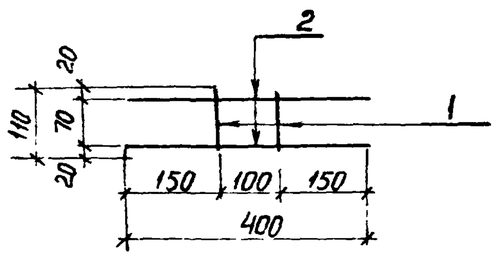


| Формат | Зона | Поз. | Обозначение | Наименование | Кол. | Примечание |
|---|---|---|---|---|---|---|
| | | | | Детали | | |
| | | 1 | 3.014.1-2.1-06 19 | Стержень ф10 А-II ℓ=110 | 2 | 0,07 кг |
| | | 2 | -06 19 | Стержень ф10 А-II ℓ=400 | 2 | 0.25 кг |

| | | | | | | |
|---|---|---|---|---|---|---|
| Н.контр. | Леонова | | 3.014.1-2.1-06 19 | | | |
| ГИП | Курбацкий | | Сетка С-2 | Стадия | Масса | Масштаб |
| Нач.отд. | Анисимов | | | РП | 0,64 кг | |
| Гл.спец. | Титов | | | Лист 1 | Листов 1 | |
| Рук.гр. | Виноградов | | | Гипротранслуть Киевский филиал | | |
| Ст.инж. | Верених | | | | | |
| Инженер | Волкова | | | | | |
| Копир | Перова | | | Формат А4 | | |

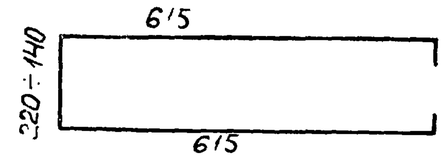


| Формат | Зона | Поз. | Обозначение | Наименование | Кол. | Примечание |
|---|---|---|---|---|---|---|
| | | 19 | 3.014.1-2.1-06 20 | ф10 А-II ℓср=1520 | 1 | 0,94 кг |

50
9180/2

| | | | | | | |
|---|---|---|---|---|---|---|
| Н.контр. | Леонова | | 3.014.1-2.1-06 20 | | | |
| ГИП | Курбацкий | | Стержень арматурный | Стадия | Масса | Масшт |
| Нач.отд. | Анисимов | | | РП | 0,94 кг | |
| Гл.спец. | Титов | | | Лист | Листов | |
| Рук.гр. | Виноградов | | | Гипротранслуть Киевский филиал | | |
| Ст.инж. | Верених | | | | | |
| Инженер | Волкова | | | | | |
| Копир | Перова | | | Формат А4 | | |

Взам. инв.№ | Подпись и дата | Инв. № подл.

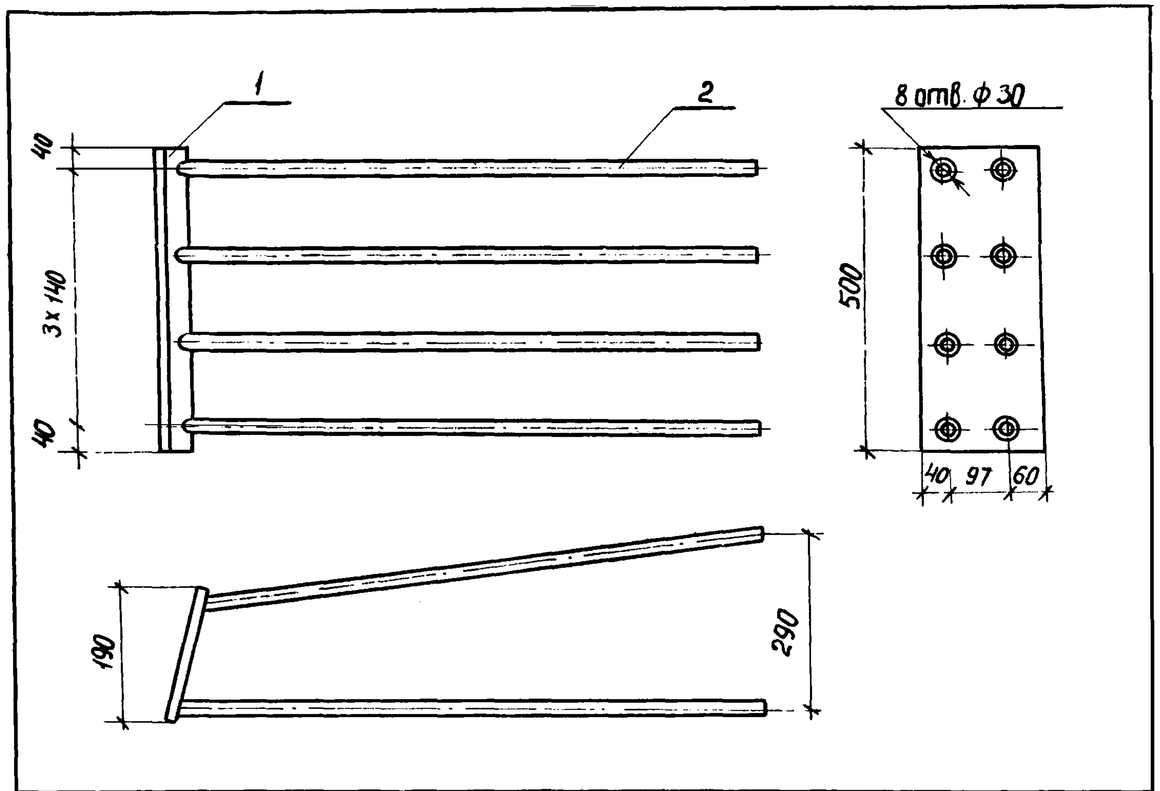


| Формат | Зона | Поз. | Обозначение | Наименование | Кол. | Примечание |
|---|---|---|---|---|---|---|
| | | | | Детали | | |
| | | 1 | 3.014.1-2.1-06 21 | Планка 500×197×12 | 1 | 9,4кг |
| | | 2 | —06 21 | Стержень ф 20 А II ℓ=1060 | 8 | 2 61кг |

51
9180/2

| | | |
|---|---|---|
| Н.контр. | Леонова | |
| ГИП | Курбацкий | |
| Нач.отд. | Анисимов | |
| Гл.спец. | Титов | |
| Рук.гр. | Виноградов | |
| Ст.инж. | Верених | |
| Инженер | Волкова | |
| Копир | Перова | |

**3.014.1-2.1-06 21**

Изделие закладное МН12

| Стадия | Масса | Масштаб |
|---|---|---|
| РП | 30,3кг | |
| Лист 1 | Листов 1 | |

Гипротранслуть Киевский филиал

Формат А4

Инв.№ подл. | Подпись и дата | Взам. инв.№

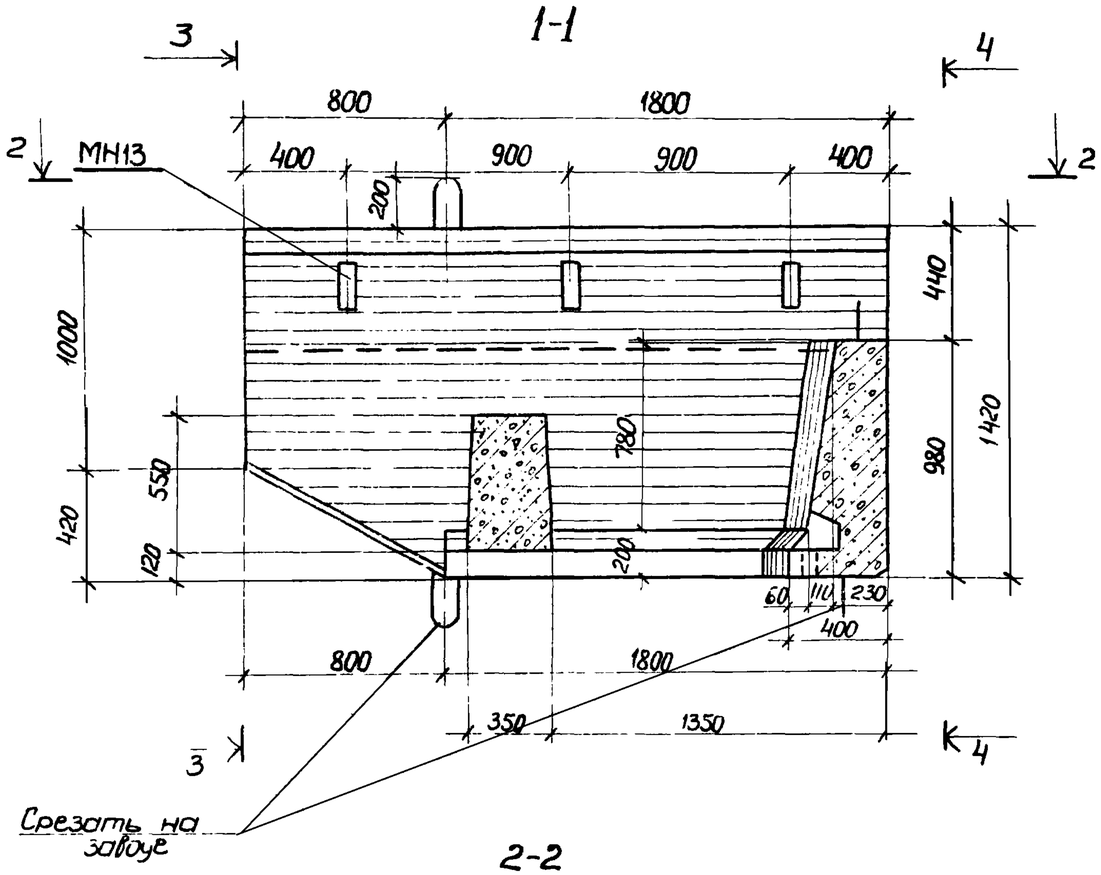


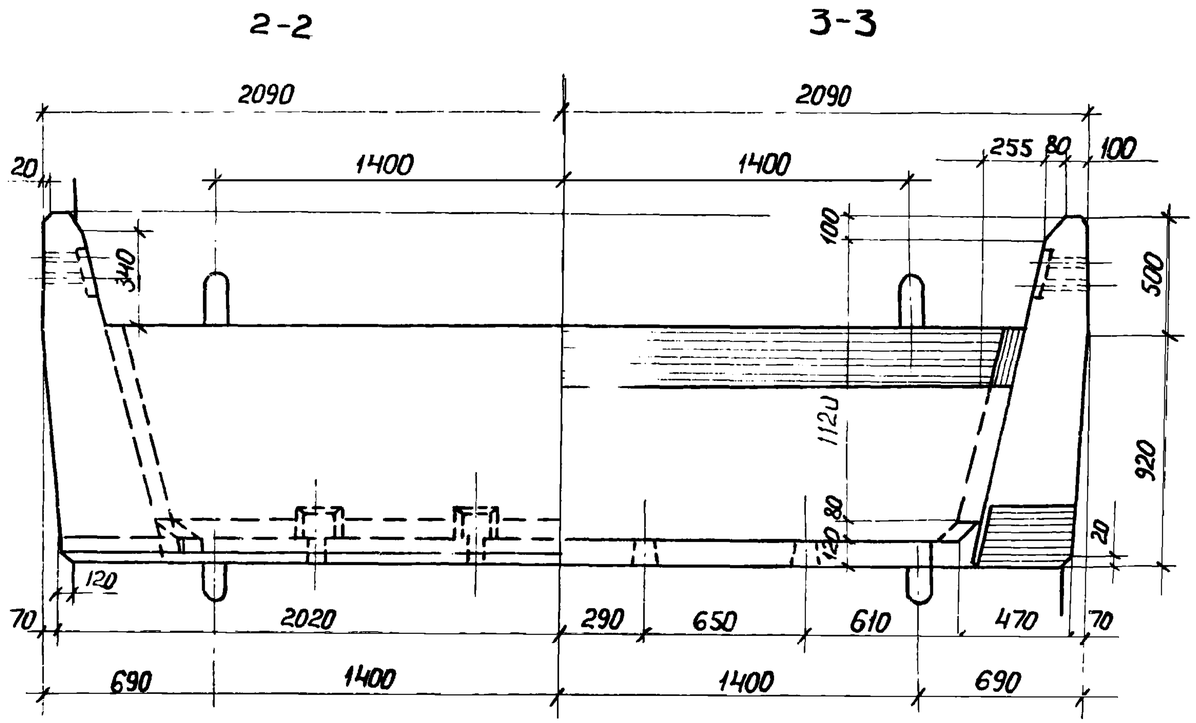


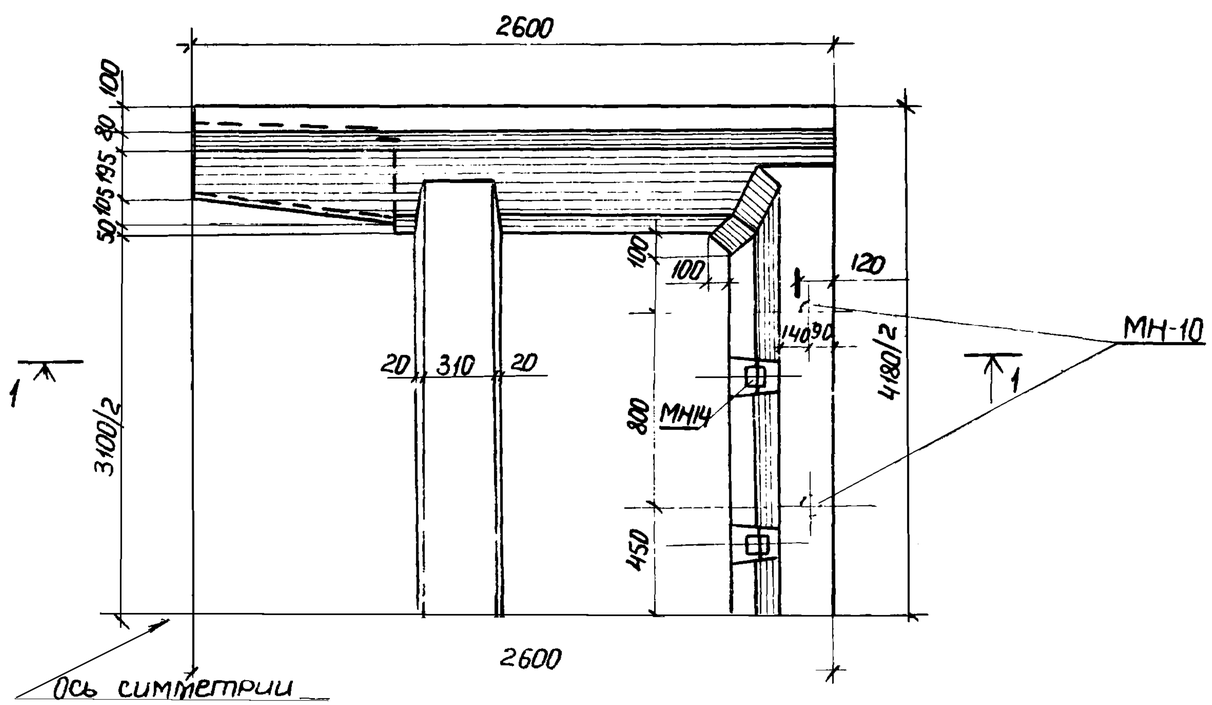


9180/2

| | | | | | | |
|---|---|---|---|---|---|---|
| | | | | 3.014.1-2.1-07 00 СБ | | |
| Н.контр. | Леонова | | | Блок Ш3а. Сборочный чертеж | Стадия | Масса | Масштаб |
| ГИП | Курбаикин | | | | РП | 10000кг | |
| Нач.отд. | Анисимов | | | | Лист 1 | Листов 3 | |
| Гл.спец. | Титов | | | | | | |
| Рук.гр. | Виноградов | | | | Гипротрансгуть Киевский филиал | | |
| Ст.инж. | Веренич | | | | | | |
| Инженер | Фрадман | | | | | | |
| Копир. | Перова | | | | | | |

Формат А3

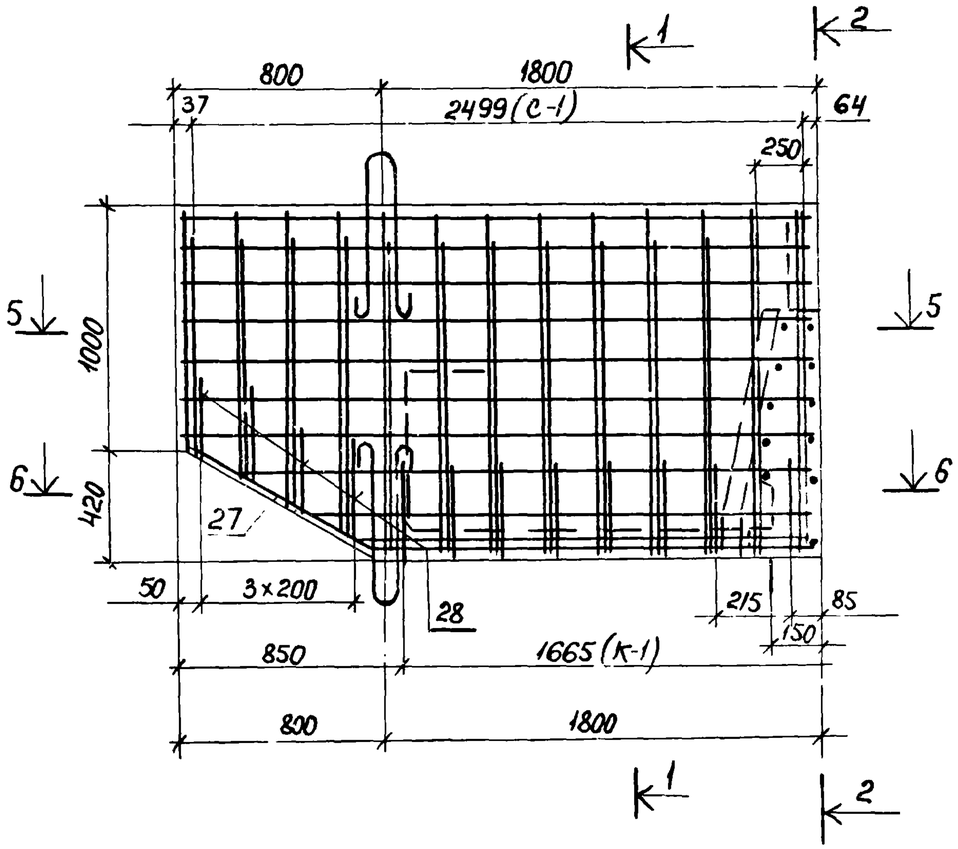


2-2

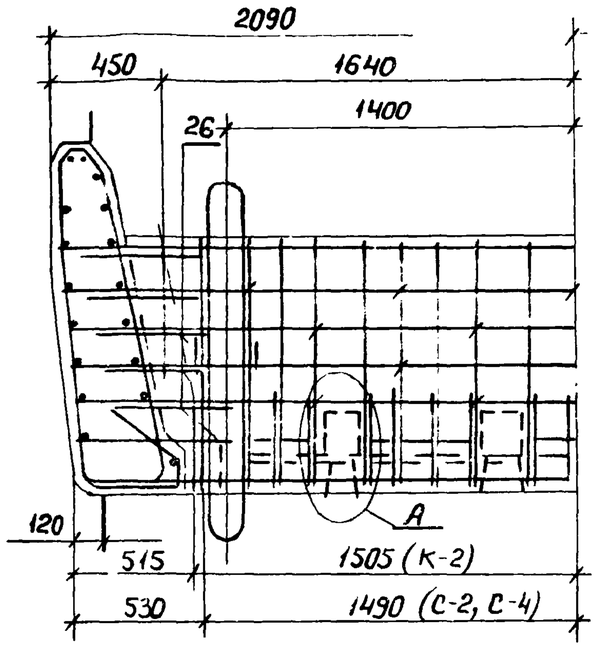


1-1

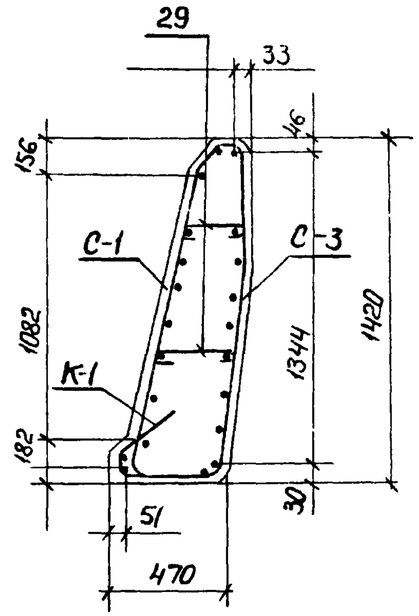


6-6

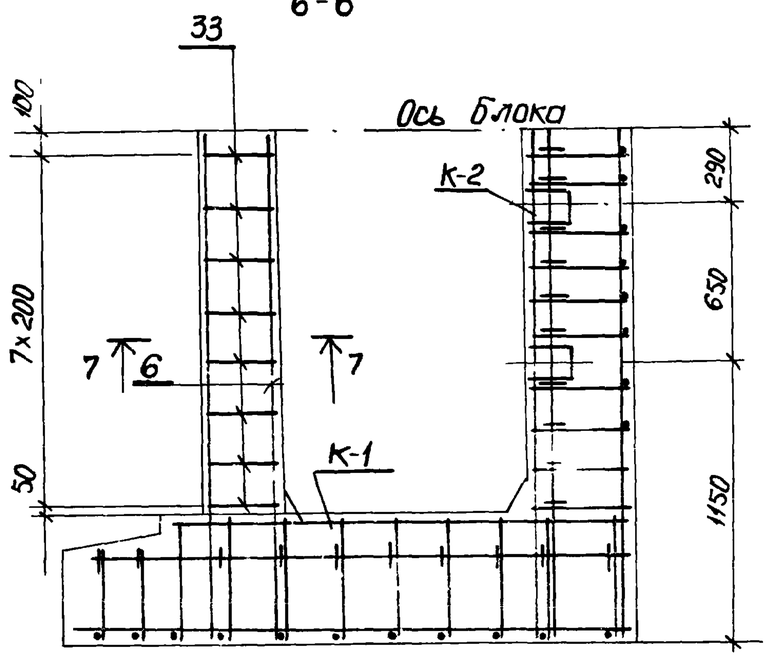


53
9180/2

| | | | | |
|---|---|---|---|---|
| Н.контр. | Леонова | | 3.014.1-2.1-07 00 СБ | |
| ГИП | Курбацкий | | Блок Ш3а. Сборочный чертеж | Стадия: РП; Масса; Масштаб |
| Нач.отд. | Анисимов | | | Лист 2; Листов |
| Гл.спец. | Титов | | | Гипротрансгуть Киевский филиал |
| Вед.гр. | Виноградов | | | |
| Ст.инж. | Верениц | | | |
| Инженер | Фердман. | | | |
| Копир. | Перова | | | |

Формат А3

5-5

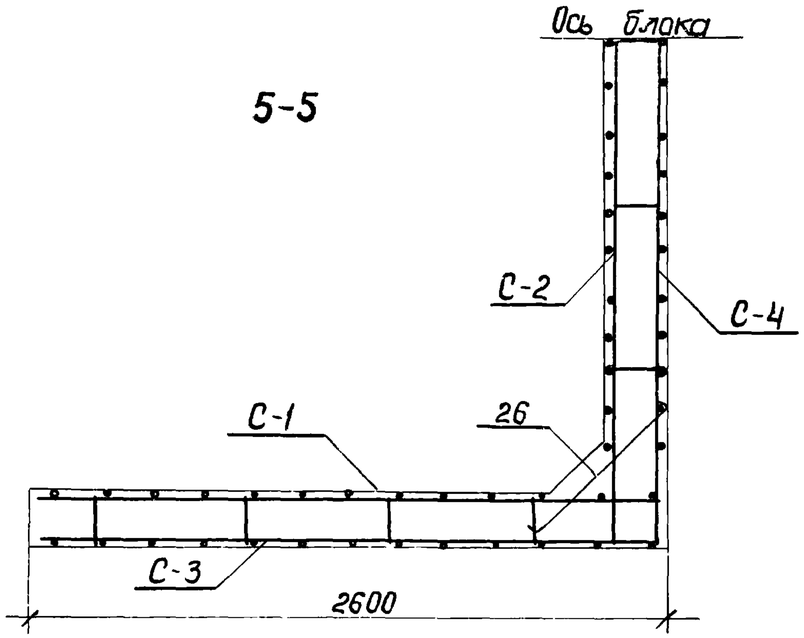


7-7

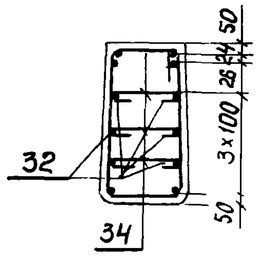


4-4

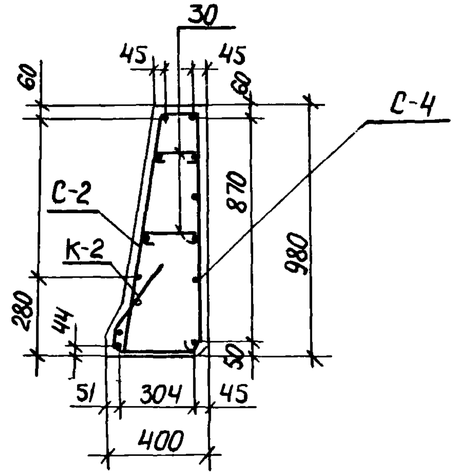


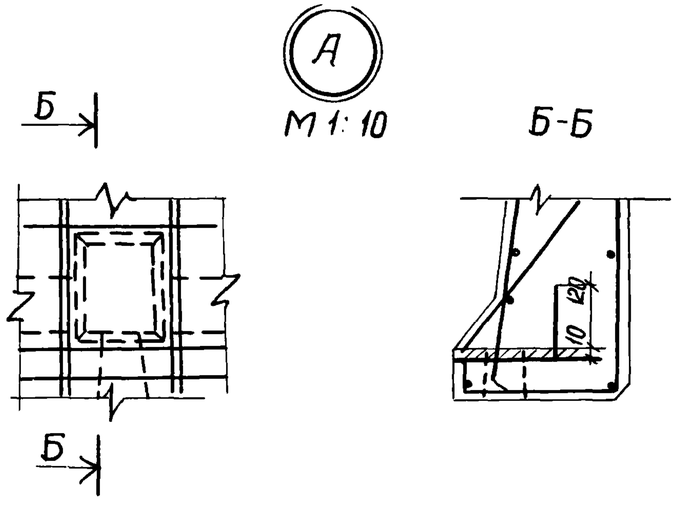


54
9180/2

| | | | | | | |
|---|---|---|---|---|---|---|
| | | | | 3.014.1-2.1-07 00 СБ | | |
| Н.контр. | Леонова | | Блок ШЗа. Сборочный чертеж | Стадия | Масса | Масштаб |
| ГИП | Курбацкий | | | РП | | |
| Нач.отд. | Анисимов | | | Лист 3 | Листов | |
| Гл.спец. | Титов | | | Гипротрансгаз Киевский филиал | | |
| Рук.гр. | Виноградов | | | | | |
| Ст.инж. | Веренич | | | | | |
| Инженер | Фердман | | | | | |
| Копир. | Перова | | | | | |

Формат А3

| Формат | Зона | Поз. | Обозначение | Наименование | Кол на исполнен. 01 | 02 | 03 | 04 | 05 | 06 | | Примечание |
|---|---|---|---|---|---|---|---|---|---|---|---|---|
| | | | | Документация | | | | | | | | |
| | | | 3.014.1-2.1-00 00 ТО | Техническое описание | | | | | | | | |
| | | | —2.0-00 ВД | Ведомость ссылочных документов | | | | | | | | |
| | | | —2.1-00 00 ОВ | Выборка стали | | | | | | | | |
| | | | 3.014.1-2.1-07 00 СБ | Сборочный чертеж | | | | | | | | |
| | | | | | | | | | | | | |
| | | | | Сборочные единицы | | | | | | | | |
| | | | 3.014.1-2.1-07 01 | Сетка С-1 | 2 | | | | | | | 76.94 кг |
| | | | —07 03 | Сетка С-2 | | 1 | | | | | | 78.53 кг |
| | | | —07 02 | Сетка С-3 | | | 2 | | | | | 46.83 кг |
| | | | —07 04 | Сетка С-4 | | | | 1 | | | | 93,15 кг |
| | | | —07 05 | Каркас КР-1 | | | | | 2 | | | 7,08 кг |
| | | | —07 06 | Каркас КР-2 | | | | | | 1 | | 18,36 кг |
| | | | —07 07 | Изделие закладное МН13 | | | | | | | 6 | 2,7 кг |
| | | | —07 08 | Изделие закладное МН14 | | | | | | | 4 | 3,4 кг |
| | | | —01 08 | Изделие закладное МН10 | | | | | | | 4 | 0,32 кг |
| | | | | | | | | | | | | |
| | | | | Детали | | | | | | | | |
| | | 26 | 3.014.1-2.1-07 00 ОС | Стержень ф22 ГОСТ 5781-75, ℓ = 790 | | | | | | | 10 | 2.35 кг |
| | | 27 | КЖИ-02 01 ОС | Стержень ф10 ГОСТ 5781-75, ℓ=900 | | | | | | | 4 | 0.55 кг |
| | | 28 | -07 09 | Стержень ф10 ГОСТ 5781-75, ℓобщ.=8,2м | | | | | | | 8 | 0.62 кг |
| | | 29 | -07 00 ОС | Стержень ф8 А-I ГОСТ 5781-75, ℓобщ.=13.0м | | | | | | | 32 | 0.16 кг |
| | | 30 | -07 00 ОС | Стержень ф8 А-I ГОСТ 5781-75, ℓобщ.=7.2м | | | | | | | 20 | 0.14 кг |
| | | 31 | -07 10 | Стержень ф20 А-I ГОСТ 5781-75, ℓ = 1910 | | | | | | | 8 | 4.71 кг |

55
9180/2

| | | |
|---|---|---|
| Н.контр. | Леонова | |
| ГИП | Курбацкий | |
| Нач.отд. | Анисимов | |
| Гл.спец. | Титов | |
| Рук.гр. | Виноградов | |
| Ст.инж. | Веренич | |
| Инженер | Фридман | |
| Копир | Перова | |

3.014.1-2.1-07 00 ОС

Блок Ш 3а

| Стадия | Масса | Масштаб |
|---|---|---|
| РП | | |
| Лист 1 | Листов 2 | |

Гипротранспуть
Киевский филиал

Формат А3

| Формат | Зона | Поз. | Обозначение | Наименование | Кол. на исполнен. 01 | 02 | 03 | 04 | 05 | 06 | | Примечание |
|---|---|---|---|---|---|---|---|---|---|---|---|---|
| | | 32 | 3.014.1-2.1-07 00 ОС | Стержень ф22 AII ГОСТ 5781-75, ℓ=4010 | | | | | | | 12 | 11,94 кг |
| | | 33 | -07 11 | Стержень ф8 AI ГОСТ 5781-75, ℓ=1630 | | | | | | | 16 | 0.64 кг |
| | | 34 | -07 00 ОС | Стержень ф8 AI ГОСТ 5781-75, ℓ=3[illegible] | | | | | | | 24 | 0.15 кг |
| | | | | | | | | | | | | |
| | | | | Материалы | | | | | | | | |
| | | | | Бетон М300 | | | | | | | | 4.0 м³ |

9180/2 56

| | | | |
|---|---|---|---|
| Н.контр. | Леонова | | |
| ГИП | Курбацкий | | |
| Нач.отд. | Анисимов | | |
| Гл.спец. | Титов | | |
| Рук.гр. | Виноградов | | |
| Ст.инж. | Веренич | | |
| Инженер | Ердман | | |
| Копир | Перова | | |

3.014.1-2.1-07 00 ОС

Блок Ш3а

| Стадия | Масса | Масшт |
|---|---|---|
| РП | | |

Лист 2 | Листов

Гипротрансэлектро
Киевский филиал

Формат А3

## С-1

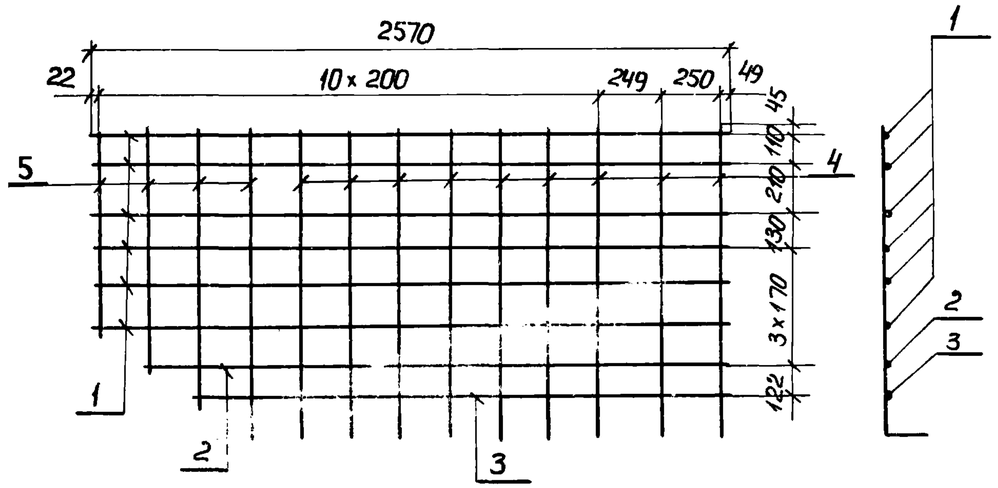


| Формат | Зона | Поз. | Обозначение | Наименование | Кол. | Примечание |
|---|---|---|---|---|---|---|
| | | | | | | |
| | | | | Детали | | |
| | | 1 | 3.014.1-2.1-07 01 | Стержень ф22 AII ГОСТ 5781-75, ℓ=2570 | 6 | 7.66 кг |
| | | 2 | -07 01 | Стержень ф22 AII ГОСТ 5781-75, ℓ=2310 | 1 | 6.88 кг |
| | | 3 | -07 01 | Стержень ф22 AII ГОСТ 5781-75, ℓ=2070 | 1 | 6.16 кг |
| | | 4 | -07 01 | Стержень ф12 AII ГОСТ 5781-75, ℓ=1330 | 4 | 1.18 кг |
| | | 5 | -07 01 | Стержень ф12 AII ГОСТ 5781-75 ℓобщ=8,3м | 4 | 1.84 кг |

| | | | |
|---|---|---|---|
| Н.контр. | Леонова | | |
| ГИП | Курбацкий | | |
| Нач.отд. | Анисимов | | |
| Гл.спец. | Титов | | |
| Рук.гр. | Виноградов | | |
| Ст.инж. | Верених | | |
| Инженер | Фердман | | |
| Копир | Перова | | |

**3.014.1-2.1-07 01**

Сетка арматурная С-1

| Стадия | Масса | Масштаб |
|---|---|---|
| РП | 76.94 кг | |
| Лист 1 | Листов 1 | |

Гипротранспуть
Киевский филиал

Формат А4

## С-3

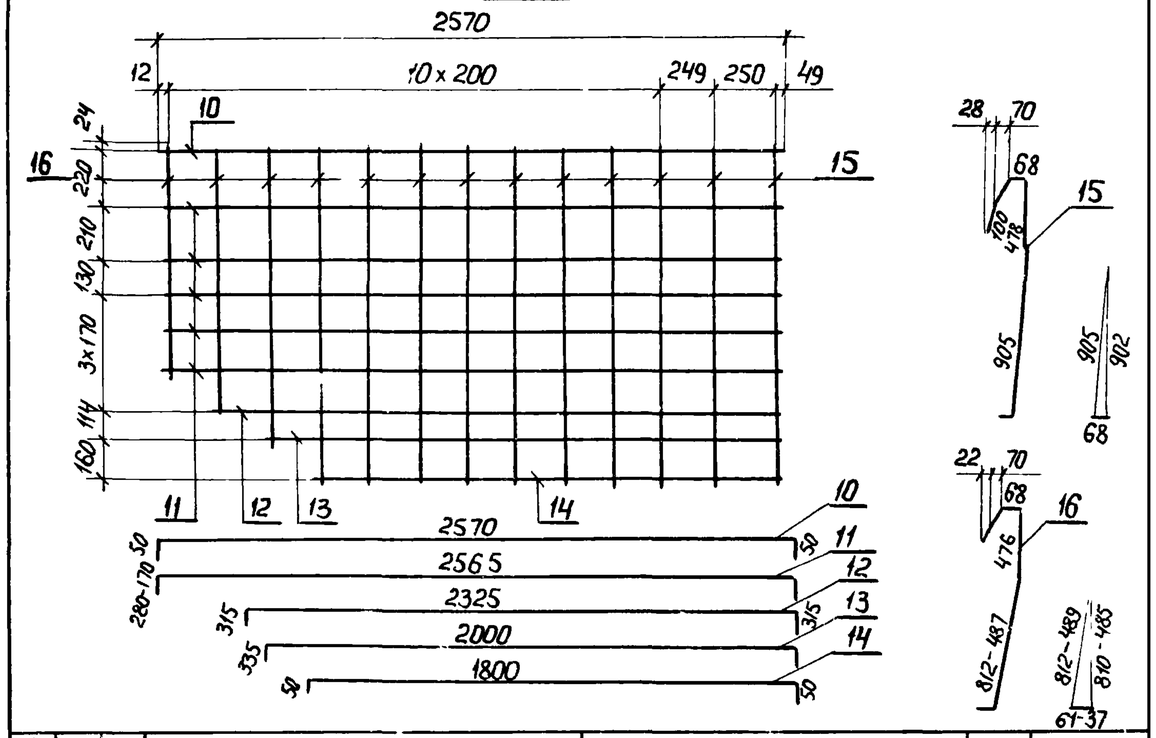


| Формат | Зона | Поз. | Обозначение | Наименование | Кол. | Примечание |
|---|---|---|---|---|---|---|
| | | | | Детали | | |
| | | 10 | 3.014.1-2.1-07 02 | Стержень ф12 AII ГОСТ 5781-75, ℓ=2670 | 2 | 2.37 кг |
| | | 11 | -07 02 | Стержень ф12 AII ГОСТ 5781-75, ℓобщ=28.5 | 5 | 5.06 кг |
| | | 12 | -07 02 | Стержень ф12 AII ГОСТ 5781-75, ℓ=2690 | 1 | 2.39 кг |
| | | 13 | -07 02 | Стержень ф12 AII ГОСТ 5781-75, ℓ=2390 | 1 | 2.12 кг |
| | | 14 | -07 02 | Стержень ф12 AII ГОСТ 5781-75 ℓ=1900 | 1 | 1.69 кг |
| | | 15 | -07 02 | Стержень ф8 AII ГОСТ 5781-75, ℓ=1700 | 9 | 0.67 кг |
| | | 16 | -07 02 | Стержень ф8 AII ГОСТ 5781-75, ℓобщ=11.5 | 4 | 1.14 кг |

9180/2 57

Взам. инв. № | Подпись и дата | Инв. № подл.

| | | |
|---|---|---|
| Н.контр. | Леонова | |
| ГИП | Курбацкий | |
| Нач.отд. | Анисимов | |
| Гл.спец. | Титов | |
| Рук.гр. | Виноградов | |
| Ст.инж. | Верених | |
| Инженер | Фердман | |
| Копир | Перова | |

**3.014.1-2.1-07 02**

Сетка арматурная С-3

| Стадия | Масса | Масштаб |
|---|---|---|
| РП | 46.83 кг | |
| Лист 1 | Листов 1 | |

Гипротранспуть
Киевский филиал

Формат А4

## С-2

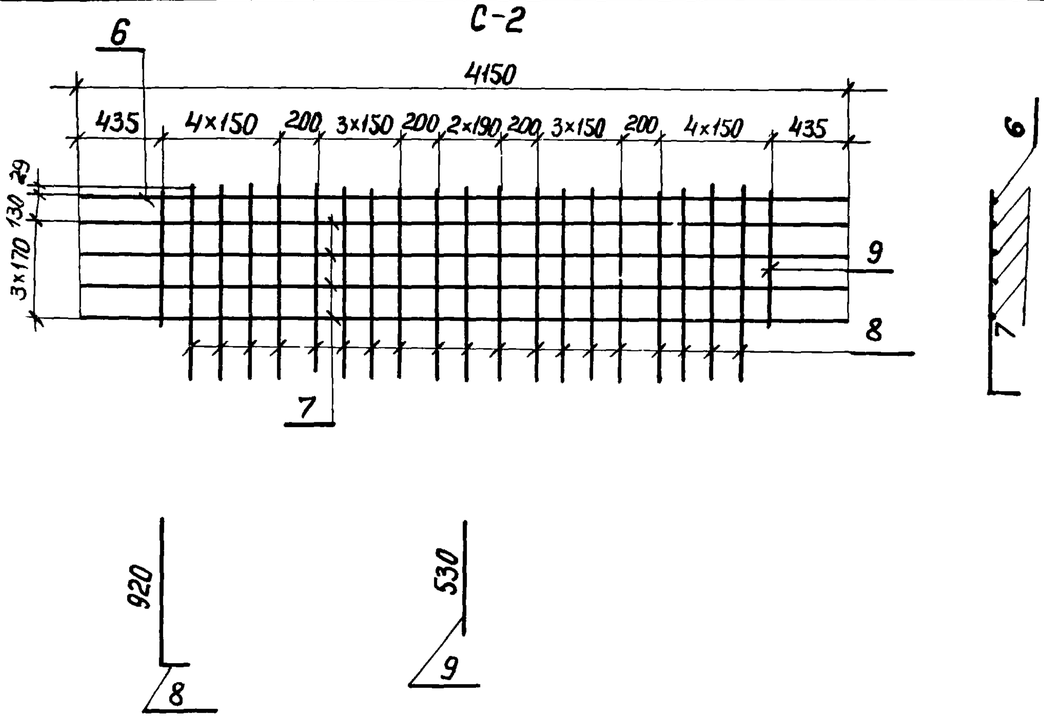


| Формат | Зона | Поз. | Обозначение | Наименование | Кол. | Примечание |
|---|---|---|---|---|---|---|
| | | | | Детали | | |
| | | 6 | 3.014.1-2.1-07 03 | Стержень ф22АII ГОСТ 5781-75, ℓ=4150 | 1 | 12,36кг |
| | | 7 | -07 03 | Стержень ф22АII ГОСТ 5781-75; ℓобщ.=16,4м | 4 | 12.22кг |
| | | 8 | -07 03 | Стержень ф12АIII ГОСТ 5781-75, ℓ=970 | 19 | 0.86 кг |
| | | 9 | -07 03 | Стержень ф12АIII ГОСТ 5781-75, ℓ=530 | 2 | 0.47кг |

| | | | |
|---|---|---|---|
| Н.контр. | Леонова | | |
| ГИП | Курбацкий | | |
| Нач.отд. | Анисимов | | |
| Гл.спец. | Титов | | |
| Рук.гр. | Виноградов | | |
| Ст.инж. | Верених | | |
| Инженер | Фердман | | |

**3.014.1-2.1-07 03**

Сетка арматурная С-2

| Стадия | Масса | Масштаб |
|---|---|---|
| РП | 78,53кг | |
| Лист 1 | Листов 1 | |

Гипротранслуть Киевский филиал

Копир Перова

Формат А4

## С-4

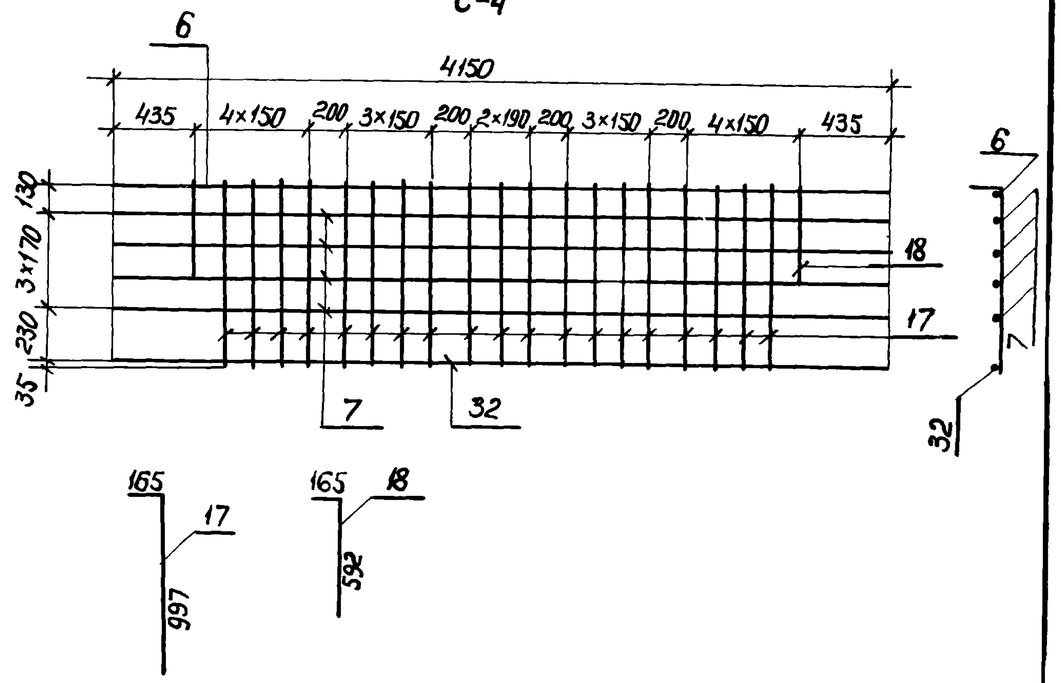


| Формат | Зона | Поз. | Обозначение | Наименование | Кол. | Примечание |
|---|---|---|---|---|---|---|
| | | | | Детали | | |
| | | 6 | 3.014.1-2.1-07 04 | Стержень ф22АII ГОСТ 5781-75, ℓ=4150 | 1 | 12,36 кг |
| | | 7 | — 07 04 | Стержень ф22АII ГОСТ 5781-75, ℓобщ.=16,4м | 4 | 12,22 кг |
| | | 32 | — 07 04 | Стержень ф22АII ГОСТ 5781-75, ℓ=4010 | 1 | 11,94 кг |
| | | 17 | — 07 04 | Стержень ф12АIII ГОСТ 5781-75, ℓ=1110 | 19 | 0,99 кг |
| | | 18 | — 07 04 | Стержень ф12АII ГОСТ 5781-75, ℓ=710 | 2 | 0.63 кг |

58
9180/2

| | | | |
|---|---|---|---|
| Н.контр. | Леонова | | |
| ГИП | Курбацкий | | |
| Нач.отд. | Анисимов | | |
| Гл.спец. | Титов | | |
| Рук.гр. | Виноградов | | |
| Ст.инж. | Верених | | |
| Инженер | Фердман | | |

**3.014.1-2.1-07 04**

Сетка арматурная С-4

| Стадия | Масса | Масштаб |
|---|---|---|
| РП | 93,15кг | |
| Лист 1 | Листов 1 | |

Гипротранслуть Киевский филиал

Копиров. Перова

Формат А4

Инв. № подл. | Подпись и дата | Взам. инв. №

## К-1

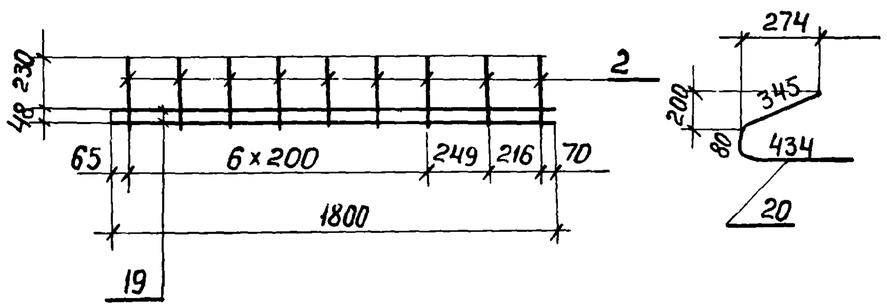


| Формат | Зона | Поз. | Обозначение | Наименование | Кол. | Примечание |
|---|---|---|---|---|---|---|
| | | 19 | 3.014.1-2.1-07 05 | Стержень ф10А ГОСТ 5781-75, ℓ=1800 | 2 | 1,11 кг |
| | | 20 | | Стержень ф10АII ГОСТ 5781-75, ℓ=870 | 9 | 0,54 кг |

| | | | |
|---|---|---|---|
| Н.контр. | Леонова | | |
| ГИП | Курбацкий | | |
| Нач.отд. | Анисимов | | |
| Гл.спец. | Титов | | |
| Рук.гр. | Виноградов | | |
| Ст.инж. | Верениц | | |
| Инженер | Фердман | | |
| Копиров. | Перова | | |

**3.014.1-2.1-07 05**

Каркас КР1

| Стадия | Масса | Масштаб |
|---|---|---|
| РП | 7,08кг | |
| Лист 1 | Листов 1 | |

**Гипротранслуть**
Киевский филиал

Формат А4

## К-2

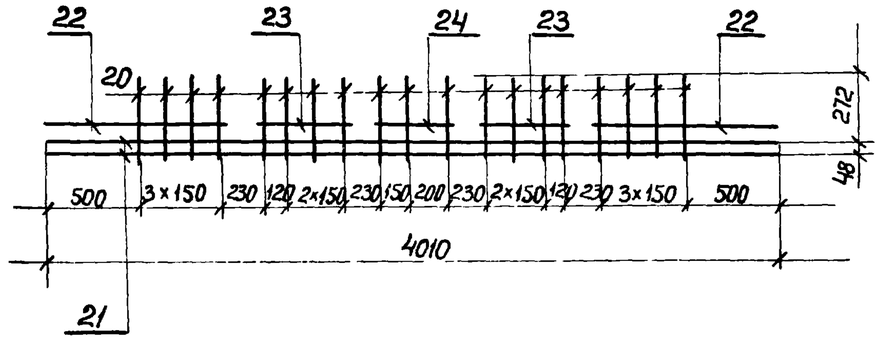


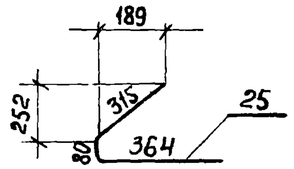


| Формат | Зона | Поз. | Обозначение | Наименование | Кол. | Примечание |
|---|---|---|---|---|---|---|
| | | | | Детали | | |
| | | 21 | 3.014.1-2.1-07 06 | Стержень ф10АII ГОСТ 5781-75, ℓ=4010 | 3 | 2,47 кг |
| | | 22 | —07 06 | Стержень ф10АII ГОСТ 5781-75, ℓ=980 | 2 | 0,60 кг |
| | | 23 | —07 06 | Стержень ф10АII ГОСТ 5781-75, ℓ=480 | 2 | 0,29 кг |
| | | 24 | —07 06 | Стержень ф10АII ГОСТ 5781-75, ℓ=410 | 1 | 0,25 кг |
| | | 25 | —07 06 | Стержень ф10АII ГОСТ 5781-75, ℓ=760 | 19 | 0,47 кг |

59
9180/2

| | | | |
|---|---|---|---|
| Н.контр. | Леонова | | |
| ГИП | Курбацкий | | |
| Нач.отд. | Анисимов | | |
| Гл.спец. | Титов | | |
| Рук.гр. | Виноградов | | |
| Ст.инж. | Верениц | | |
| Инженер | Фердман | | |
| Копир. | Перова | | |

**3.014.1-2.1-07 06**

Каркас КР2

| Стадия | Масса | Масштаб |
|---|---|---|
| РП | 18,36кг | |
| Лист 1 | Листов 1 | |

**Гипротранслуть**
Киевский филиал

Формат А4

Инв. № подл. | Подпись и дата | Взам. инв. №

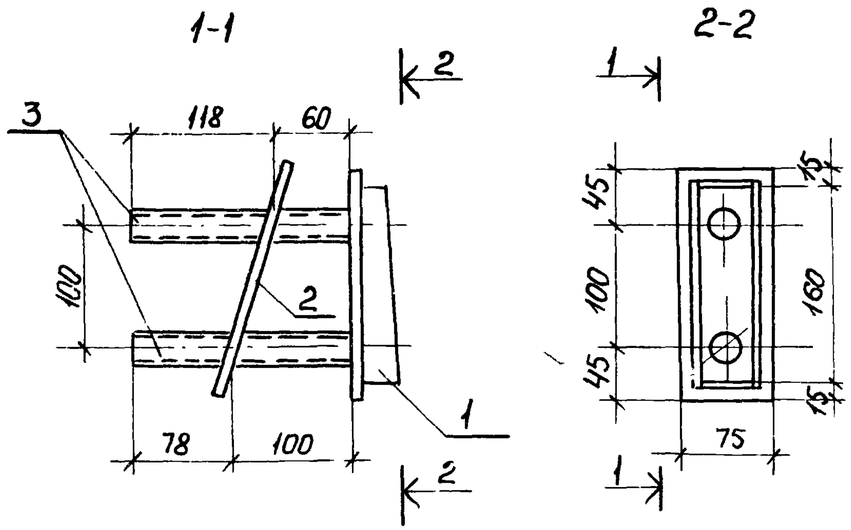


| Формат | Зона | Поз. | Обозначение | Наименование | Кол. | Примечание |
|---|---|---|---|---|---|---|
| | | | | Детали | | |
| | | 1 | 3.014.1-2.1-07 07 | Коробка | 1 | 1,14кг |
| | | 2 | — 07 07 | Стержень ф12АII ГОСТ 5781-75, ℓ=250 | 2 | 0.22кг |
| | | 3 | — 07 07 | Труба 38×35 ГОСТ 8732-70, ℓ=178 | 2 | 0,53кг |

| | | | |
|---|---|---|---|
| Н.контр. | Леонова | | |
| ГИП | Курбацкий | | |
| Нач.отд. | Анисимов | | |
| Гл.спец. | Титов | | |
| Рук.гр. | Виноградов | | |
| Ст.инж. | Верович | | |
| Инженер | Фердман | | |
| Копир | Перова | | |

**3.014.1-2.1-07 07**

Изделие закладное МН13

| Стадия | Масса | Масштаб |
|---|---|---|
| РП | 2,7кг | |
| | Листов 1 | |

**Гипротранслуть**
Киевский филиал

Формат А4

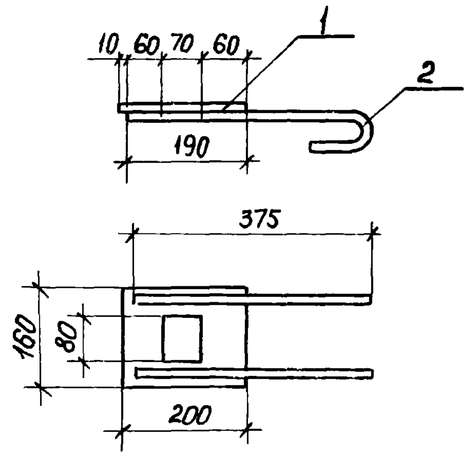


| Обозначение | Наименование | Кол | Примечание |
|---|---|---|---|
| | Детали | | |
| 3.014.1-2.1-07 08 | -160×10 ГОСТ 5681-57; ℓ=200 | 1 | 2.51к |
| — 07 08 | Стержень ф12АI ГОСТ 5781-61 ℓ=450 | 2 | 0.40к |

60
9180/2.

| | | | |
|---|---|---|---|
| Н.контр. | Леонова | | |
| ГИП | Курбацкий | | |
| Нач.отд. | Анисимов | | |
| Гл.спец. | Титов | | |
| Рук.гр. | Виноградов | | |
| Ст.инж. | Верович | | |
| Инженер | Фердман | | |
| Копир | Перова | | |

**3.014.1-2.1-07 08**

Изделие закладное МН14

| Стадия | Масса | Масштаб |
|---|---|---|
| РП | 3,4кг | |
| Лист 1 | Листов 1 | |

**Гипротранслуть**
Киевский филиал

Формат А4

Инв. № подл. | Подпись и дата | Взам. инв. №

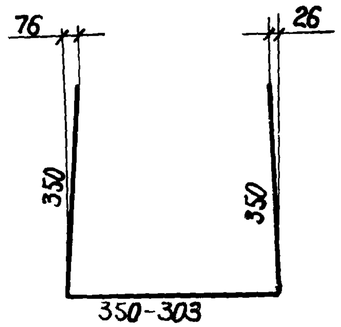


| Формат | Зона | Поз. | Обозначение | Наименование | Кол. | Примечание |
|---|---|---|---|---|---|---|
| | | 28 | 3.014.1-2.1-07 09 | Стержень ф10AII ГОСТ 5781-75, $\ell_{общ}$=82м | 1 | 0,62 кг |

| | | | |
|---|---|---|---|
| Н.контр. | Леонова | | |
| ГИП | Курбацкий | | |
| Нач.отд. | Анисимов | | |
| Гл.спец. | Титов | | |
| Рук.гр. | Виноградов | | |
| Ст.инж. | Верених | | |
| Инженер | Фердман | | |
| Копир | Перова | | |

**3.014.1-2.1-07 09**

Стержень арматурный

| Стадия | Масса | Масштаб |
|---|---|---|
| РП | 0,62кг | |
| Лист 1 | Листов 1 | |

**Гипротранслуть**
Киевский филиал

Формат А4

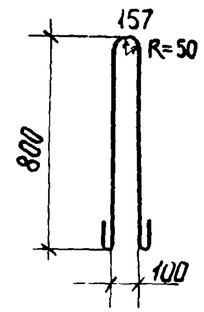


| Формат | Зона | Поз | Обозначение | Наименование | Кол. | Примечание |
|---|---|---|---|---|---|---|
| | | 31 | 3.014.1-2.1-07 10 | Стержень ф20AI ГОСТ 5781-75, $\ell$=1910 | 1 | 4,71 кг |

61
9180/2

| | | | |
|---|---|---|---|
| Н.контр. | Леонова | | |
| ГИП | Курбацкий | | |
| Нач.отд. | Анисимов | | |
| Гл.спец. | Титов | | |
| Рук.гр. | Виноградов | | |
| Ст.инж. | Верених | | |
| Инженер | Фердман | | |
| Копир | Перова | | |

**3.014.1-2.1-07 10**

Стержень арматурный

| Стадия | Масса | Масштаб |
|---|---|---|
| РП | 4,71 кг | |
| Лист 1 | Листов 1 | |

**Гипротранслуть**
Киевский филиал

Формат А4

Инв. № подл. | Подпись и дата | Взам. инв. №

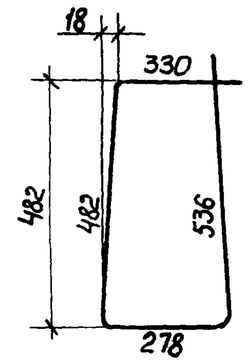


| Формат | Зона | Поз. | Обозначение | Наименование | Кол. | Примечание |
|---|---|---|---|---|---|---|
| | | | | | | |
| | | 33 | 3.014.1-2.1-07 11 | Стержень ф8 AI ГОСТ 5781-75, ℓ=1630 | 1 | 0,64 кг |

62
9180/2

Инв. № подл. | Подпись и дата | Взам. инв. №

| | | | |
|---|---|---|---|
| Н.контр. | Леонова | | |
| ГИП | Курбацкий | | |
| Нач.отд. | Анисимов | | |
| Гл.спец. | Титов | | |
| Рук.гр. | Виноградов | | |
| Ст.инж. | Веренич | | |
| Инженер | Фельман | | |
| Копир | Перова | | |

3.014.1-2.1-07 11

Стержень арматурный

| Стадия | Масса | Масштаб |
|---|---|---|
| РП | 0,64кг | |
| Лист 1 | Листов | |

Гипротрансп. Киевский филиал

Формат А4

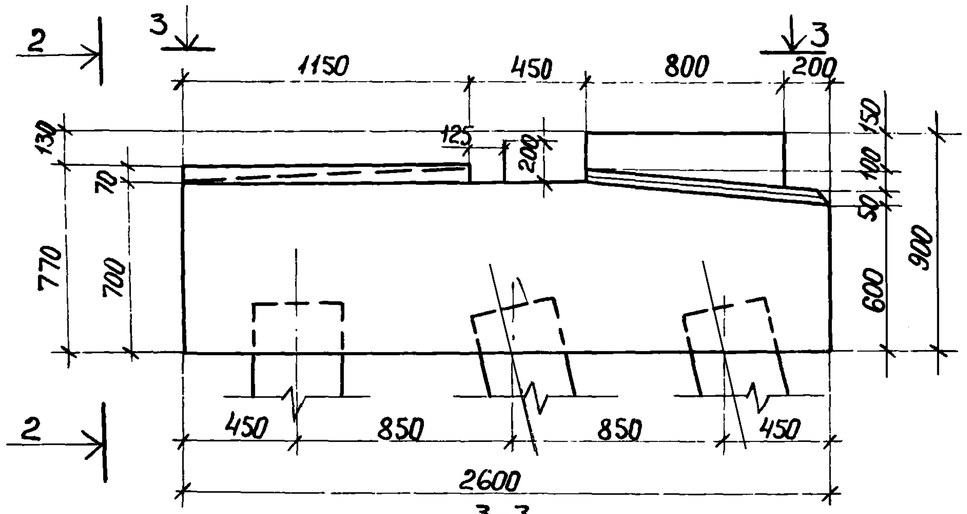


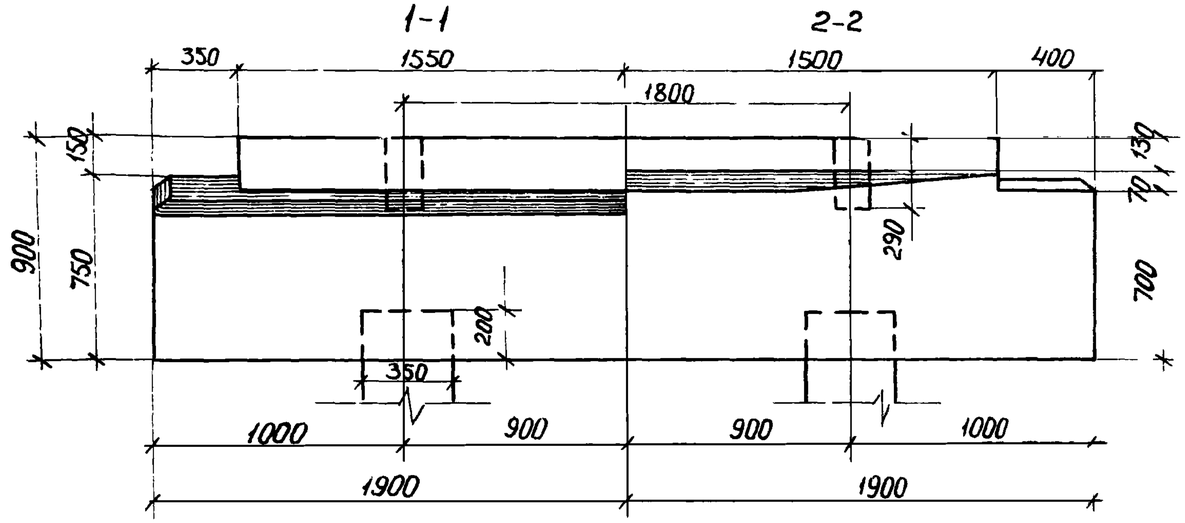


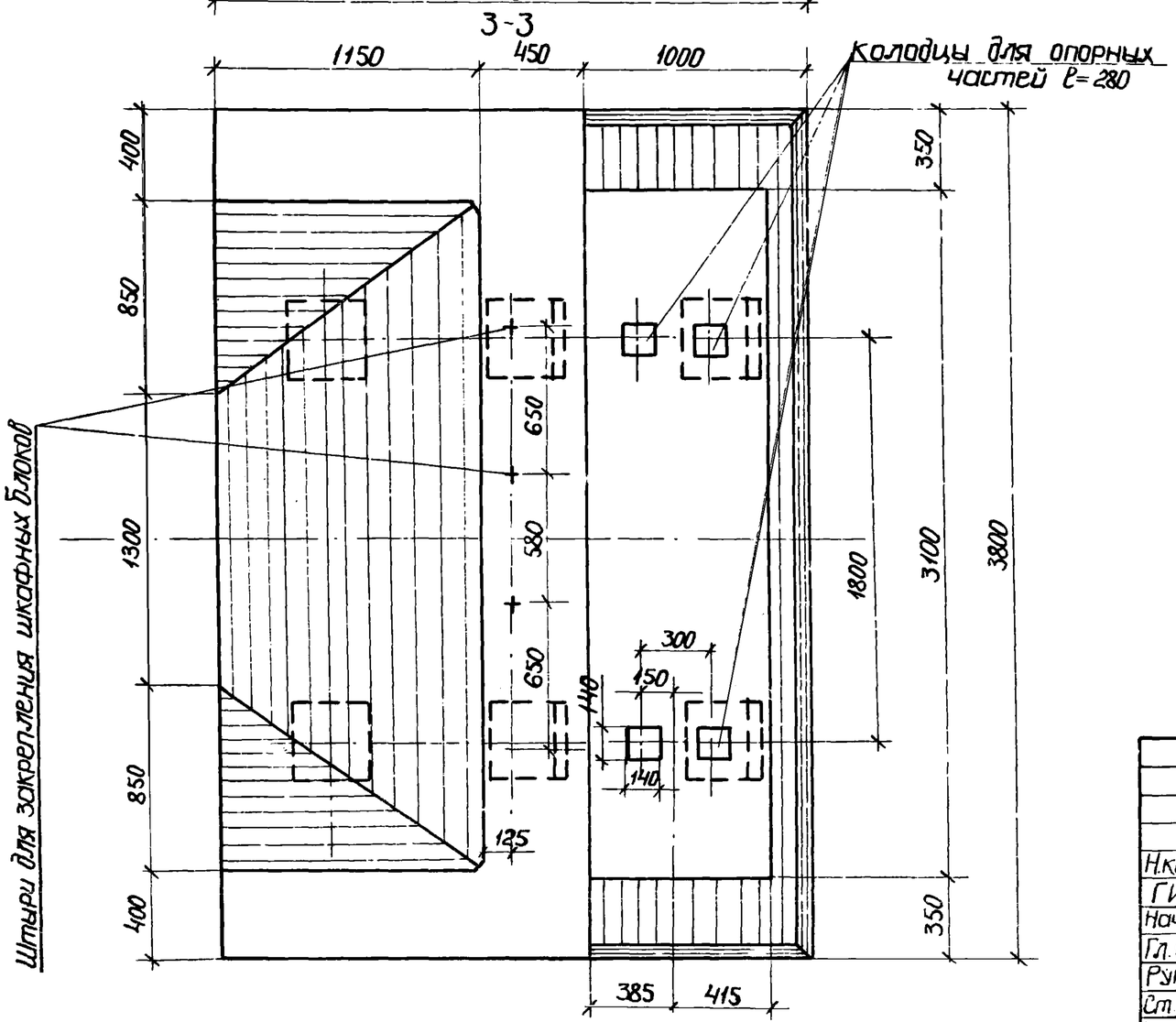


63
9180/2

| | | | |
|---|---|---|---|
| Н.контр. | Леонова | | |
| ГИП | Курбацкий | | |
| Нач.отд. | Анисимов | | |
| Гл.спец. | Титов | | |
| Рук.гр. | Виноградов | | |
| Ст.инж. | Веренич | | |
| Инженер | Черман | | |
| Копир. | Перова | | |

**3.014.1-2.1-08 00 СБ**

Насадка НУМ 9а
Сборочный чертеж

| Стадия | Масса | Масштаб |
|---|---|---|
| РП | | |
| Лист 1 | Листов 4 | |

Гипротрансслуть
Киевский филиал

Формат А3

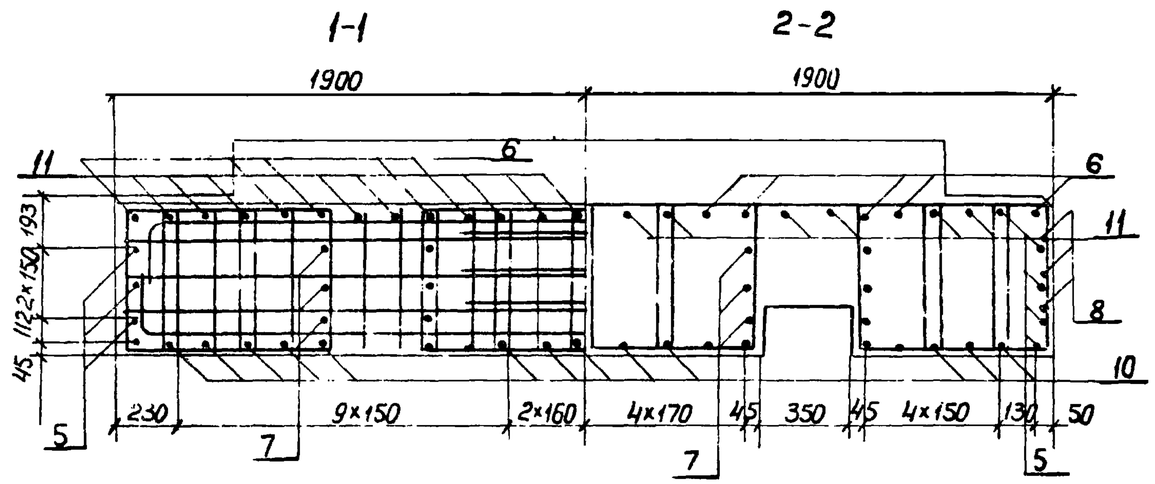


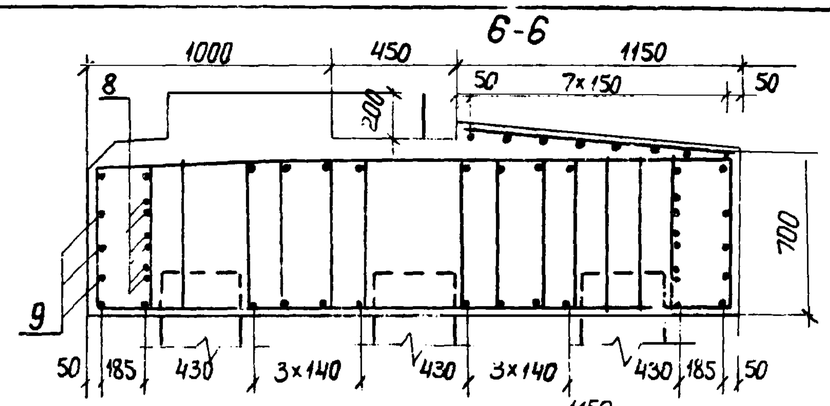


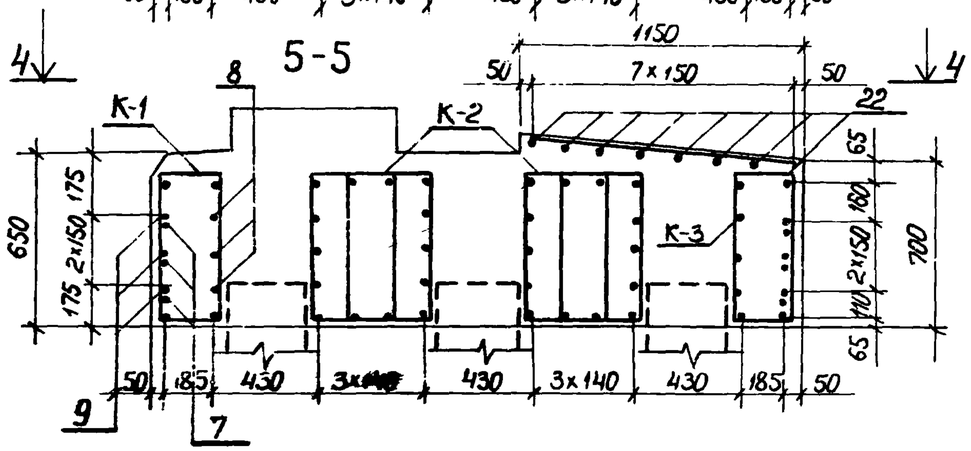


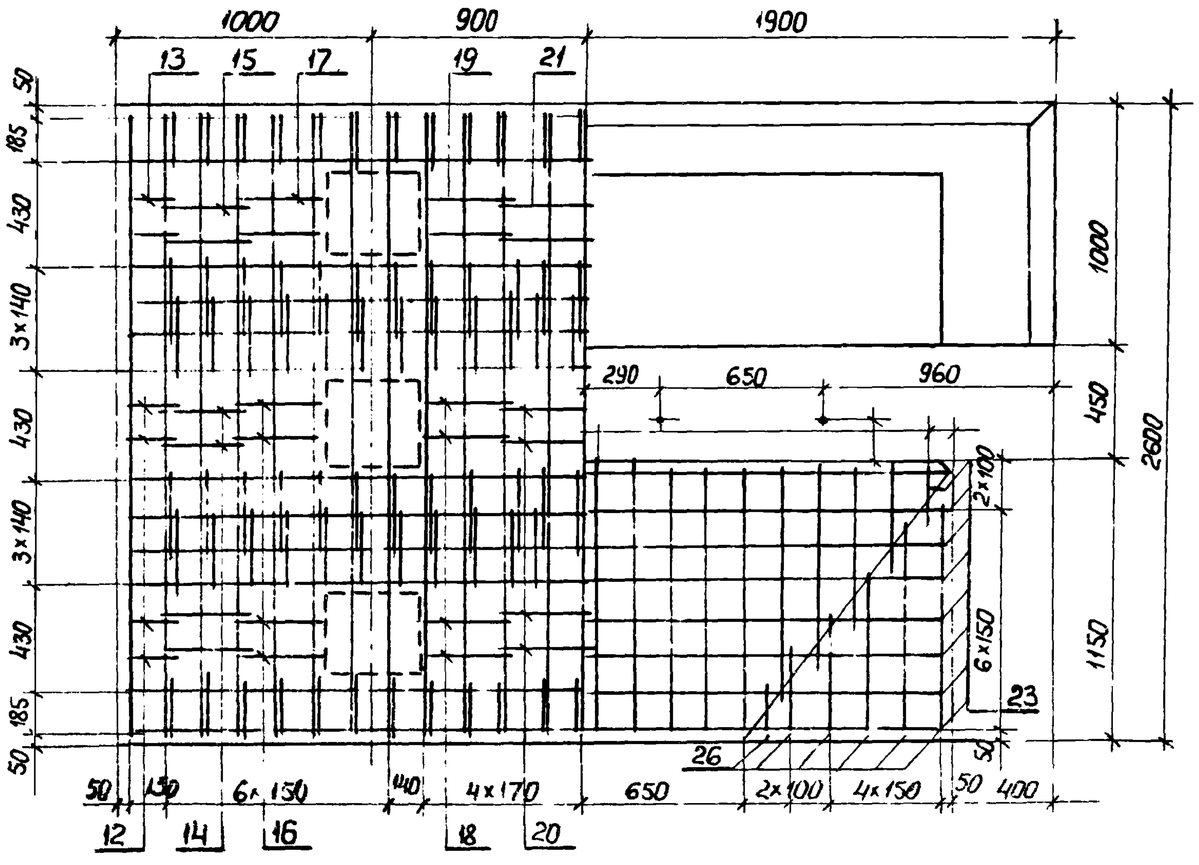


64
9180/2

| | | | | | | |
|---|---|---|---|---|---|---|
| | | | | 3.014.1-2.1-08 00 СБ | | |
| Н.контр. | Леонова | | | Насадка НУМ 9а<br>Сборочный чертеж | Стадия | Масса | Масштаб |
| ГИП | Курбацкий | | | | РП | | |
| Нач.отд. | Анисимов | | | | Лист 2 | Листов | |
| Гл.спец. | Титов | | | | Гипротрансгаз<br>Киевский филиал | | |
| Рук.гр | Виноградов | | | | | | |
| Ст.инж. | Веренич | | | | | | |
| Инженер | Фердман | | | | | | |
| Копир | Перова | | | | | | |

Формат А3

## План расположения хомутов N7,8

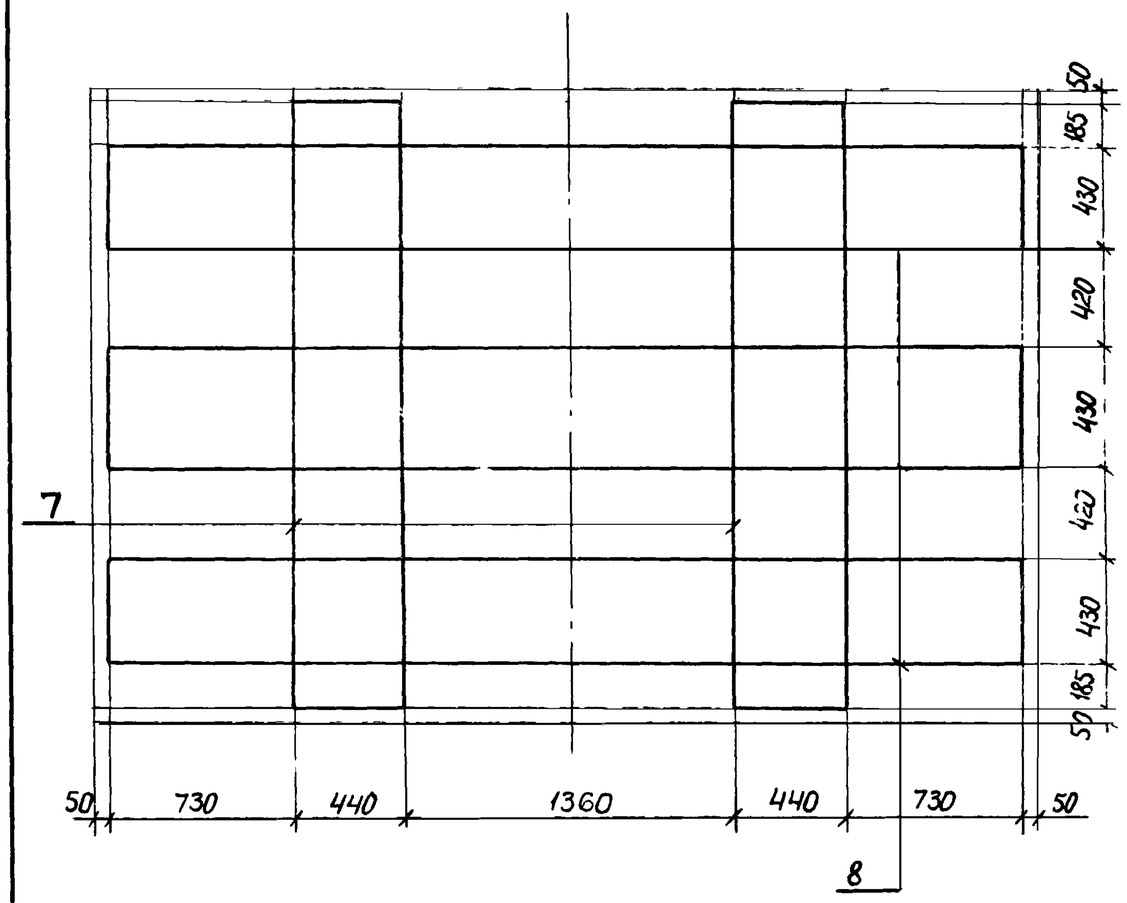


65
9180/2

| | | | | | | |
|---|---|---|---|---|---|---|
| Н.контр. | Леонова | | 3.014.1-2.1-08 00 СБ | | | |
| ГИП | Курбацкий | | Насадка НУм 9а. Сборочный чертеж. | Стадия | Масса | Масштаб |
| Нач.отд. | Анисимов | | | РП | | |
| Гл.спец. | Титов | | | Лист 3 | Листов | |
| Рук.гр. | Виноградов | | | Гипротрансгуть Киевский филиал | | |
| Ст.инж. | Верених | | | | | |
| Инженер | Ердман | | | | | |
| Копир | Перова | | | Формат А4 | | |

Инв.№ подл. | Подпись и дата | Взам.инв.№

## Армирование подферменника

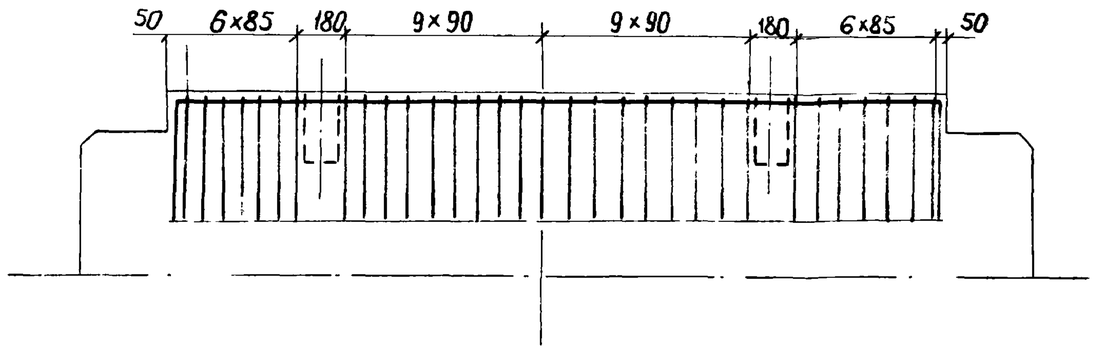


## План

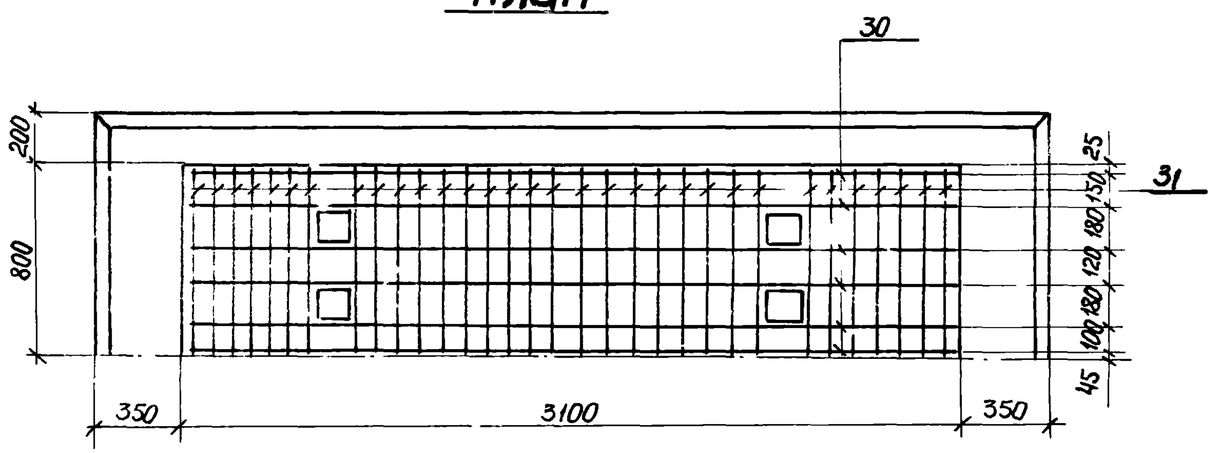


66
9180/2

| | | | | | | |
|---|---|---|---|---|---|---|
| | | | | 3.014.1-2.1-08 00 СБ | | |
| Н.контр. | Леонова | | | Насадка НУМ 9а<br>Сборочный чертеж. | Стадия | Масса | Масштаб |
| ГИП | Курбацкий | | | | РП | | |
| Нач.отд. | Анисимов | | | | Лист 4 | Листов | |
| Гл.спец. | Титов | | | | | | |
| Рук.гр. | Виноградов | | | | Гипротранспуть<br>Киевский филиал | | |
| Ст.инж. | Верениц | | | | | | |
| Инженер | Фридман | | | | | | |
| Копиров | Перова | | | | | | |

Формат А3

| Формат | Зона | Поз. | Обозначение | Наименование | Кол. на исполн. 01 | 02 | 03 | | Примечание |
|---|---|---|---|---|---|---|---|---|---|
| | | | | Документация | | | | | |
| | | | 3.014.1-2.1-00 00 ТО | Техническое описание | | | | | |
| | | | -2.0-00 ВД | Ведомость ссылочных документов | | | | | |
| | | | -2.1-00 00 ОВ | Выборка стали | | | | | |
| | | | -08 00 СБ | Сборочный чертеж | | | | | |
| | | | | | | | | | |
| | | | | Сборочные единицы | | | | | |
| | | | 3.014.1-21-08 01 | Каркас К-1 | 1 | | | | 61,20 кг |
| | | | -08 02 | Каркас К-2 | | 2 | | | 128.50 кг |
| | | | -08 03 | Каркас К-3 | | | 1 | | 62,25 кг |
| | | | | | | | | | |
| | | | | Детали | | | | | |
| | | 5 | 3.014.1-2.1-08 00 СБ | Стержень ф16АII ГОСТ 5781-75; ℓ=2690 | | | | 16 | 4.25 кг |
| | | 6 | -08 05 | Стержень ф16АII ГОСТ 5781-75; ℓ=2700 | | | | 10 | 4.27 кг |
| | | 7 | -08 06 | Стержень ф16АII ГОСТ 5781-75; ℓ=6000 | | | | 6 | 9.48 кг |
| | | 8 | -08 07 | Стержень ф16А ГОСТ 5781-75; ℓ=4690 | | | | 18 | 7.41 кг |
| | | 9 | -08 00 СБ | Стержень ф16АII ГОСТ 5781-75; ℓ=3890 | | | | 6 | 6.15 кг |
| | | 2 | -08 01 | Стержень ф10АI ГОСТ 5781-75; ℓ=1700 | | | | 6 | 1.05 кг |
| | | 3 | -08 02 | Стержень ф10АI ГОСТ 5781-75; ℓ=1990 | | | | 24 | 1.23 кг |
| | | 4 | -08 03 | Стержень ф10АI ГОСТ 5781-75; ℓ=1800 | | | | 6 | 1.11 кг |



| | | | |
|---|---|---|---|
| Н.контр. | Леонова | | |
| ГИП | Курбацкий | | |
| Нач.отд. | Анисимов | | |
| Гл.спец. | Титов | | |
| Рук.гр. | Виноградов | | |
| Ст.инж. | Верениц | | |
| Инженер | Фридман | | |
| Копир. | Перова | | |

3.014.1-2.1-08 00 ОС

Насадка НУМ 9а

| Стадия | Масса | Масштаб |
|---|---|---|
| РП | | |
| Лист 1 | Листов 2 | |

Гипротрансэлектро
Киевский филиал

Формат А3

| Формат | Зона | Поз | Обозначение | Наименование | Кол. на исполн. 01 | 02 | 03 | | Примечание |
|---|---|---|---|---|---|---|---|---|---|
| | | | | Детали | | | | | |
| | | 10 | 3.014.1-2.1-08 00 СБ | Стержень ф10АI ГОСТ 5781-75, ℓ=2550 | | | | 11 | 1.57 кг |
| | | 11 | -08 04 | Стержень ф10АI ГОСТ 5781-75, ℓ= 2560 | | | | 15 | 1.58 кг |
| | | 12 | -08 08 | Стержень ф10АI ГОСТ 5781-75, ℓ=1740 | | | | 10 | 1.07 кг |
| | | 13 | -08 09 | Стержень ф10АI ГОСТ 5781-75, ℓ=1720 | | | | 2 | 1.06 кг |
| | | 14 | -08 10 | Стержень ф10АI ГОСТ 5781-75, ℓ= 2050 | | | | 10 | 1.26 кг |
| | | 15 | -08 11 | Стержень ф10АI ГОСТ 5781-75, ℓ= 2020 | | | | 2 | 1.25 кг |
| | | 16 | -08 12 | Стержень ф10АI ГОСТ 5781-75, ℓ= 2080 | | | | 10 | 1.28 кг |
| | | 17 | -08 13 | Стержень ф10АI ГОСТ 5781-75, ℓ=2060 | | | | 2 | 1.27 кг |
| | | 18 | -08 14 | Стержень ф10АI ГОСТ 5781-75, ℓ=2160 | | | | 10 | 1,33 кг |
| | | 19 | -08 15 | Стержень ф10АI ГОСТ 5781-75, ℓ=2140 | | | | 2 | 1,32 кг |
| | | 20 | -08 16 | Стержень ф10АI ГОСТ 5781-75; ℓ=2100 | | | | 10 | 1,30 кг |
| | | 21 | -08 17 | Стержень ф10АI ГОСТ 5781-75, ℓ=2070 | | | | 2 | 1,28 кг |
| | | 22 | -08 00 СБ | Стержень ф10АI ГОСТ 5781-75, ℓобщ=14,0м | | | | 8 | 1,46 кг |
| | | 23 | -08 00 СБ | Стержень ф10АI ГОСТ 5781-75, ℓобщ=8,6м | | | | 16 | 0,33 кг |
| | | 24 | | Стержень ф10АI ГОСТ 5781-75, ℓобщ=11,1м | | | | 10 | 0,68 кг |
| | | 25 | | Стержень ф10АI ГОСТ 5781-75, ℓобщ=6,5м | | | | 10 | 0,40 кг |
| | | 26 | -08 00 СБ | Стержень ф10АI ГОСТ 5781-75, ℓобщ=8,5м | | | | 12 | 0,44 кг |
| | | 27 | | Стержень ф10АI ГОСТ 5781-75, ℓ = 550 | | | | 6 | 0,34 кг |
| | | 28 | -08 18 | Стержень ф10АI ГОСТ 5781-75, ℓ=550 | | | | 6 | 0,34 кг |
| | | 29 | -08 19 | Стержень ф18АI ГОСТ 5781-75, ℓ=1040 | | | | 4 | 2,08 кг |
| | | 30 | -08 20 | Стержень ф10АI ГОСТ 5781-75 | | | | 7 | 2,50 кг |
| | | 31 | -08 21 | Стержень ф10АI ГОСТ 5781-75 | | | | 28 | 1.07 кг |
| | | | | Материал | | | | | |
| | | | | Бетон М 300 | 7,4м³ | | | | |

68
9180/2

| | | | |
|---|---|---|---|
| Н. контр. | Леонова | | |
| ГИП | Курбацкий | | |
| Нач. отд. | Анисимов | | |
| Гл. спец. | Титов | | |
| Рук. гр. | Виноградов | | |
| Ст. инж. | Верович | | |
| Инжен. | Фридман | | |
| Копир | Л Перо | | |

**3.014.1-2.1-08 00 ОС**

Насадка НУМ 9а

| Стадия | Масса | Масштаб |
|---|---|---|
| РП | | |
| Лист 2 | Листов | |

Гипротранспуть
Киевский филиал

Формат А3

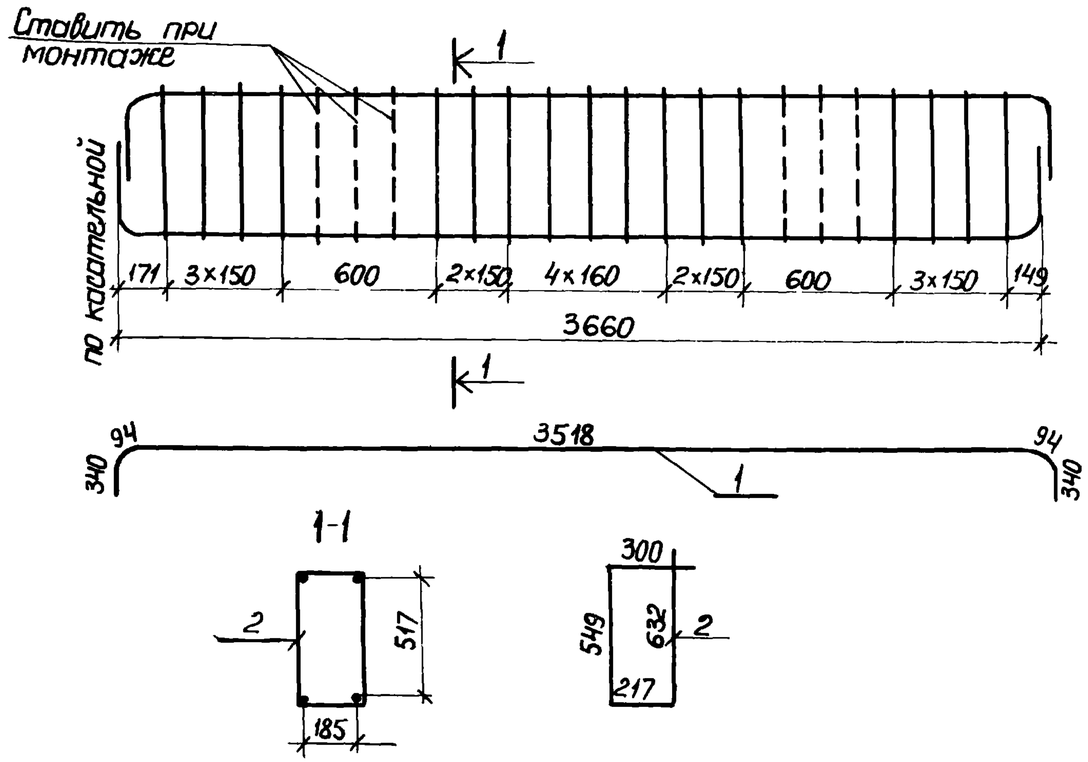


| Формат | Зона | Поз. | Обозначение | Наименование | Кол. | Примеч. |
|---|---|---|---|---|---|---|
| | | | | | | |
| | | | | Детали | | |
| | | 1 | 3.014.1-2.1-08 01 | Стержень ф20AII ГОСТ 5781-75, ℓ=4390 | 4 | 10 84 кг |
| | | 2 | — 08 01 | Стержень ф10AI ГОСТ 5781-75, ℓ=1700 | 17 | 1 05 кг |

| | | | |
|---|---|---|---|
| контр. | Леонова | | |
| ИП | Курбацкий | | |
| нач.отд. | Анисимов | | |
| гл.спец. | Титов | | |
| Рук.гр. | Виноградов | | |
| ст.инж. | Верених | | |
| инженер | Фердман | | |
| опиров | Перова | | |

**3.014.1-2.1-08 01**

Каркас КР-1

| Стадия | Масса | Масштаб |
|---|---|---|
| РП | 61,20 кг | |

Лист 1 Листов 1

**Гипротранслуть**
Киевский филиал

Формат А4

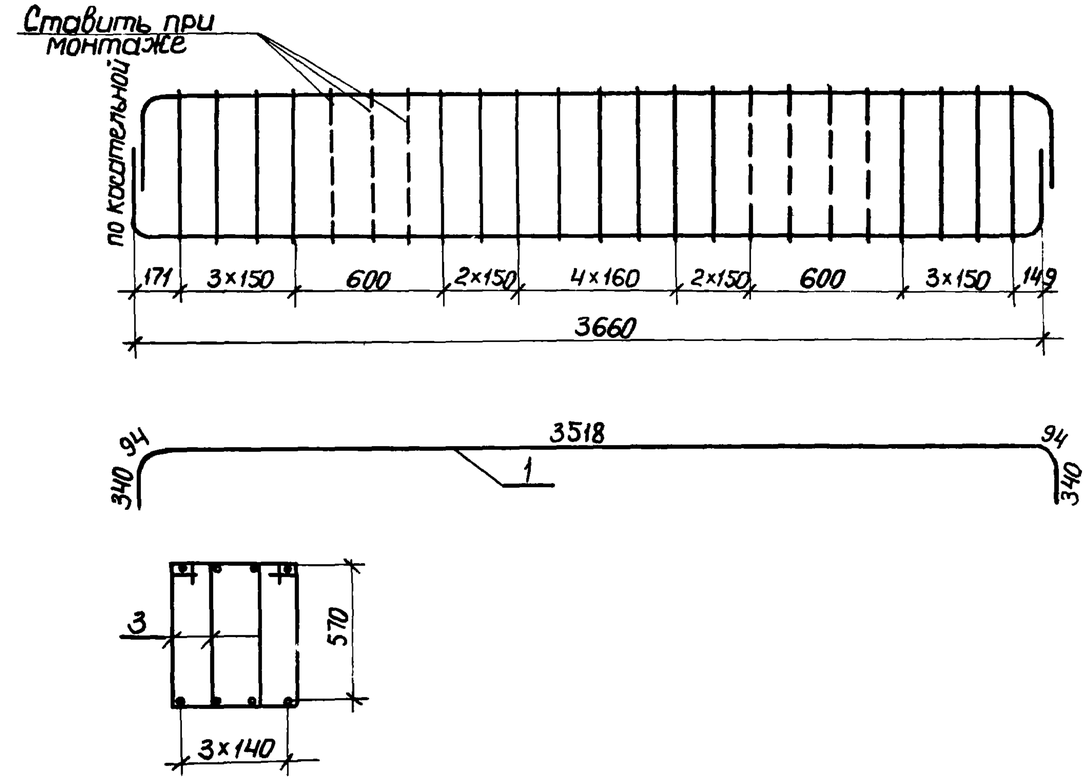


| Формат | Зона | Поз | Обозначение | Наименование | Кол | Примеч |
|---|---|---|---|---|---|---|
| | | | | | | |
| | | | | Детали | | |
| | | 1 | 3.014 1-21-08 02 | Стержень ф20AII ГОСТ 5781-75, ℓ=4390 | 8 | 10.84 кг |
| | | 3 | — 08 02 | Стержень ф10AI ГОСТ 5781-75, ℓ=1990 | 34 | 1.23 кг |

69
9180/2

| | | | |
|---|---|---|---|
| Н.контр. | Леонова | | |
| ГИП | Курбацкий | | |
| Нач.отд. | Анисимов | | |
| Гл.спец | Титов | | |
| Рук.гр | Виноградов | | |
| Ст.инж. | Верених | | |
| Инженер | Фердман | | |
| Копир. | Перова | | |

**3.014.1-2.1-08 02**

Каркас КР2

| Стадия | Масса | Масштаб |
|---|---|---|
| РП | 128,50 кг | |

Лист 1 Листов 1

**Гипротранслуть**
Киевский филиал

Формат А4

Инв. № подл. | Подпись и дата | Взам. инв. №

# Кр-3

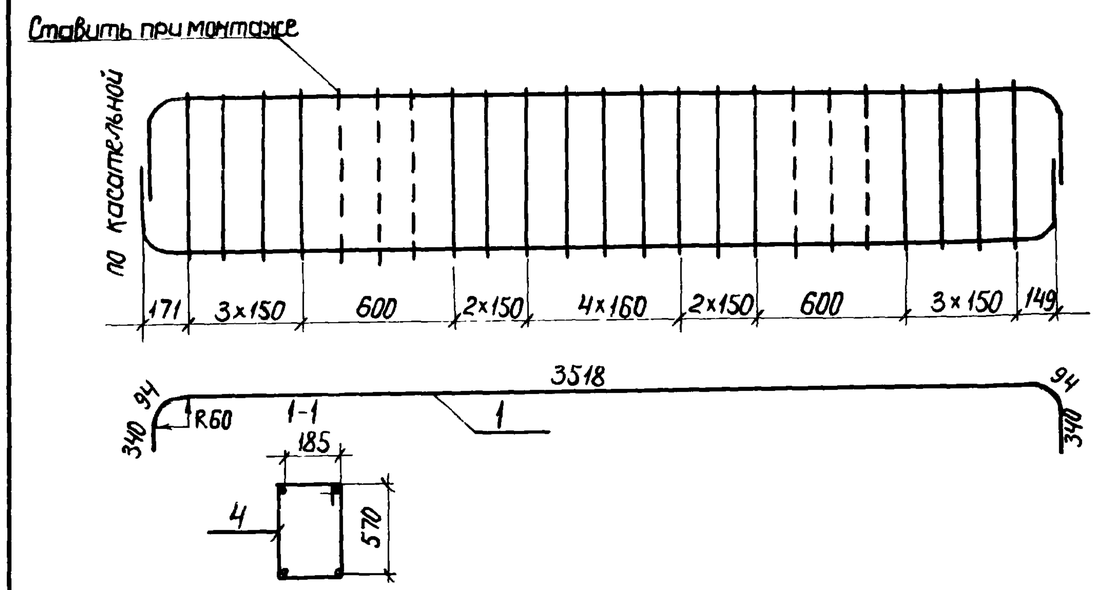


| Формат | Зона | Поз. | Обозначение | Наименование | Кол. | Примечание |
|---|---|---|---|---|---|---|
| | | | | **Детали** | | |
| | | 1 | 3.014.1-2.1-08 03 | Стержень ф 20 AII ГОСТ 5781-75, ℓ=4390 | 4 | 10,84 кг |
| | | 4 | —08 03 | Стержень ф10 AI ГОСТ 5781-75, ℓ=1800 | 17 | 1,15 кг |

9180/2

| | | |
|---|---|---|
| Н.контр. | Леонова | |
| ГИП | Курсацкий | |
| Нач.отд. | Анисимов | |
| Гл.спец. | Титов | |
| Рук.гр. | Виноградов | |
| Ст.инж. | Верениц | |
| Инженер | Фридман | |
| Копиров | Перова | |

Инв. № подл. | Подпись и дата | Взам. инв. №

**3.014.1-2.1-08 03**

Каркас КР-3

| Стадия | Масса | Масштаб |
|---|---|---|
| РП | 62,25кг | |
| Лист 1 | Листов 1 | |

Гипротранслуп
Киевский филиал

Формат А4

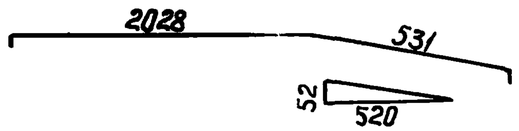


| Формат | Зона | Поз. | Обозначение | Наименование | Кол. | Примечание |
|---|---|---|---|---|---|---|
| | | 11 | 3.014.1-2.1-08 04 | Стержень ф10AI ГОСТ 5781-75, ℓ=2560 | 1 | 1,58 кг |

| | | | |
|---|---|---|---|
| Н.контр. | Леонова | | |
| ГИП | Курбацкий | | |
| Нач.отд. | Анисимов | | |
| Гл.спец. | Титов | | |
| Рук.гр. | Виноградов | | |
| Ст.инж. | Верених | | |
| Инженер | Фердман | | |
| Копир. | Перова | | |

**3.014.1-2.1-08 04**

Стержень арматурный

| Стадия | Масса | Масштаб |
|---|---|---|
| РП | 1,58 кг | |
| Лист 1 | Листов 1 | |

**Гипротранслуть**
Киевский филиал

Формат А4

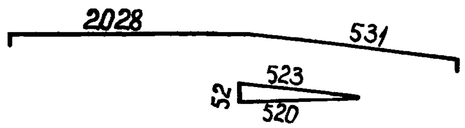


| Формат | Зона | Поз | Обозначение | Наименование | Кол. | Примечание |
|---|---|---|---|---|---|---|
| | | 6 | 3.014.1-2.1-08 05 | Стержень ф16AII ГОСТ 5781-75, ℓ=2700 | 1 | 4,27 кг |

71
9180/2

| | | | |
|---|---|---|---|
| Н.контр. | Леонова | | |
| ГИП | Курбацкий | | |
| Нач.отд. | Анисимов | | |
| Гл.спец. | Титов | | |
| Рук.гр. | Виноградов | | |
| Ст.инж. | Верених | | |
| Инженер | Фердман | | |
| Копир. | Перова | | |

**3.014.1-2.1-08 05**

Стержень арматурный

| Стадия | Масса | Масштаб |
|---|---|---|
| РП | 4,27 кг | |
| Лист 1 | Листов 1 | |

**Гипротранслуть**
Киевский филиал

Формат А4

Инв. № подл. | Подпись и дата | Взам. инв. №

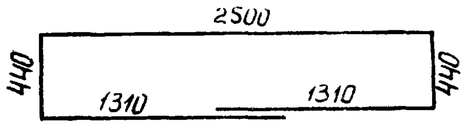


| Формат | Зона | Поз. | Обозначение | Наименование | Кол. | Примечание |
|---|---|---|---|---|---|---|
| | | 7 | 3.014.1-2.1-08 06 | Стержень ф16АII ГОСТ 5781-75, ℓ=6000 | 1 | 9,48 кг |

| | | | |
|---|---|---|---|
| Н.контр. | Леонова | | |
| ГИП | Курбацкий | | |
| Нач.отд. | Анисимов | | |
| Гл.спец. | Титов | | |
| Рук.гр. | Виноградов | | |
| Ст.инж. | Верених | | |
| Инженер | Фердман | | |
| Копир. | Перова | | |

**3.014.1-2.1-08 06**

Стержень арматурный

| Стадия | Масса | Масштаб |
|---|---|---|
| РП | 9,48 кг | |

Лист 1 | Листов 1

Гипротранспуть
Киевский филиал

Формат А4

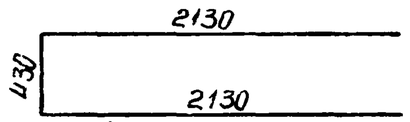


| Формат | Зона | Поз. | Обозначение | Наименование | Кол. | Примечание |
|---|---|---|---|---|---|---|
| | | 8 | 3.014.1-2.1-08 07 | Стержень ф16АII ГОСТ 5781-75, ℓ=4690 | 1 | 7,41 кг |

72
9180/2

| | | | |
|---|---|---|---|
| Н.контр. | Леонова | | |
| ГИП | Курбацкий | | |
| Нач.отд. | Анисимов | | |
| Гл.спец. | Титов | | |
| Рук.гр. | Виноградов | | |
| Ст.инж. | Верених | | |
| Инженер | Фердман | | |
| Копир. | Перова | | |

**3.014.1-2.1-08 07**

Стержень арматурный

| Стадия | Масса | Масштаб |
|---|---|---|
| РП | 7,41 кг | |

Лист 1 | Листов 1

Гипротранспуть
Киевский филиал

Формат А4

Инв.№ подл. | Подпись и дата | Взам. инв.№

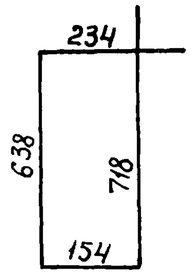


| Формат | Зона | Поз. | Обозначение | Наименование | Кол. | Примечание |
|---|---|---|---|---|---|---|
| | | 12 | 3.014.1-2.1-08 08 | Стержень ф10AI ГОСТ 5781-75, ℓ=1740 | 1 | 1,07 кг |

| | | | |
|---|---|---|---|
| Н.контр. | Леонова | | |
| ГИП | Курбацкий | | |
| Нач.отд. | Анисимов | | |
| Гл.спец. | Титов | | |
| Рук.гр. | Виноградов | | |
| Ст.инж. | Верених | | |
| Инженер | Фердман | | |
| Копир | Перова | | |

3.014.1-2.1-08 08

Стержень арматурный

| Стадия | Масса | Масштаб |
|---|---|---|
| РП | 1,07кг | |
| Лист 1 | Листов 1 | |

Гипротранслуть
Киевский филиал

Формат А4

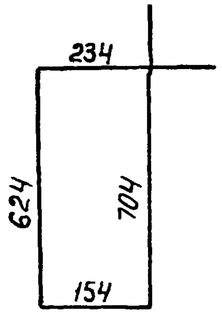


| Формат | Зона | Поз. | Обозначение | Наименование | Кол. | Примечание |
|---|---|---|---|---|---|---|
| | | 13 | 3.014.1-2.1-08 09 | Стержень ФАI ГОСТ 5781 75, ℓ=1720 | 1 | 1.06 кг |

73
9180/2

| | | | |
|---|---|---|---|
| Н.контр. | Леонова | | |
| ГИП | Курбацкий | | |
| Нач.отд. | Анисимов | | |
| Гл.спец. | Титов | | |
| Рук.гр. | Виноградов | | |
| Ст.инж. | Верених | | |
| Инженер | Фердман | | |
| Копир | Перова | | |

3.014.1-2.1-08 09

Стержень арматурный

| Стадия | Масса | Масштаб |
|---|---|---|
| РП | 1,06кг | |
| Лист 1 | Листов 1 | |

Гипротранслуть
Киевский филиал

Формат А4

Инв. № подл. | Подпись и дата | Взам. инв. №

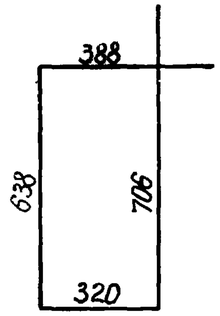


| Формат | Зона | Поз. | Обозначение | Наименование | Кол. | Примечание |
|---|---|---|---|---|---|---|
| | | 14 | 3.014.1-2.1-08 10 | Стержень ф10AI ГОСТ 5781-75, ℓ=2050 | 1 | 1,26 кг |

| | | | |
|---|---|---|---|
| Н.контр. | Леонова | | |
| ГИП | Курбацкий | | |
| Нач.отд. | Анисимов | | |
| Гл.спец. | Титов | | |
| Рук.гр. | Виноградов | | |
| Ст.инж. | Верених | | |
| Инженер | Фердман | | |
| Копиров | Перова | | |

**3.014.1-2.1-08 10**

Стержень арматурный

| Стадия | Масса | Масштаб |
|---|---|---|
| РП | 1,26 кг | |

Лист 1 | Листов 1

**Гипротранслуть**
Киевский филиал

Формат А4

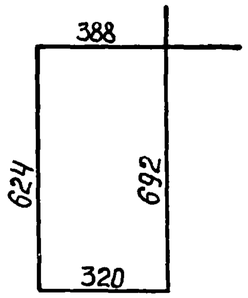


| Формат | Зона | Поз. | Обозначение | Наименование | Кол. | Примечание |
|---|---|---|---|---|---|---|
| | | 15 | 3.014.1-2.1-08 11 | Стержень ф10AI ГОСТ 5781-75, ℓ=2020 | 1 | 1,25 кг |

74
9180/2

| | | | |
|---|---|---|---|
| Н.контр. | Леонова | | |
| ГИП | Курбацкий | | |
| Нач.отд. | Анисимов | | |
| Гл.спец. | Титов | | |
| Рук.гр. | Виноградов | | |
| Ст.инж. | Верених | | |
| Инженер | Фердман | | |
| Копир. | Перова | | |

**3.014.1-2.1-08 11**

Стержень арматурный

| Стадия | Масса | Масштаб |
|---|---|---|
| РП | 1,25 кг | |

Лист 1 | Листов 1

**Гипротранслуть**
Киевский филиал

Формат А4

Инв. № подл. | Подпись и дата | Взам. инв. №

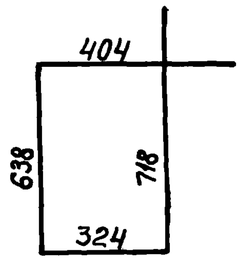


| Формат | Зона | Поз. | Обозначение | Наименование | Кол. | Примечание |
|---|---|---|---|---|---|---|
| | | 16 | 3.014.1-2.1-08 12 | Стержень ф10АI ГОСТ 5781-75, ℓ=2080 | 1 | 1,28 кг |

| | | | |
|---|---|---|---|
| Н.контр. | Леонова | | |
| ГИП | Курбацкий | | |
| Нач.отд. | Анисимов | | |
| Гл.спец. | Титов | | |
| Рук.гр. | Виноградов | | |
| Ст.инж. | Верених | | |
| Инженер | Фердман | | |
| Копир | Перова | | |

**3.014.1-2.1-08 12**

Стержень арматурный

| Стадия | Масса | Масштаб |
|---|---|---|
| РП | 1,28кг | |
| Лист 1 | Листов 1 | |

Гипротранспуть
Киевский филиал

Формат А4

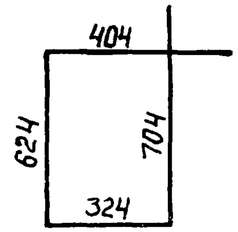


| Формат | Зона | Поз | Обозначение | Наименование | Кол | Примечание |
|---|---|---|---|---|---|---|
| | | 17 | 3.014.1-2.1-08 13 | Стержень ф10АI ГОСТ 5781-75, ℓ=2060 | 1 | 1,27кг |

75
9180/2

Взам. инв.№ | Подпись и дата | Инв.№ подл.

| | | | |
|---|---|---|---|
| Н.контр. | Леонова | | |
| ГИП | Курбацкий | | |
| Нач.отд. | Анисимов | | |
| Гл.спец. | Титов | | |
| Рук.гр. | Виноградов | | |
| Ст.инж. | Верених | | |
| Инженер | Фердман | | |
| Копир | Перова | | |

**3.014.1-2.1-08 13**

Стержень арматурный

| Стадия | Масса | Масштаб |
|---|---|---|
| РП | 1,27кг | |
| Лист 1 | Листов 1 | |

Гипротранспуть
Киевский филиал

Формат А4

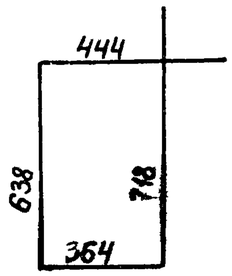


| Формат | Зона | Поз. | Обозначение | Наименование | Кол. | Примечание |
|---|---|---|---|---|---|---|
| | | 18 | 3.014.1-2.1-08 14 | Стержень ф10AI ГОСТ 5781-75, ℓ=2160 | 1 | 1,33 кг |

| | | | |
|---|---|---|---|
| Н.контр. | Леонова | | |
| ГИП | Курбацкий | | |
| Нач.отд. | Анисимов | | |
| Гл.спец. | Титов | | |
| Рук.гр. | Виноградов | | |
| Ст.инж. | Веренич | | |
| Инженер | Фердман | | |
| Копир. | Перова | | |

3.014.1-2.1-08 14

Стержень арматурный

| Стадия | Масса | Масштаб |
|---|---|---|
| РП | 1,33кг | |
| Лист 1 | Листов 1 | |

Гипротранспуть
Киевский филиал

Формат А4

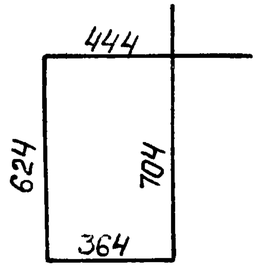


| Формат | Зона | Поз | Обозначение | Наименование | Кол. | Примечание |
|---|---|---|---|---|---|---|
| | | 19 | 3.014.1-2.1-08 15 | Стержень ф10AI ГОСТ 5781-75, ℓ=2140 | 1 | 1,32 кг |

76
9180/2

| | | | |
|---|---|---|---|
| Н.контр. | Леонова | | |
| ГИП | Курбацкий | | |
| Нач.отд. | Анисимов | | |
| Гл.спец. | Титов | | |
| Рук.гр. | Виноградов | | |
| Ст.инж. | Веренич | | |
| Инженер | Фердман | | |
| Копир. | Перова | | |

3.014.1-2.1-08 15

Стержень арматурный

| Стадия | Масса | Масштаб |
|---|---|---|
| РП | 1,32 кг | |
| Лист | Листов | |

Гипротранспуть
Киевский филиал

Формат А4

Инв. № подл. | Подпись и дата | Взам. инв. №

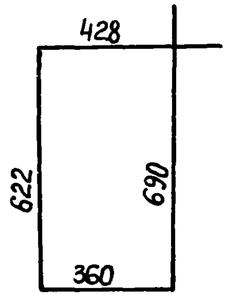


| Формат | Зона | Поз. | Обозначение | Наименование | Кол. | Примечание |
|---|---|---|---|---|---|---|
| | | 20 | 3.014.1 – 2.1 – 08 16 | Стержень ф10AI ГОСТ 5781-75, ℓ = 2100 | 1 | 1,30 кг |

| | | | |
|---|---|---|---|
| Н.контр. | Леонова | | |
| ГИП | Курбацкий | | |
| Нач.отд. | Анисимов | | |
| Гл.спец. | Титов | | |
| Рук.гр. | Виноградов | | |
| Ст.инж. | Верених | | |
| Инженер | Фердман | | |
| Копир. | Перова | | |

**3.014.1 – 2.1 – 08 16**

Стержень арматурный

| Стадия | Масса | Масштаб |
|---|---|---|
| РП | 1,30кг | |

Лист1 Листов1

**Гипротрансгуть**
Киевский филиал

Формат А4

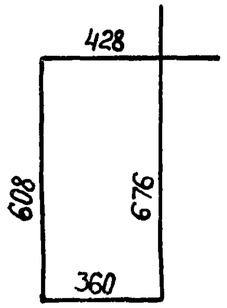


| Формат | Зона | Поз | Обозначение | Наименование | Кол. | Примечание |
|---|---|---|---|---|---|---|
| | | 21 | 3.014.1–2.1 – 08 17 | Стержень ф10AI ГОСТ 5781-75, ℓ = 2070 | 1 | 1,28 кг |

77
9180/2

| | | | |
|---|---|---|---|
| Н.контр. | Леонова | | |
| ГИП | Курбацкий | | |
| Нач.отд. | Анисимов | | |
| Гл.спец. | Титов | | |
| Рук.гр. | Виноградов | | |
| Ст.инж. | Верених | | |
| Инженер | Фердман | | |
| Копиров. | Перова | | |

**3.014.1 – 2.1 – 08 17**

Стержень арматурный

| Стадия | Масса | Масштаб |
|---|---|---|
| РП | 1,28 кг | |

Лист1 Листов 1

**Гипротрансгуть**
Киевский филиал

Формат А4

Взам. инв.№ | Подпись и дата | Инв.№ подл.

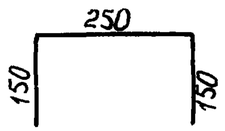


| Формат | Зона | Поз. | Обозначение | Наименование | Кол. | Примечание |
|---|---|---|---|---|---|---|
| | | 28 | 3.014.1-2.1-08 18 | Стержень ф10 AI ГОСТ 578-75, ℓ=550 | 1 | 0,34 кг |

| | | | |
|---|---|---|---|
| Н.контр. | Леонова | | |
| ГИП | Курбацкий | | |
| Нач.отд. | Анисимов | | |
| Гл.спец. | Титов | | |
| Рук.гр. | Виноградов | | |
| Ст.инж. | Верених | | |
| Инженер | Фердман | | |
| Копир. | Перова | | |

**3.014.1-2.1-08 18**

Стержень арматурный

| Стадия | Масса | Масштаб |
|---|---|---|
| РП | 0,34кг | |
| Лист 1 | Листов 1 | |

**Гипротранслуть**
Киевский филиал

Формат А4

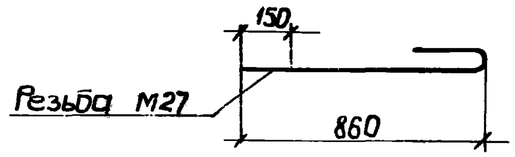


| Формат | Зона | Поз. | Обозначение | Наименование | Кол. | Примечание |
|---|---|---|---|---|---|---|
| | | 29 | 3.014.1-2.1-08 19 | Стержень ф18 AI ГОСТ 5781-75, ℓ=1040 | 1 | 2,08 кг |

78
9180/2

| | | | |
|---|---|---|---|
| Н.контр. | Леонова | | |
| ГИП | Курбацкий | | |
| Нач.отд. | Анисимов | | |
| Гл.спец. | Титов | | |
| Рук.гр. | Виноградов | | |
| Ст.инж. | Верених | | |
| Инженер | Фердман | | |
| Копир. | Перова | | |

**3.014.1-2.1-08 19**

Стержень арматурный

| Стадия | Масса | Масштаб |
|---|---|---|
| РП | 2,08кг | |
| Лист 1 | Листов 1 | |

**Гипротранслуть**
Киевский филиал

Формат А4

Инв.№ подл. | Подпись и дата | Взам. инв.№

| Формат | Зона | Поз | Обозначение | Наименование | Кол. | Примечание |
|---|---|---|---|---|---|---|
| | | 30 | 3.014.1-2.1-08 20 | Стержень ф10AI ГОСТ 5781-75, ℓ=4040 | 1 | 2,50 кг |

| | | |
|---|---|---|
| Н.контр. | Леонова | |
| ГИП | Курбацкий | |
| Нач.отд. | Анисимов | |
| Гл.спец. | Титов | |
| Рук.гр. | Виноградов | |
| Ст.инж. | Верених | |
| Инженер | Фердман | |
| Копир. | Перова | |

**3.014.1-2.1-08 20**

Стержень арматурный

| Стадия | Масса | Масштаб |
|---|---|---|
| РП | 2.50 кг | |
| Лист 1 | Листов: 1 | |

Гипротранслуть
Киевский филиал

Формат А4

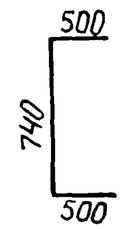


| Формат | Зона | Поз | Обозначение | Наименование | Кол | Примечание |
|---|---|---|---|---|---|---|
| | | 31 | 3.014.1-2.1-08 21 | Стержень ф10AI ГОСТ 5781-75, ℓ=1740 | 1 | 1,07 кг |

79
9180/2

| | | |
|---|---|---|
| Н.контр. | Леонова | |
| ГИП | Курбацкий | |
| Нач.отд. | Анисимов | |
| Гл.спец. | Титов | |
| Рук.гр. | Виноградов | |
| Ст.инж. | Верених | |
| Инженер | Фердман | |
| Копиров | Перова | |

**3.014.1-2.1-08 21**

Стержень арматурный

| Стадия | Масса | Масштаб |
|---|---|---|
| РП | 1,07 кг | |
| Лист | Листов | |

Гипротранслуть
Киевский филиал

Формат А4

Инв. № подл. | Подпись и дата | Взам. инв. №

## 1-1

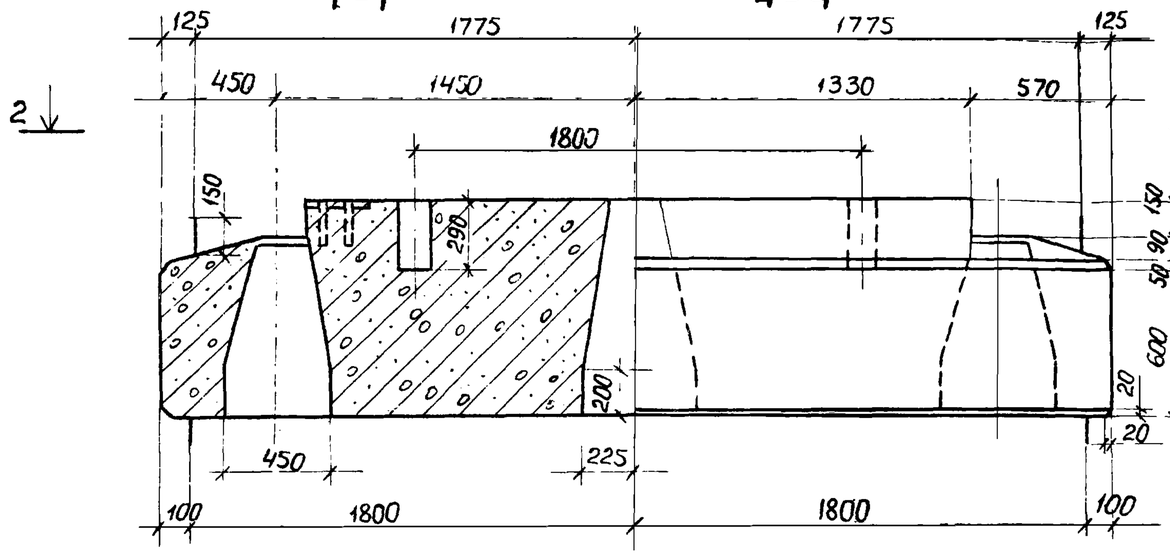


## 4-4

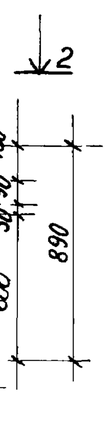


## 3-3

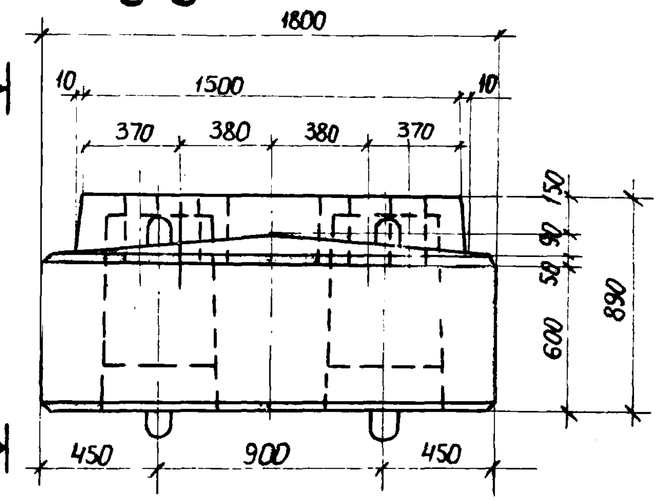


## 2-2

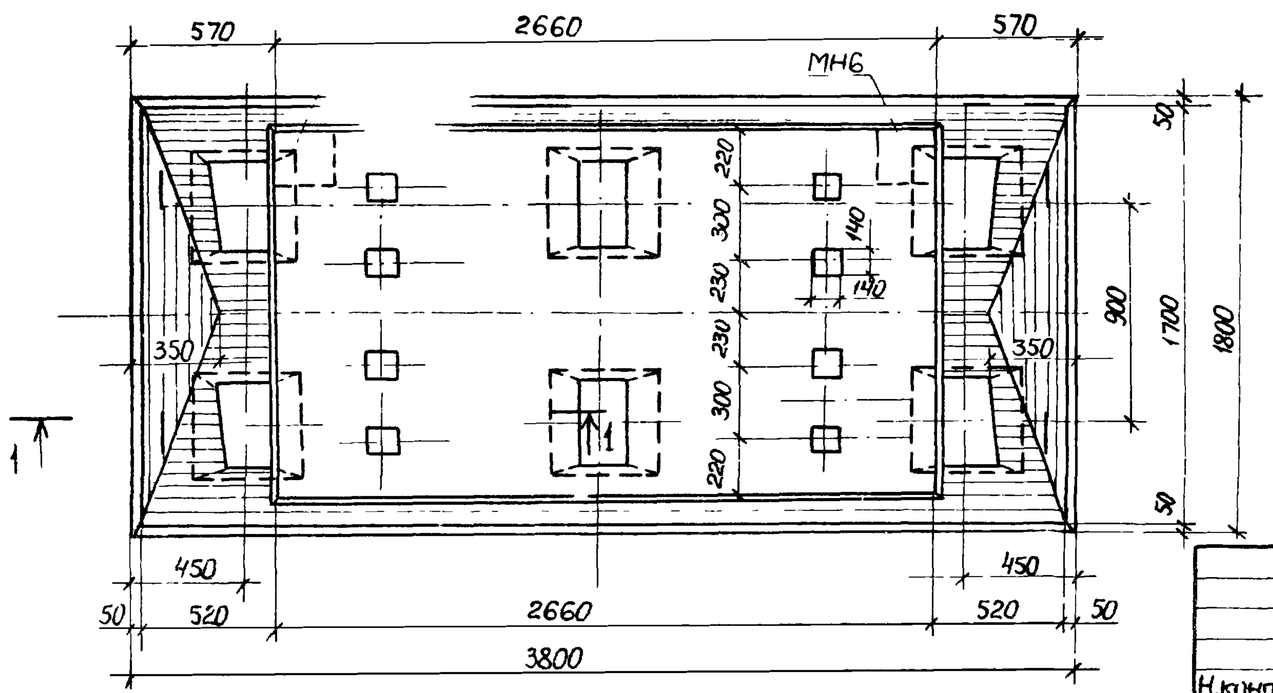


80
9180/2

| | | | |
|---|---|---|---|
| Н.контр. | Леонова | | |
| ГИП | Курбацкий | | |
| Нач.отд. | Анисимов | | |
| Гл.спец. | Титов | | |
| Рук.гр. | Виноградов | | |
| Ст.инж. | Семенюк | | |
| Инженер | Гурман | | |
| Копир | Перова | | |

**3.014.1-2.1-09 00 СБ**

Насадка Н2а.
Сборочный чертеж.

| Стадия | Масса | Масштаб |
|---|---|---|
| РП | 11500кг | 1 25 |
| Лист 1 | Листов 3 | |

**Гипротранспуть**
Киевский филиал

Формат А3

## 1-1

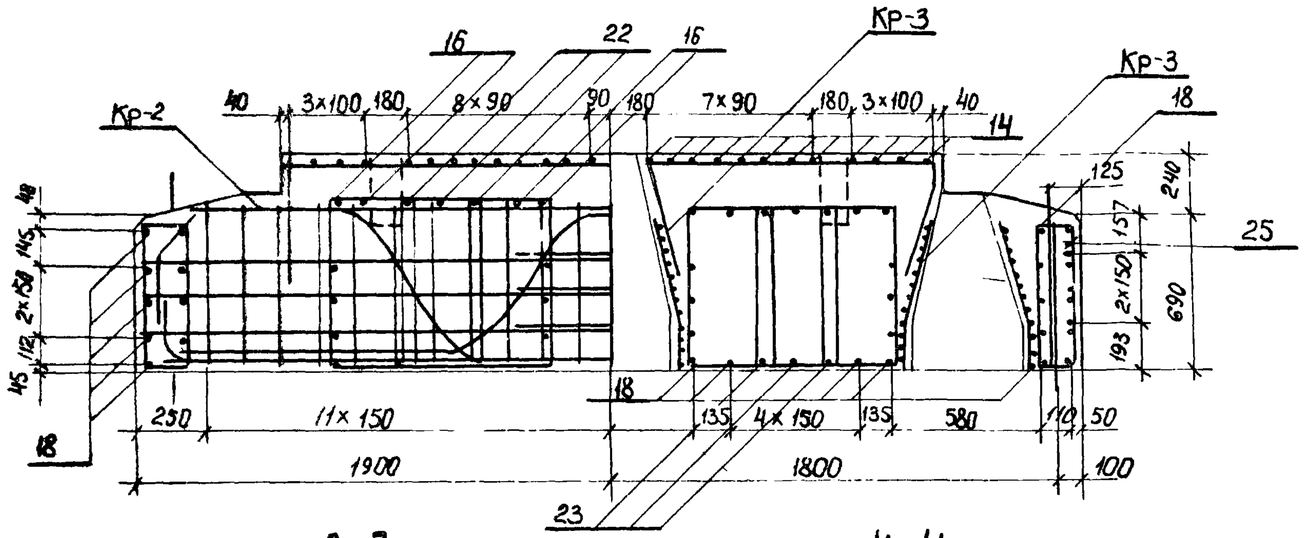


## 2-2

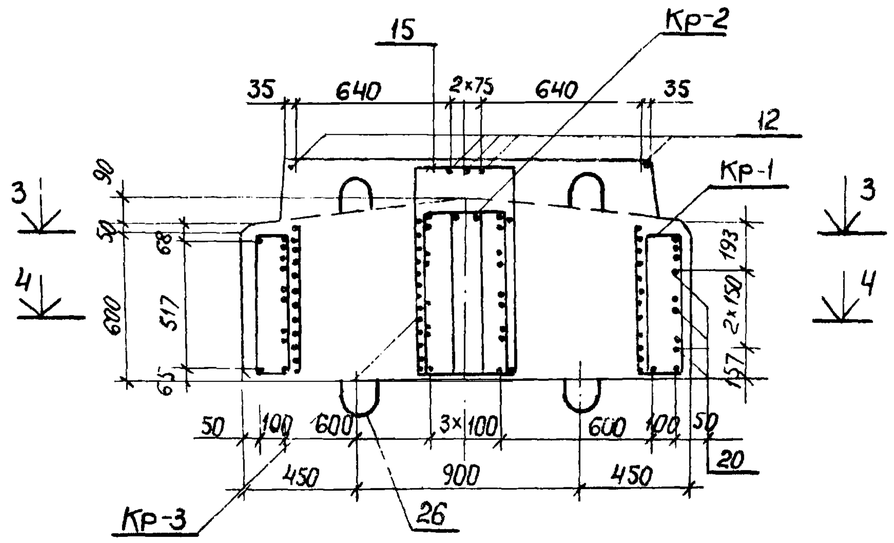


## 3-3

## 4-4

## 5-5

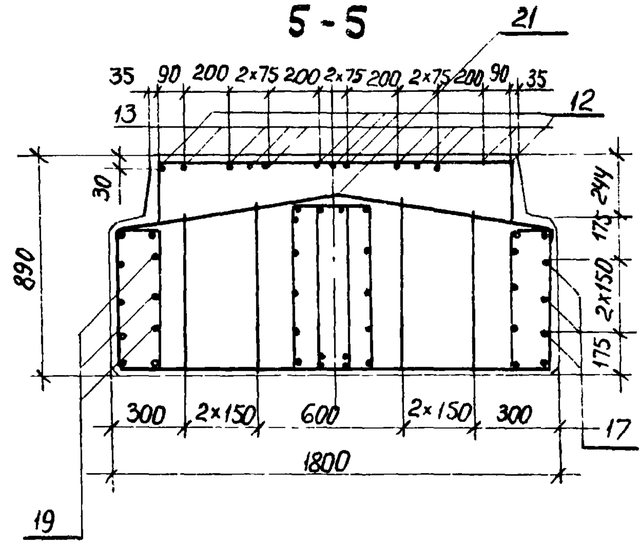


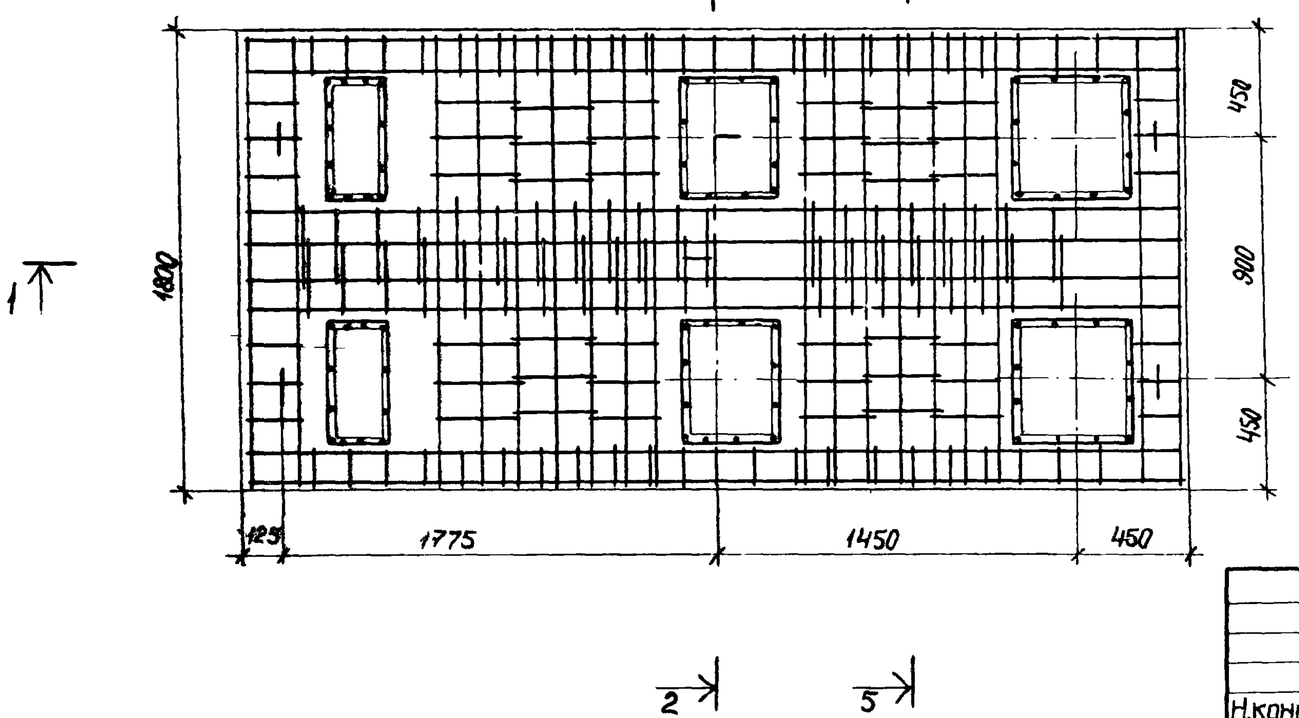


9180/2 81

| | | | |
|---|---|---|---|
| Н.контр. | Леонова | | |
| ГИП | Курбацкий | | |
| Нач.отд. | Анисимов | | |
| Гл.спец. | Титов | | |
| Рук.гр. | Виноградов | | |
| Ст.инж. | Семенюк | | |
| Инженер | Фердман | | |
| Копиров. | Перова | | |

**3.014.1-2.1-09 00 СБ**

Насадка Н2а

Сборочный чертеж.

| Стадия | Масса | Масштаб |
|---|---|---|
| РП | | |
| Лист 2 | Листов | |

Гипротранслуть
Киевский филиал

Формат А3

## План расположения хомутов N19,20

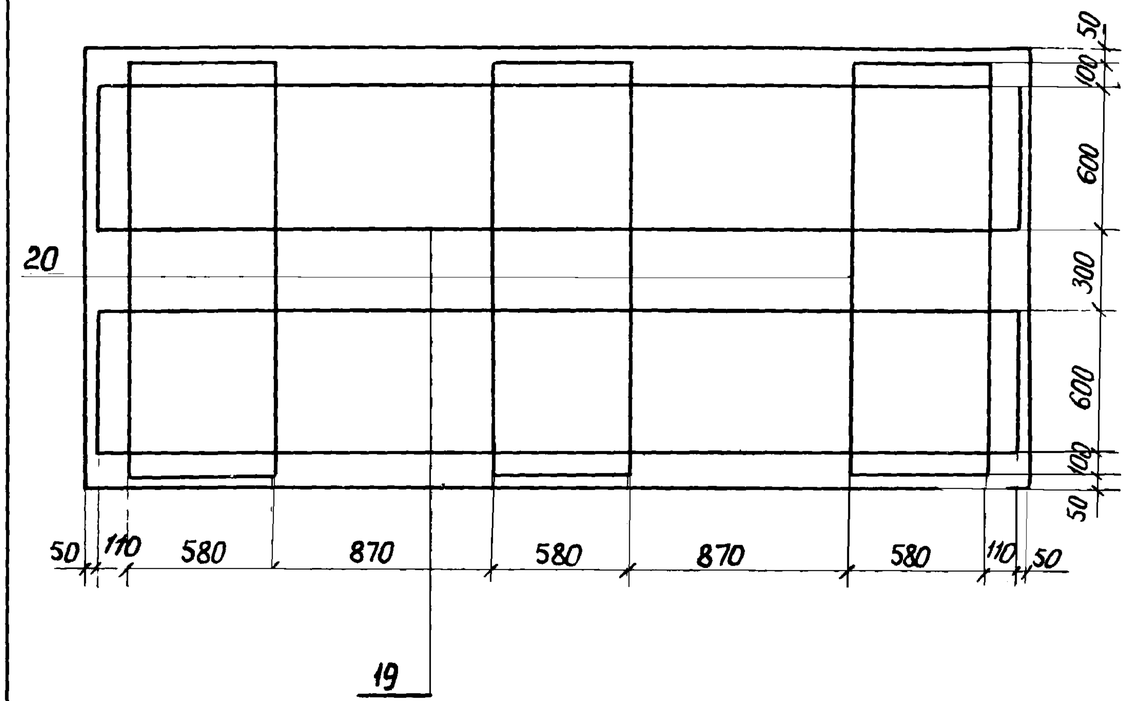


82

9180/2

| | | | | | | |
|---|---|---|---|---|---|---|
| | | | | 3.014.1-2.1-09 00 СБ | | |
| Н.контр. | Леонова | | | Насадка Н2а<br>Сборочный чертеж | Стадия | Масса | Масштаб |
| ГИП | Курбацкий | | | | РП | | |
| Нач.отд. | Анисимов | | | | Лист 3 | Листов | |
| Гл.спец. | Титов | | | | Гипротрансэлектропуть<br>Киевский филиал | | |
| Рук.гр. | Виноградов | | | | | | |
| Ст.инж. | Семенюк | | | | | | |
| Инженер | Фрейман | | | | | | |
| Копиров. | Перова | | | | | | |

Формат А4

Взам.инв.№ | Подпись и дата | Инв.№ подл.

| Формат | Зона | Поз. | Обозначение | Наименование | Кол. на исполн. 01 | 02 | 03 | | Примечание |
|---|---|---|---|---|---|---|---|---|---|
| | | | | Документация | | | | | |
| | | | 3.014.1-2.1-00 00 ТО | Техническое описание | | | | | |
| | | | -2.0-00 ВД | Ведомость ссылочных документов | | | | | |
| | | | -2.1-00 00 ОВ | Выборка стали | | | | | |
| | | | 3.014.1-2.1-09 00 СБ | Сборочный чертеж | | | | | |
| | | | | | | | | | |
| | | | | Сборочные единицы | | | | | |
| А4 | | | 3.014.1-2.1-09 01 | Каркас КР1 | 2 | | | | 105.22 |
| А4 | | | -09 02 | Каркас КР2 | | 1 | | | 156.80 |
| А4 | | | -09 03 | Каркас КР3 | | | 6 | | 9,10 кг |
| | | | -05 05 | Закладное изделие МН6 | | | | 2 | 3,16 кг |
| | | | | Детали | | | | | |
| А4 | | 3 | -09 01 | Стержень ф10АI ГОСТ 5781-75, ℓ=1560 | | | | 22 | 0,96 кг |
| А4 | | 8 | -09 02 | Стержень ф10АI ГОСТ 5781-75, ℓ=1870 | | | | 22 | 1,15 кг |
| А4 | | 12 | -09 04 | Стержень ф10АI ГОСТ 5781-75, ℓ=3620 | | | | 5 | 2,23 кг |
| А4 | | 13 | -09 05 | Стержень ф10АI ГОСТ 5781-75, ℓ=2190 | | | | 16 | 1,35 кг |
| А4 | | 14 | -09 06 | Стержень ф10АI ГОСТ 5781-75, ℓ=2460 | | | | 24 | 1,52 кг |
| А4 | | 15 | -09 10 | Стержень ф10АI ГОСТ 5781-75, ℓ=1410 | | | | 2 | 0,87 кг |
| А4 | | 16 | -09 09 | Стержень ф16АII ГОСТ 5781-75, ℓ=1910 | | | | 8 | 3,02 кг |
| А4 | | 17 | -09 00 СБ | Стержень ф16АII ГОСТ 5781-75, ℓ=3890 | | | | 6 | 6,15 кг |
| А4 | | 18 | -09 00 СБ | Стержень ф16АII ГОСТ 5781-75, ℓ=1900 | | | | 22 | 3,00 кг |

9180/2

| | | | |
|---|---|---|---|
| Н.контр. | Леонова | | |
| ГИП | Кэрбацкий | | |
| Нач.отд. | Анисимов | | |
| Гл.спец. | Титов | | |
| Рук.гр. | Виноградов | | |
| Ст.инж. | Семенюк | | |
| Инженер | Ферман | | |
| Копиров. | Перова | | |

3.014.1-2.1-09 00 ОС

Насадка Н2а

| Стадия | Масса | Масштаб |
|---|---|---|
| РП | | |

Лист 1 Листов 2

Гипротрансгуть
Киевский филиал

Формат А3

| | | | Обозначение | Наименование | Кол на исполн 01 | 02 | 03 | | Примечание |
|---|---|---|---|---|---|---|---|---|---|
| | | | | Детали | | | | | |
| А4 | | 19 | 3 014 1-2 1-09 07 | Стержень ф16АII ГОСТ 5781-75, ℓ=4860 | | | | 12 | 7,68 кг |
| А4 | | 20 | -09 08 | Стержень ф16АII ГОСТ 5781-75, ℓ=4680 | | | | 9 | 7,68 кг |
| А4 | | 21 | - 09 00 СБ | Стержень ф8АI ГОСТ 5781-75, ℓ=3060 | | | | 1 | 1,21 кг |
| А4 | | 22 | - 09 12 | Стержень ф8АI ГОСТ 5781-75, ℓ=1760 | | | | 6 | 0,70 кг |
| А4 | | 23 | — 09 00 СБ | Стержень ф8АI ГОСТ 5781-75, ℓ=1760 | | | | 6 | 0,70 кг |
| А4 | | 24 | — 09 11 | Стержень ф8АI ГОСТ 5781 75, ℓср=2050 | | | | 36 | 0,81 кг |
| А4 | | 25 | — 09 13 | Стержень ф8АI ГОСТ 5781-75, ℓ=1570 | | | | 12 | 0,62 кг |
| А4 | | 26 | — 09 14 | Стержень ф25АI ГОСТ 5781-75, ℓ=1940 | | | | 8 | 7,47 кг |
| | | | | | | | | | |
| | | | | Материалы | | | | | |
| | | | | Бетон М 300 | | | | | 4,6 м³ |

Инв № подл | Подпись и дата | Взам инв №

9180/2

| | | | |
|---|---|---|---|
| Н.контр. | Леонова | | |
| ГИП | Курбацкий | | |
| Нач.отд. | Анисимов | | |
| Гл.спец. | Титов | | |
| Рук.гр. | Виноградов | | |
| Ст.инж. | Семенюк | | |
| Инженер | Гердман | | |
| Контр. | Перова | | |

3.014.1-2.1-09 00 ОС

Насадка Н2а

| Стадия | Масса | Масш |
|---|---|---|
| РП | | |
| Лист 2 | Листов | |

Гипротрансэлектр
Киевский филиал

Формат А3

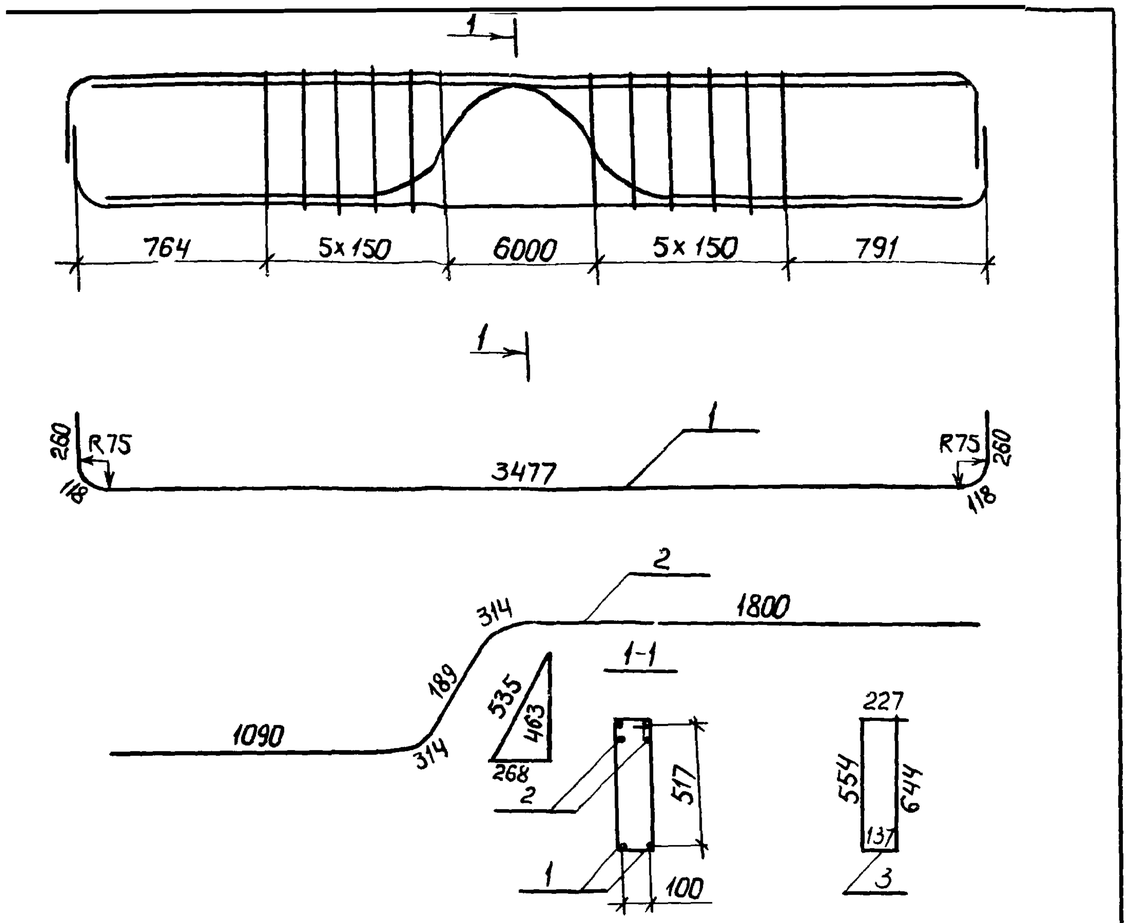


| Зона | Поз. | Обозначение | Наименование | Кол. | Примечание |
|---|---|---|---|---|---|
| | | | | | |
| | | | Детали | | |
| | 1 | 3.014.1-2.1-09 01 | Стержень ф25А-II ГОСТ 5781-75 ℓ=4230 | 4 | 16 28 кг |
| | 2 | — 09 01 | Стержень ф25А-II ГОСТ 5781-75, ℓ=3710 | 2 | 14 29 кг |
| | 3 | — 09 01 | Стержень ф10А-I ГОСТ 5781-75, ℓ=1560 | 12 | 0 96 кг |

| | | | |
|---|---|---|---|
| Н.контр. | Леонова | | |
| ГИП | Курбацкий | | |
| Нач.отд. | Анисимов | | |
| Гл.спец. | Титов | | |
| Рук.гр. | Виноградов | | |
| Ст.инж. | Веренич | | |
| Инженер | Ферман | | |
| Копир. | Перова | | |

**3.014.1-2.1-09 01**

Каркас КР1

| Стадия | Масса | Масштаб |
|---|---|---|
| РП | 105,22кг | |
| Лист 1 | Листов 1 | |

Гипротрансгуть
Киевский филиал

Формат А4

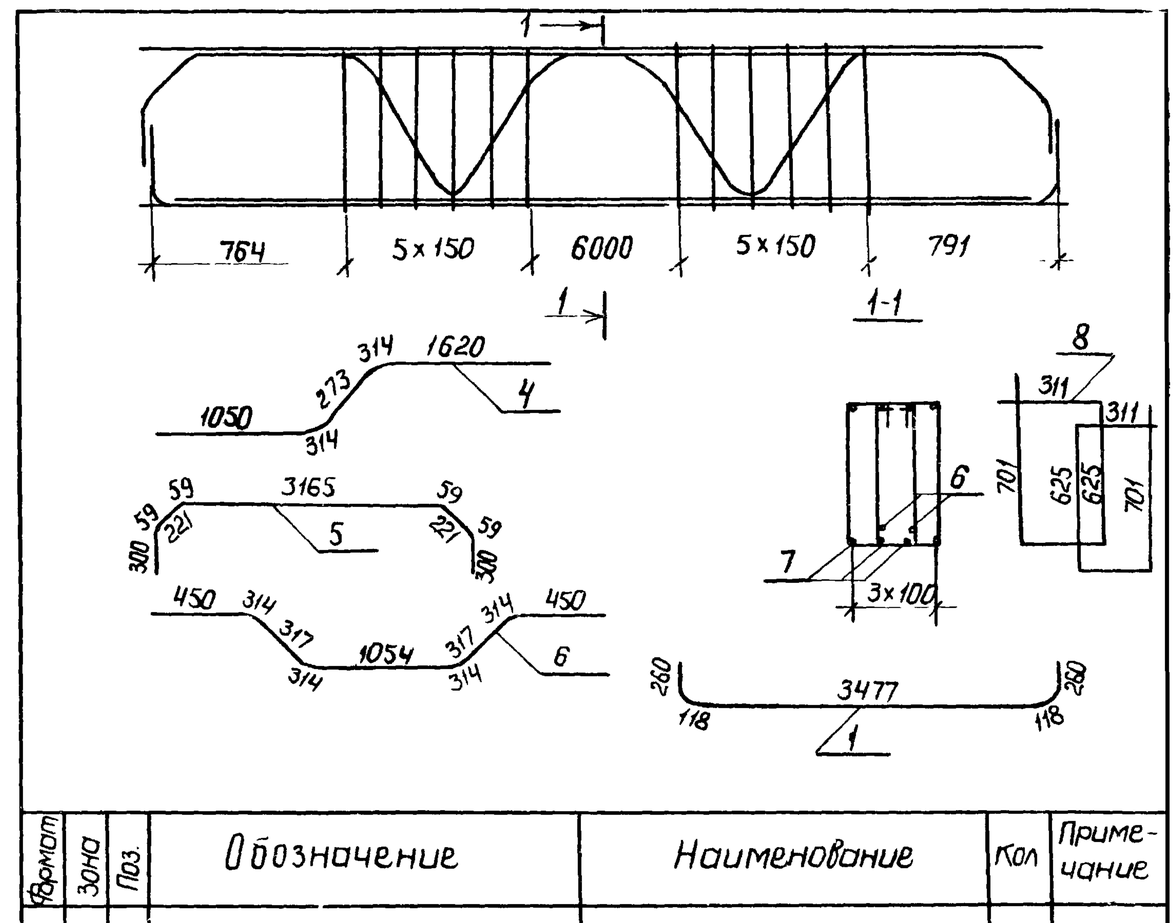


| Формат | Зона | Поз. | Обозначение | Наименование | Кол | Примечание |
|---|---|---|---|---|---|---|
| | | | | | | |
| | | | | Детали | | |
| | | 1 | 3.014.1-2.1-09 02 | Стержень ф25А-II ГОСТ 5781-75, ℓ=4230 | 2 | 16,29 кг |
| | | 4 | — 09 02 | Стержень ф25А-II ГОСТ 5781-75; ℓ=3570 | 2 | 13,75 кг |
| | | 5 | — 09 02 | Стержень ф25А-II ГОСТ 5781-75; ℓ=4440 | 2 | 17,09 кг |
| | | 6 | — 09 02 | Стержень ф25А-II ГОСТ 5781-75; ℓ=3840 | 2 | 14,79 кг |
| | | 7 | — 09 02 | Стержень ф8А-I ГОСТ 5781-75; ℓ=3400 | 4 | 1,34 кг |
| | | 8 | — 09 02 | Стержень ф10А-I ГОСТ 5781-75; ℓ=1870 | 24 | 1.15 кг |

9180 | 2 85

Инв. № подл. | Подпись и дата | Взам. инв. №

| | | |
|---|---|---|
| Н.контр. | Леонова | |
| ГИП | Курбацкий | |
| Нач.отд. | Анисимов | |
| Гл.спец. | Титов | |
| Рук.гр. | Виноградов | |
| Ст.инж. | Семенюк | |
| Инженер | Ферман | |
| Копир. | Перова | |

**3.014.1-2.1-09 02**

Каркас КР2

| Стадия | Масса | Масштаб |
|---|---|---|
| РП | 156,80кг | |
| Лист 1 | Листов 1 | |

Гипротрансгуть
Киевский филиал

Формат А4

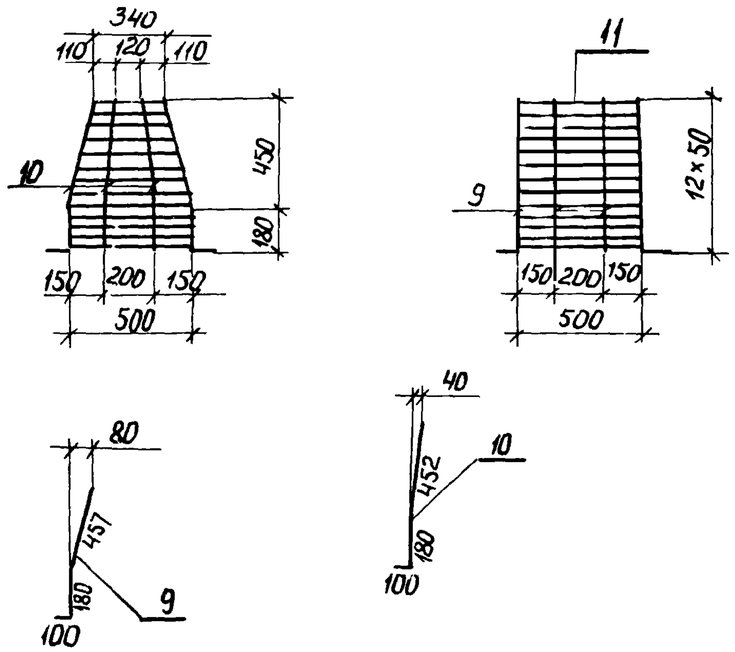


| Формат | Зона | Поз | Обозначение | Наименование | Кол. | Примечание |
|---|---|---|---|---|---|---|
| | | | | | | |
| | | | | Детали | | |
| | | 9 | 3.014.1-2.1-09 03 | Стержень ф8АI ГОСТ 5781-75, ℓ=740 | 8 | 0,29 кг |
| | | 10 | -09 03 | Стержень ф8АI ГОСТ 5781-75, ℓ=730 | 4 | 0,28 кг |
| | | 11 | -09 03 | Спир[illegible] ф6АI ГОСТ 5781-75, ℓ=25300 | 1 | 5,62 кг |

| | | | |
|---|---|---|---|
| Н.контр. | Леонова | | |
| ГИП | Курбацкий | | |
| Нач.отд. | Анисимов | | |
| Гл.спец. | Титов | | |
| Рук.гр. | Виноградов | | |
| Ст.инж. | Верович | | |
| Инжен. | Фердман | | |
| Копир | Перова | | |

**3.014.1-2.1-09 03**

Каркас КР3

| Стадия | Масса | Масштаб |
|---|---|---|
| РП | 9,06 кг | |
| Лист 1 | Листов 1 | |

**Гипротранслуть**
Киевский филиал

Формат А4

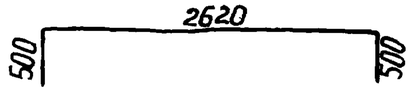


| Формат | Зона | Поз. | Обозначение | Наименование | Кол. | Примечание |
|---|---|---|---|---|---|---|
| | | | | | | |
| | | 12 | 3.014.1-2.1-09 04 | Стержень ф10АI ГОСТ 5781-75, ℓ=3620 | 1 | 2,23 кг |

86
9180/2

| | | | |
|---|---|---|---|
| Н.контр. | Леонова | | |
| ГИП | Курбацкий | | |
| Нач.отд. | Анисимов | | |
| Гл.спец. | Титов | | |
| Рук.гр. | Виноградов | | |
| Ст.инж. | Верович | | |
| Инженер | Фердман | | |
| Копир | Перова | | |

**3.014.1-2.1-09 04**

Стержень арматурный

| Стадия | Масса | Масштаб |
|---|---|---|
| РП | 2,23 кг | |
| Лист 1 | Листов 1 | |

**Гипротранслуть**
Киевский филиал

Формат А4

Инв. № подл. | Подпись и дата | Взам. инв. №

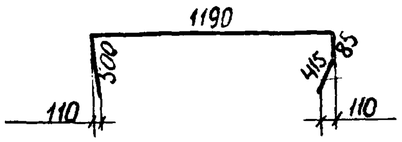


| Формат | Зона | Поз. | Обозначение | Наименование | Кол. | Примечание |
|---|---|---|---|---|---|---|
| | | 13 | 3.014.1-2.1-09 05 | Стержень ф10AI ГОСТ 5781-75, ℓ=2390 | 1 | 1,35 кг |

| | | | | |
|---|---|---|---|---|
| Н.контр. | Леонова | | 3.014.1-2.1-09 05 | |
| ГИП | Курбоицкий | | Стержень арматурный | Стадия: РП; Масса: 1,35 кг; Масштаб: |
| Нач.отд. | Анисимов | | | Лист 1; Листов 1 |
| Гл.спец. | Титов | | | Гипротрансгуть Киевский филиал |
| Рук.гр. | Виноградов | | | |
| Ст.инж. | Веренич | | | |
| Инженер | Фридман | | | |
| Копир | Перова | | | Формат А4 |

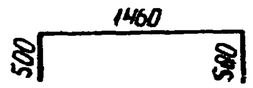


| Формат | Зона | Поз. | Обозначение | Наименование | Кол. | Примечание |
|---|---|---|---|---|---|---|
| | | 14 | 3.014.1-2.1-09 06 | Стержень ф10AI ГОСТ 5781-75, ℓ=2460 | 1 | 1,52 кг |

87
9180/2

| | | | | |
|---|---|---|---|---|
| Н.контр. | Леонова | | 3.014.1-2.1-09 06 | |
| ГИП | Курбоицкий | | Стержень арматурный | Стадия: РП; Масса: 1,52 кг; Масштаб: |
| Нач.отд. | Анисимов | | | Лист 1; Листов 1 |
| Гл.спец. | Титов | | | Гипротрансгуть Киевский филиал |
| Рук.гр. | Виноградов | | | |
| Ст.инж. | Верениц | | | |
| Инженер | Фридман | | | |
| Копир | Перова | | | Формат А4 |

Взам. инв. №
Подпись и дата
Инв. № подл.

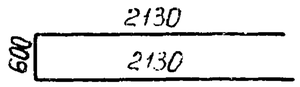


| Формат | Зона | Поз. | Обозначение | Наименование | Кол. | Примечание |
|---|---|---|---|---|---|---|
| | | 19 | 3.014.1-2.1-09 07 | Стержень ф16 АII ГОСТ 5781-75, ℓ=4860 | 1 | 7,68 кг |

Взам. инв. №

Подпись и дата

Инв. № подл.

| | | | |
|---|---|---|---|
| Н.контр. | Леонова | | |
| ГИП | Курбацкий | | |
| Нач.отд. | Анисимов | | |
| Гл.спец. | Титов | | |
| Рук.гр. | Виноградов | | |
| Ст.инж. | Верених | | |
| Инженер | Фрёман | | |
| Копиров. | Перова | | |

3.014.1-2.1-09 07

Стержень арматурный

| Стадия | Масса | Масштаб |
|---|---|---|
| РП | 7,68 кг | |
| Лист 1 | Листов 1 | |

Гипротрансгаз
Киевский филиал

Формат А4

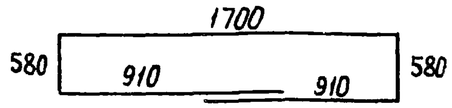


| Формат | Зона | Поз | Обозначение | Наименование | Кол | Примечание |
|---|---|---|---|---|---|---|
| | | 20 | 3.014.1-2.1-09 08 | Стержень ф16 АII ГОСТ 5781-75, ℓ=4860 | 1 | 7,68 кг |

88
9180/2.

Взам. инв. №

Подпись и дата

Инв. № подл.

| | | | |
|---|---|---|---|
| Н.контр. | Леонова | | |
| ГИП | Курбацкий | | |
| Нач.отд. | Анисимов | | |
| Гл.спец. | Титов | | |
| Рук.гр. | Виноградов | | |
| Ст.инж. | Верених | | |
| Инженер | Фрёман | | |
| Копиров | Перова | | |

3.014.1-2.1-09 08

Стержень арматурный

| Стадия | Масса | Масштаб |
|---|---|---|
| РП | 7,68 кг | |
| Лист 1 | Листов 1 | |

Гипротрансгаз
Киевский филиал

Формат А4

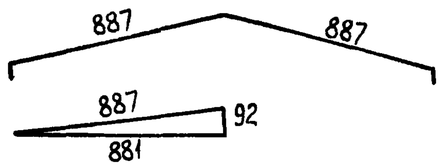


| Формат | Зона | Поз | Обозначение | Наименование | Кол. | Примечание |
|---|---|---|---|---|---|---|
| | | 16 | 3.014.1-2.1-09 09 | Стержень ф16А-II ГОСТ 5781-75, ℓ=1910 | 1 | 3,02 кг |

| | | | |
|---|---|---|---|
| Н.контр. | Леонова | | |
| ГИП | Курбацкий | | |
| Нач.отд. | Анисимов | | |
| Гл.спец. | Титов | | |
| Рук.гр. | Виноградов | | |
| Ст.инж. | Веренич | | |
| Инженер | Фридман | | |
| Копиров. | Перова | | |

3.014.1-2.1-09 09

Стержень арматурный

| Стадия | Масса | Масштаб |
|---|---|---|
| РП | 3,02 кг | |
| Лист 1 | Листов 1 | |

Гипротрансэлектросеть Киевский филиал

Формат А4

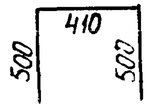


| Формат | Зона | Поз | Обозначение | Наименование | Кол. | Примечание |
|---|---|---|---|---|---|---|
| | | 15 | 3.014.1-2.1-09 10 | Стержень ф10АI ГОСТ 5781-75, ℓ=1410 | 1 | 0,87 кг |

89
9180/2

| | | | |
|---|---|---|---|
| Н.контр. | Леонова | | |
| ГИП | Курбацкий | | |
| Нач.отд. | Анисимов | | |
| Гл.спец. | Титов | | |
| Рук.гр. | Виноградов | | |
| Ст.инж. | Веренич | | |
| Инженер | Фридман | | |
| Копиров. | Перова | | |

3.014.1-2.1-09.10

Стержень арматурный

| Стадия | Масса | Масштаб |
|---|---|---|
| РП | 0,87 кг | |
| Лист 1 | Листов 1 | |

Гипротрансэлектросеть Киевский филиал

Формат А4

Инв. № подл. | Подпись и дата | Взам. инв. №

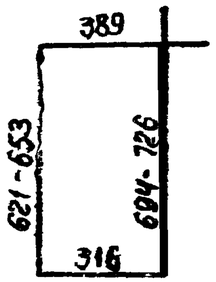


| Формат | Зона | Поз | Обозначение | Наименование | Кол. | Примечание |
|---|---|---|---|---|---|---|
| | | 24 | 3.014.1-2.1-09 11 | Стержень ф8АI ГОСТ 5781-75, ℓ=7 | | 0,81 кг |

| | | | |
|---|---|---|---|
| Н.контр. | Леонова | | |
| ГИП | Курбацкий | | |
| Нач.отд. | Анисимов | | |
| Гл.спец. | Титов | | |
| Рук.гр. | Виноградов | | |
| Ст.инж. | Веренич | | |
| Инженер | Фридман | | |

Копиров. Перова

**3.014.1-2.1-09 11**

Стержень арматурный

| Стадия | Масса | Масштаб |
|---|---|---|
| РП | 0,81кг | |
| Лист 1 | Листов 1 | |

ГИПРОСЕЛЬСТРОЙ Киевский филиал

Формат А4

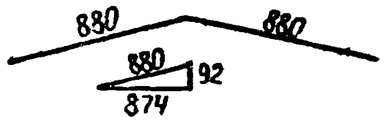


| Формат | Зона | Поз | Обозначение | Наименование | Кол. | Примечание |
|---|---|---|---|---|---|---|
| | | 22 | 3.014.1-2.1 09 12 | Стержень ф8АI ГОСТ 5781-75, ℓ=1760 | 6 | 0,70 кг |

9180/2

| | | | |
|---|---|---|---|
| Н.контр. | Леонова | | |
| ГИП | Курбацкий | | |
| Нач.отд. | Анисимов | | |
| Гл.спец. | Титов | | |
| Рук.гр. | Виноградов | | |
| Ст.инж. | Веренич | | |
| Инженер | Фридман | | |

Копиров. Перова

**3.014.1-2.1-09 12**

Стержень арматурный

| Стадия | Масса | Масштаб |
|---|---|---|
| РП | 0,70кг | |
| Лист 1 | Листов 1 | |

ГИПРОСЕЛЬСТРОЙ Киевский филиал

Формат А4

Инв.№ подл. | Подпись и дата | Взам.инв.№

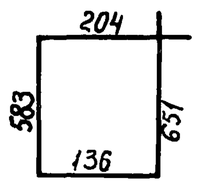


| Формат | Зона | Поз. | Обозначение | Наименование | Кол. | Примечание |
|---|---|---|---|---|---|---|
| | | 25 | 3.014.1-2.1-09 13 | Стержень ф8 AI ГОСТ 5781-75, ℓ=1570 | 1 | 0,62 кг |

| | | | |
|---|---|---|---|
| Н.контр. | Леонова | | |
| ГИП | Курбацкий | | |
| Нач.отд. | Анисимов | | |
| Гл.спец. | Титов | | |
| Рук.гр. | Виноградов | | |
| Ст.инж. | Верених | | |
| Инженер | Фрдман | | |
| Копир. | Перова | | |

**3.014.1-2.1-09 13**

Стержень арматурный

| Стадия | Масса | Масштаб |
|---|---|---|
| РП | 0,62кг | |
| Лист 1 | Листов 1 | |

**Гипротранслуть**
Киевский филиал

Формат А4

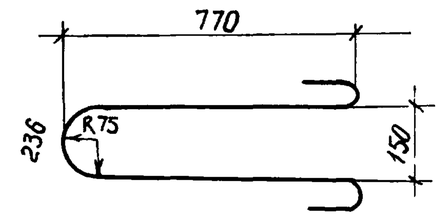


| Формат | Зона | Поз. | Обозначение | Наименование | Кол | Примечание |
|---|---|---|---|---|---|---|
| | | 26 | 3.014.1-2.1-09 14 | Стержень ф25 AI ГОСТ 5781-75, ℓ=1940 | 1 | 7,47 |

91
9180/2

| | | | |
|---|---|---|---|
| Н.контр. | Леонова | | |
| ГИП | Курбацкий | | |
| Нач.отд. | Анисимов | | |
| Гл.спец. | Титов | | |
| Рук.гр. | Виноградов | | |
| Ст.инж. | Верених | | |
| Инженер | Фрдман | | |
| Копир. | Перова | | |

**3.014.1-2.1-09 14**

Стержень арматурный

| Стадия | Масса | Масштаб |
|---|---|---|
| РП | 7,47кг | |
| Лист 1 | Листов 1 | |

**Гипротранслуть**
Киевский филиал

Формат А4

Инв.№ подл. | Подпись и дата | Взам.инв.№

2-2

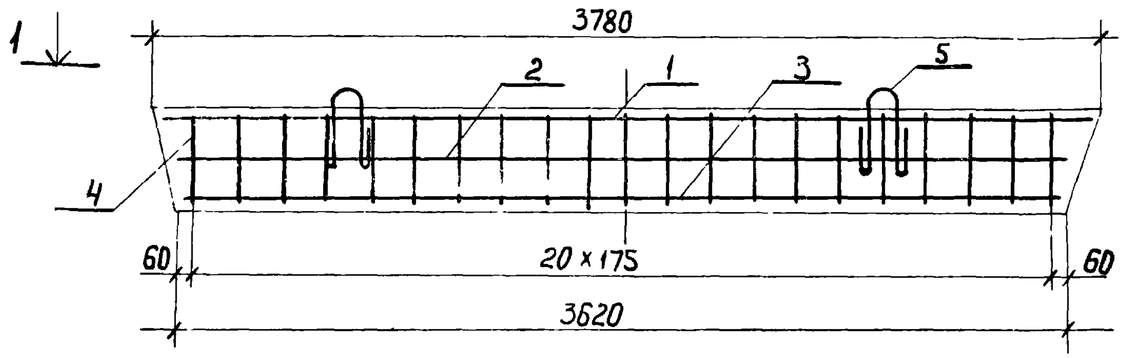


3-3

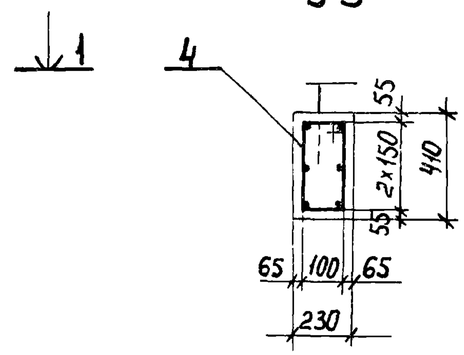


1-1

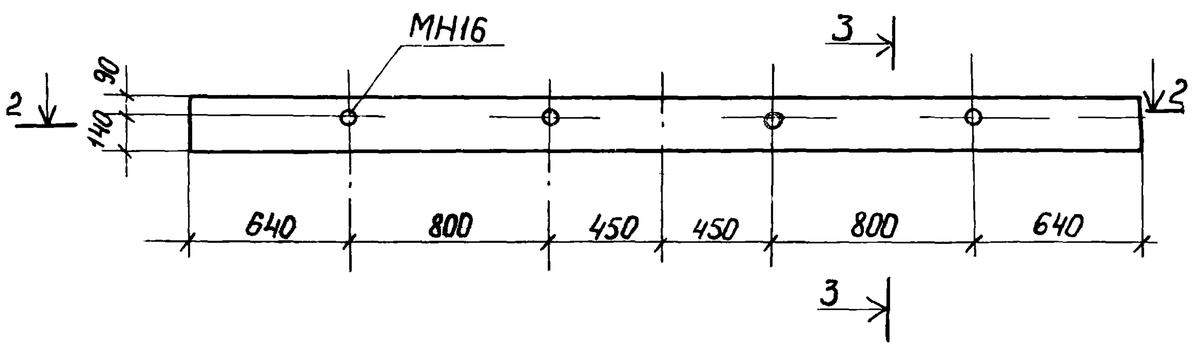


| Формат | Зона | Поз. | Обозначение | Наименование | Кол. | Примечание |
|---|---|---|---|---|---|---|
| | | 1 | 3.014.1-2.1-10 00 СБ | Стержень ф12А-II ГОСТ 5781-75, ℓ=3620 | 2 | 3,21 кг |
| | | 2 | —10 00 СБ | Стержень ф12А-II ГОСТ 5781-75, ℓ=3580 | 2 | 3,18 кг |
| | | 3 | —10 00 СБ | Стержень ф12А-II ГОСТ 5781-75, ℓ=3540 | 2 | 3,14 кг |
| | | 4 | —10 00 СБ | Стержень ф8А-I ГОСТ 5781-75, ℓ=1030 | 21 | 0,41 кг |
| | | 5 | —10 00 СБ | Стержень ф12А-I ГОСТ 5781-75, ℓ=977 | 2 | 0,85 кг |
| | | | Изделие закладное МН16 | Труба ø25 ГОСТ 3262, ℓ-410 | 4 | 0,86 кг |
| | | | Бетон гидротехнический М 200 | | | 0,35 м³ |

9180/2 92

| | | | |
|---|---|---|---|
| Н.контр. | Леонова | | |
| ГИП | Курбацкий | | |
| Нач.отд. | Анисимов | | |
| Гл.спец. | Титов | | |
| Рук.гр. | Виноградов | | |
| Ст.инж. | Веренич | | |
| Инженер | Фердман | | |
| Копиров | Перова | | |

**3.014.1-2.1-10 00 СБ**

БС-1.
Сборочный чертеж.

| Стадия | Масса | Масштаб |
|---|---|---|
| РП | 880кг | |
| Лист 1 | Листов 1 | |

Гипротранспуть
Киевский филиал

Формат А3

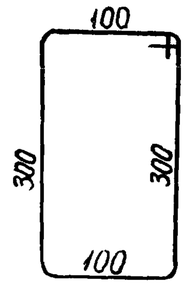


| Формат | Зона | Поз | Обозначение | Наименование | Кол | Примечание |
|---|---|---|---|---|---|---|
| | | 4 | 3.014.1-2.1-10 01 | Стержень ф8АI ГОСТ 5781-75, ℓ=1030 | 21 | 0,41 кг |

93

9180/2

| | | | |
|---|---|---|---|
| Н.контр. | Леонова | | |
| ГИП | Курбацкий | | |
| Нач.отд. | Анисимов | | |
| Гл.спец. | Титов | | |
| Рук.гр. | Виноградов | | |
| Ст.инж. | Семенюк | | |
| Инженер | Фердман | | |
| Копиров. | Перова | | |

Инв.№ подл. | Подпись и дата | Взам.инв.№

**3.014.1-2.1-10 01**

Стержень арматурный

| Стадия | Масса | Масштаб |
|---|---|---|
| РП | | |
| Лист 1 | Листов 1 | |

**Гипротранслуть**
Киевский филиал

Формат А4